ru-ru_main.book.book Page 1 Sunday, June 30, 2024 3:15 PM

Отсканируйте QR-код, чтобы увидеть руководство.

РУКОВОДСТВО ПОЛЬЗОВАТЕЛЯ

СТИРАЛЬНАЯ МАШИНА С СУШКОЙ

Перед установкой внимательно ознакомьтесь с настоящим руководством. Это необходимо для правильной и безопасной установки техники. После установки храните инструкцию рядом с техникой для обращения к документации по мере необходимости.

РУССКИЙ

TW4V5EG2S

MFL72097505
Rev.01_063024

www.lg.com

Copyright © 2024 LG Electronics Inc. Все права защищены.

СОДЕРЖАНИЕ

В данном руководстве могут встречаться изображения или материалы, не относящиеся к купленной вами модели.

Производитель может вносить изменения в содержание руководства.

ТЕХНИКА БЕЗОПАСНОСТИ

ПЕРЕД НАЧАЛОМ ИСПОЛЬЗОВАНИЯ ПРОЧТИТЕ ВСЕ СООТВЕТСТВУЮЩИЕ ИНСТРУКЦИИ....4
ОСТОРОЖНО! 4

УСТАНОВКА

Компоненты и технические характеристики 10
Требования к месту установки....13
Распаковка устройства....15
Выравнивание устройства....16
Подключение шланга подачи воды 18
Установка сливного шланга 19

ЭКСПЛУАТАЦИЯ

Обзор правил эксплуатации....20
Панель управления 22
Подготовка загружаемого белья 25
Добавление моющего средства и смягчителя 26
Таблица программ....29
Программа сушки 33
Дополнительные режимы и функции 36

ИНТЕЛЛЕКТУАЛЬНЫЕ ФУНКЦИИ

Приложение LG ThinQ....39
Smart Diagnosis....42

ТЕХНИЧЕСКОЕ ОБСЛУЖИВАНИЕ

Очистка после каждой стирки....43
Регулярная очистка устройства 43

ПОИСК И УСТРАНЕНИЕ НЕИСПРАВНОСТЕЙ

Перед обращением в сервисный центр 47

ПРИЛОЖЕНИЕ

Листок технических данных изделия.....56

ru-ru_main.book.book Page 4 Sunday, June 30, 2024 3:15 PM

ТЕХНИКА БЕЗОПАСНОСТИ

ПЕРЕД НАЧАЛОМ ИСПОЛЬЗОВАНИЯ ПРОЧТИТЕ ВСЕ СООТВЕТСТВУЮЩИЕ ИНСТРУКЦИИ

Следующие рекомендации по технике безопасности призваны предотвратить непредвиденные риски и ущерб, вызванные небезопасной, либо неверной эксплуатацией техники.

Рекомендации делятся на две категории: ОСТОРОЖНО и ВНИМАНИЕ (см. ниже).

Сообщения о соблюдении мер безопасности

⚠ Этим символом помечены действия, связанные с повышенной опасностью. Внимательно прочтите соответствующий текст и следуйте инструкциям, чтобы избежать риска.

⚠ **ОСТОРОЖНО!**
Означает, что несоблюдение инструкций может привести к серьезной травме или летальному исходу.

⚠ **ВНИМАНИЕ!**
Означает, что несоблюдение инструкций может привести к легкой травме или к поломке изделия.

ОСТОРОЖНО!

⚠ ОСТОРОЖНО!

Чтобы снизить опасность пожара, удара током или получения травм при использовании изделия, необходимо принять следующие основные меры предосторожности.

Техническая безопасность

- Изделие не предназначено для использования лицами (включая детей) со сниженными физическими или умственными способностями, болезнями органов чувств, недостаточным

ru-ru_main.book.book Page 5 Sunday, June 30, 2024 3:15 PM

опытом и знаниями. Указанные категории должны использовать изделие после обучения и под присмотром лица, ответственного за их безопасность.

- Не позволяйте детям играть с изделием.
- При повреждении шнура питания его замену во избежание опасности должны производить изготовитель, сервисная служба или подобный квалифицированный персонал.
- Используйте только новый шланг или комплект шлангов, входящих в комплект поставки. Использование старых шлангов может привести к утечкам воды с последующим повреждением имущества.
- Не закрывайте вентиляционные отверстия ковром.
- Данное устройство предназначено только для домашнего использования.
- Значение давления воды на входе должно находиться в пределах от 50 кПа до 800 кПа.

Максимальный объем загрузки

Максимальная вместимость сухой одежды в некоторых циклах составляет **11 кг (Стирка)/7 кг (Сушка)**.

Рекомендуемая максимальная производительность для каждой программы стирки может отличаться. Чтобы добиться хороших результатов стирки, обратитесь к разделу **Таблица программ** в главе **ЭКСПЛУАТАЦИЯ** для получения дополнительной информации.

Техника безопасности при пользовании сушильным барабаном

- Не сушите в машине грязные вещи.
- Перед началом сушки в машине загрязненные вещи, в частности, пищевым маслом, растительным маслом, ацетоном, спиртом, бензином, керосином, пятновыводителем, смолой, воском или растворителями воска, нужно выстирать с увеличенным количеством стирального порошка.

ru-ru_main.book.book Page 6 Sunday, June 30, 2024 3:15 PM

- Машину можно отключать до завершения цикла сушки только в том случае, если есть возможность быстро вынуть и разложить все вещи, чтобы исключить перегрев.
- В данной машине не следует сушить изделия из пенорезины (латексной резины), шапочки для душа, влагонепроницаемые ткани, изделия из тканей с резиновым покрытием, одежду или подушки с пенорезиновыми вставками.
- Кондиционеры для ткани или другие подобные средства следует использовать согласно инструкции по эксплуатации.
- Перед сушкой выньте все из карманов одежды (например, зажигалки и спички).
- В машине не следует сушить вещи, при стирке которых использовались промышленные чистящие химикаты.

Установка

- Для безопасной транспортировки данного устройства требуются два человека или более.
- Не устанавливайте устройство в местах с высокой влажностью или большим количеством пыли. Не устанавливайте и не храните устройство вне помещений или в местах, подверженных прямому воздействию погодных условий (прямому солнечному свету, ветру, дождю или температуре ниже нуля градусов).
- Вилка питания должна быть полностью вставлена в розетку.
- Не подключайте прибор через многоместную розетку, удлинитель или адаптер.
- Не изменяйте конструкцию вилки электропитания, поставляемой вместе с данным прибором. Если она не подходит к розетке, вызовите квалифицированного электрика для установки нужной розетки.
- Устройство снабжено кабелем электропитания с жилой заземления оборудования и вилкой с заземляющим контактом (штырьком заземления). Вилку следует подключать к правильно установленной и заземленной согласно местным нормам и правилам розетке.

ru-ru_main.book.book Page 7 Sunday, June 30, 2024 3:15 PM

- Неправильное подключение проводника заземления создает опасность удара током. При возникновении сомнений относительно надежности заземления машины проконсультируйтесь с квалифицированным электриком или мастером по техническому обслуживанию.

Эксплуатация

- Категорически запрещается использовать поврежденное, неисправное, частично разобранное изделие, с отсутствующими или сломанными деталями (включая поврежденный кабель питания или вилку).
- При управлении машиной не используйте острые предметы для нажатия на панель управления.
- Снимать панели с машины и разбирать ее запрещено.
- Запрещается выполнять ремонт или замену любых деталей данной машины. Все работы по ремонту и обслуживанию должны выполняться квалифицированным мастером по техническому обслуживанию, если иное не указано в данном руководстве пользователя. Используйте только разрешенные запчасти завода-изготовителя.
- Не нажимайте на открытую дверцу машины слишком сильно.
- Не помещайте животных внутрь изделия.
- Не стирайте изделия, если на этикетке по уходу производитель указал, что стирка запрещена.
- Следите за тем, чтобы под изделием и вокруг него не было горючих материалов, например пуха, бумаги, тряпок, химикатов и т. д.
- Не оставляйте дверцу машины открытой. Дети могут повиснуть на ней или залезть внутрь, что приведет к получению травм или повреждению машины.
- Не кладите внутрь, не стирайте и не сушите вещи, очищенные, смоченные, замоченные или забрызганные горючими либо взрывоопасными веществами (например, воском, очистителем воска, маслом, краской, бензином, обезжиривателями, растворителями для химчистки, керосином, газолином,

ru-ru_main.book.book Page 8 Sunday, June 30, 2024 3:15 PM

пятновыводителями, скипидаром, растительным маслом, кулинарным жиром, ацетоном, спиртом и т. д.). Несоблюдение данного требования может привести к пожару или взрыву.

- Запрещается использовать или хранить легковоспламеняющиеся или горючие вещества (эфир, бензол, спирт, химические вещества, сжиженный нефтяной газ, бензин, растворитель, топливо, дезинсекционные средства, освежители воздуха, косметические средства и т. д.) вблизи устройства.
- Категорически запрещается прикасаться ко внутренним частям работающей машины. Дождитесь полной остановки барабана.
- Не касайтесь дверцы при выполнении программы с высокой температурой.
- В случае обнаружения утечки воды из устройства отключите его от электросети и обратитесь в центр поддержки клиентов компании LG Electronics.
- Закройте краны подачи воды, чтобы сбросить давление в шлангах и вентилях и свести к минимуму риск утечки в случае поломки устройства или разрыва шлангов. Проверьте состояние шлангов подачи воды: возможно, их потребуется заменить через 5 лет после начала эксплуатации устройства.
- Если в доме выявлена утечка газа (изобутан, пропан, природный газ и т. п.), не касайтесь устройства или вилки электропитания и немедленно проветрите помещение.
- Если в холодное время года сливной, либо впускной шланг замерзнут, то перед использованием необходимо дать им оттаять.
- Храните моющие средства, кондиционеры для белья и отбеливатели в недоступном для детей месте.
- Не прикасайтесь к вилке электропитания или кнопкам управления устройством мокрыми руками.
- Не перегибайте кабель питания слишком сильно и не помещайте на него тяжелые предметы.
- Не касайтесь воды, которая сливается из прибора во время стирки.

ru-ru_main.book.book Page 9 Sunday, June 30, 2024 3:15 PM

- Убедитесь в исправности системы слива воды. В случае неисправности этой системы вода может залить пол.
- При значительной разнице температур окружающего воздуха и воды может образоваться конденсат, при этом пол может быть влажным.
- Очистите контакты вилки питания от грязи и пыли.

Техническое обслуживание

- Перед чисткой машины отсоедините ее от сети электропитания. Установка управления в положение «ВЫКЛ.» или в режим ожидания не отсоединяет эту машину от сети электропитания.
- После полного удаления влаги и пыли аккуратно вставьте вилку электропитания в розетку.
- При очистке не распыляйте воду на наружную или внутреннюю поверхность устройства.
- Никогда не тяните за кабель питания устройства, чтобы извлечь вилку питания из розетки электросети. Извлекая вилку, надежно удерживайте ее в руке, не допуская перекосов.
- Демонтаж, ремонт или модификации данного устройства должны выполняться только квалифицированными специалистами LG Electronics. Если вы хотите переместить устройство на новое место, обратитесь в центр поддержки клиентов LG Electronics.

Утилизация

- Перед утилизацией машину нужно отключить от розетки. Обрежьте кабель сразу за машиной, чтобы предотвратить ее дальнейшее использование.
- Утилизируйте упаковочные материалы (например, пластиковые пакеты и пенопласт) в местах, недоступных для детей. Упаковочные материалы могут стать причиной удушения.
- Перед утилизацией данного устройства отрежьте шнур питания и снимите дверцу, чтобы дети или мелкие животные не могли остаться внутри.

ru-ru_main.book.book Page 10 Sunday, June 30, 2024 3:15 PM

УСТАНОВКА

Компоненты и технические характеристики

ПРИМЕЧАНИЕ

- Внешний вид и технические характеристики могут изменяться без предупреждения с целью улучшения качества машины.

Вид спереди

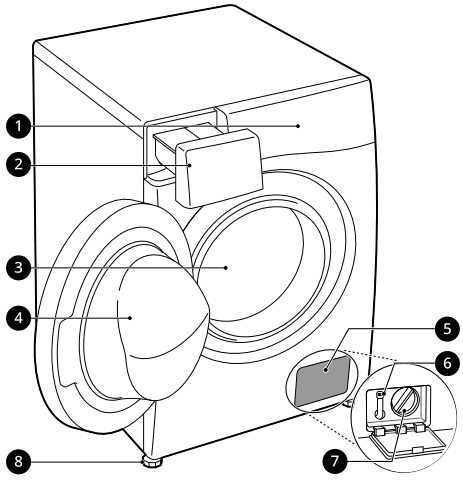

1. Панель управления
2. Лоток для моющих средств
3. Барабан
4. Дверца
5. Крышка
6. Пробка сливного отверстия
7. Фильтр сливного насоса
8. Регулируемая ножка

Вид сзади

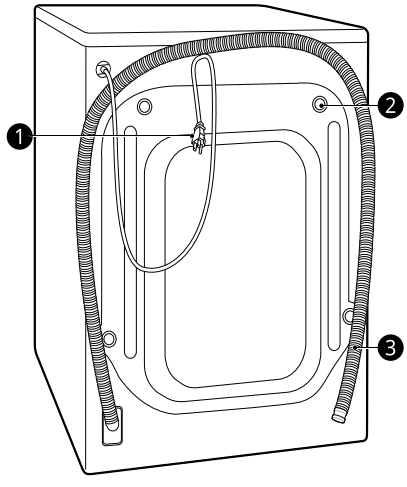

1. Вилка питания
2. Транспортировочные болты
3. Сливной шланг

ru-ru_main.book.book Page 11 Sunday, June 30, 2024 3:15 PM

Технические характеристики

Модель	TW4V5EG2S
Источник питания	220-240 В~, 50 Гц
Масса машины	70 кг

Размеры(мм)

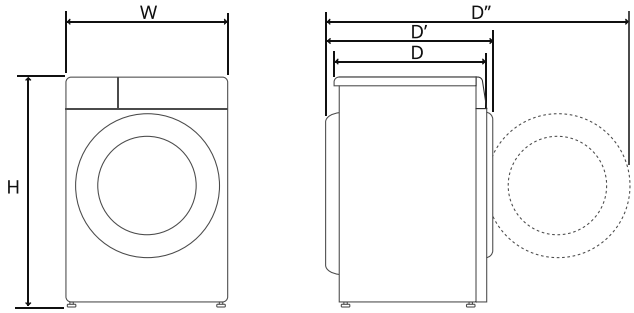

W	600	D	565	D''	1100
H	850	D'	620		

ru-ru_main.book.book Page 12 Sunday, June 30, 2024 3:15 PM

Аксессуары

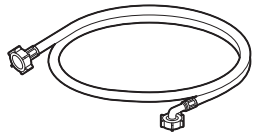 Шланг подачи холодной воды	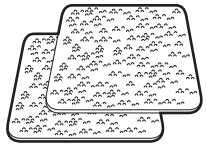 Противоскользящие листы*1
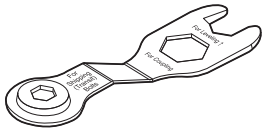 Ключ	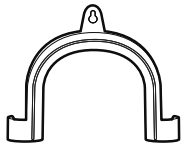 Полукруглый кронштейн для крепления сливного шланга
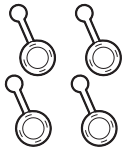 Заглушки отверстий для транспортировочных болтов	Крепление сливного шланга*1

*1 Аксессуары могут отличаться в зависимости от приобретенной модели.

ru-ru_main.book.book Page 13 Sunday, June 30, 2024 3:15 PM

Требования к месту установки

Чтобы установить устройство в надлежащем месте, перед его установкой ознакомьтесь с приведенными ниже указаниями.

Место установки

- Для минимизации вибраций во время цикла отжима устройство необходимо устанавливать на ровный прочный пол. Предпочтительным является бетонный пол, поскольку он меньше подвержен вибрациям, возникающим во время цикла отжима, чем деревянные полы или полы с ковровым покрытием.
- Если стиральную машину невозможно установить на достаточном расстоянии от газовой плиты или угольной печи, следует проложить изоляцию (850 X 600 мм), покрытую алюминиевой фольгой на стороне, обращенной к плите или печи, между двумя устройствами.
- Устанавливайте машину так, чтобы обеспечить легкий доступ мастера по ремонту в случае поломки.
- Для обеспечения устойчивости устройства во время установки отрегулируйте все четыре ножки с помощью ключа для транспортировочных болтов.
- Убедитесь, что достаточно места для полного открытия дверцы устройства.
- Минимальные зазоры, необходимые для подключения шлангов подачи воды и сливного шланга, а также для циркуляции воздуха, составляют 20 мм до боковых панелей и 100 мм до задней панели устройства. Данные значения могут быть увеличены при установке устройства вблизи стен, дверей или напольных плинтусов.

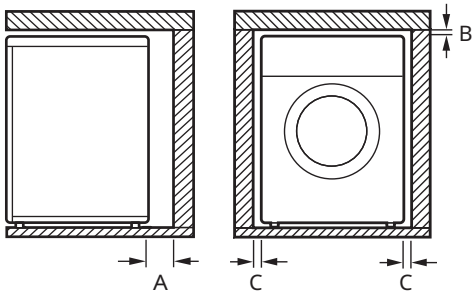

Index	Зазор (мм)
A	100
B	5
C	20

⚠ ОСТОРОЖНО!

- Данная машина предназначена для бытового использования и не должна использоваться в транспортных средствах.

Деревянные полы (перекрытия без промежуточных опор)

В случае установки устройства на деревянном полу необходимо использовать резиновые колпачки, чтобы избежать избыточной вибрации и нарушения равновесия. Деревянные полы или перекрытия без промежуточных опор могут стать причиной возникновения избыточных вибраций и

ru-ru_main.book.book Page 14 Sunday, June 30, 2024 3:15 PM

нарушения равновесия, неисправностей и неправильной работы устройства.

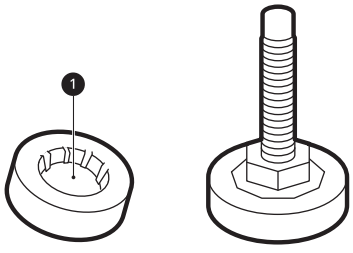

- Во избежание вибрации мы рекомендуем надеть на каждую ножку устройства резиновый колпачок ❶ толщиной не менее 15 мм и прикрепить ножки винтами как минимум к двум балкам пола.
- Если возможно, установите машину в одном из углов комнаты, где пол обладает наибольшей устойчивостью.
- Установите резиновые колпачки, чтобы снизить вибрацию.

⚠ ВНИМАНИЕ!

- При установке прибора на неустойчивом покрытии (например, на деревянном полу) какие-либо возникшие при этом повреждения не покрываются гарантией.

ПРИМЕЧАНИЕ

- Резиновые колпачки (номер детали **4620ER4002B**) можно приобрести в сервисном центре компании LG Electronics.

Вентиляция

- Убедитесь, что коврики и другие покрытия не мешают циркуляции воздуха вокруг машины.

Температура окружающей среды

- Не устанавливайте стиральную машину в помещениях, где температура может опускаться ниже нуля. Замерзшие шланги могут разорваться под давлением льда. При температуре ниже точки замерзания возможно повреждение электронного блока управления.
- Если машина доставляется зимой при температуре ниже нуля, перед вводом в эксплуатацию оставьте ее на несколько часов при комнатной температуре.

Подключение к электросети

- Не используйте удлинитель или тройник.
- После использования обязательно отключите машину от розетки и перекройте подачу воды.
- Подключите машину к розетке, имеющей контакт заземления согласно действующим правилам установки электрооборудования.
- Машину нужно установить так, чтобы обеспечить удобный доступ к вилке.
- Розетка электросети должна находиться слева или справа на расстоянии не более 1 метра от устройства.

⚠ ОСТОРОЖНО!

- К ремонту устройства допускается только квалифицированный персонал. Выполнение ремонта лицами, не обладающими достаточной квалификацией и опытом, может привести к травме или серьезной неполадке. Обратитесь в ближайший сервисный центр LG.
- Вилку следует подключать к правильно установленной и заземленной согласно региональным нормам и правилам розетке.

ru-ru_main.book.book Page 15 Sunday, June 30, 2024 3:15 PM

Распаковка устройства

Снятие устройства с пенопластовой подложки

После удаления коробки и упаковочного материала необходимо поднять устройство с пенопластовой подложки.

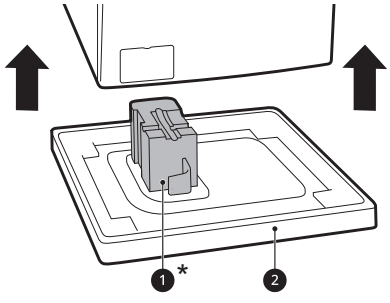

- Убедитесь, что опора барабана ❶* отсоединилась вместе с подложкой, а не застряла в нижней части устройства.
- Если потребуется положить устройство, чтобы снять картонную подложку ❷, обязательно обеспечьте защиту соответствующей боковой стенки и аккуратно положите устройство на бок. Укладывать устройство на переднюю или заднюю поверхность запрещено.

* Аксессуары могут изменяться в зависимости от приобретенной модели.

Извлечение транспортировочных болтовых соединений

Во избежание избыточных вибраций и повреждений устройства извлеките транспортировочные болты и крепления.

1 Начиная с двух нижних транспортировочных болтов ❶, с помощью ключа (входит в комплект) полностью открутите все транспортировочные болты, поворачивая их против часовой стрелки.

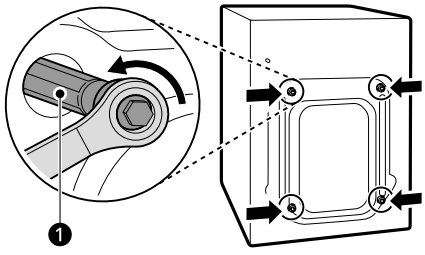

2 Извлеките болты, слегка раскачивая и вытягивая их наружу.

3 Установите в отверстия заглушки.

- Найдите крышки отверстий ❷, входящие в комплект аксессуаров или прикрепленные к задней панели.

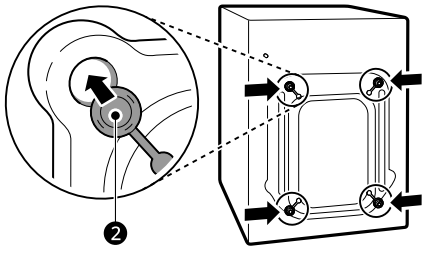

ПРИМЕЧАНИЕ

- Сохраните транспортировочные болты и крепления: они понадобятся вам позднее.
- Во избежание поломки осуществляйте транспортировку устройства в соответствии со следующими требованиями.
  - Транспортировочные болты должны быть установлены.
  - Шнур питания должен быть закреплен на задней панели устройства.

ru-ru_main.book.book Page 16 Sunday, June 30, 2024 3:15 PM

Выравнивание устройства

Проверка выравнивания

При надавливании на края верхней панели по диагонали машина не должна подниматься и опускаться (проверить в обоих направлениях).

- Если при надавливании на края верхней панели по диагонали машина качается, следует снова отрегулировать ножки.
- После установки убедитесь, что устройство идеально выровнено.

ПРИМЕЧАНИЕ

- Деревянные полы или перекрытия без промежуточных опор могут стать причиной избыточной вибрации и нарушения равновесия устройства. Во избежание избыточных шумов или вибраций рекомендуется укрепить пол или установить дополнительные опоры.
- Ни в коем случае не пытайтесь компенсировать неровности пола уложенными под машину досками, картоном и т. д.

Регулировка и выравнивание ножек

При установке устройство должно быть правильно выровнено по высоте. Неправильное выравнивание по высоте может стать причиной ненадлежащей работы и повреждений устройства.

1 Поверните регулируемые ножки устройства, чтобы компенсировать неровности пола.
   - Не подкладывайте кусочки дерева и других материалов под ножки устройства.
   - Убедитесь, что все четыре ножки устройства касаются пола и установлены устойчиво.

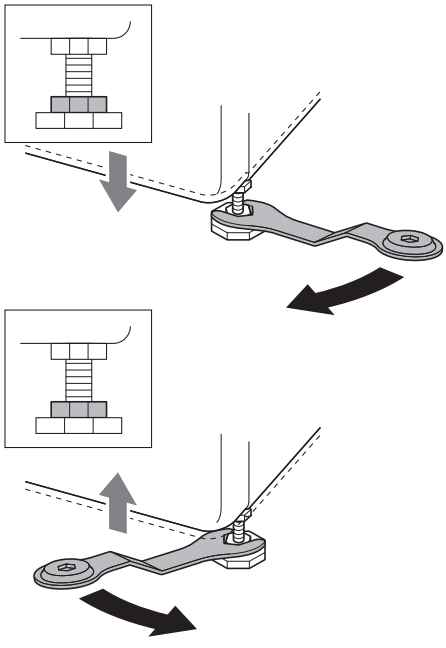

ПРИМЕЧАНИЕ

- Не устанавливайте стиральную машину на подиум, стенд или иную опору, приподнятую над уровнем пола, если она не произведена LG Electronics специально для использования с этой моделью.

2 Убедитесь, что машина идеально выровнена с помощью спиртового уровня ❶.

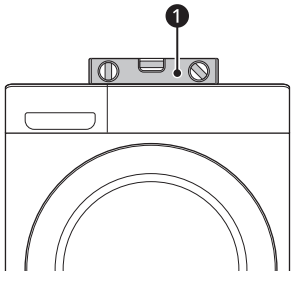

ru-ru_main.book.book Page 17 Sunday, June 30, 2024 3:15 PM

3 Зафиксируйте регулируемые ножки с помощью стопорных гаек ❷, закрутив их против часовой стрелки до основания устройства.

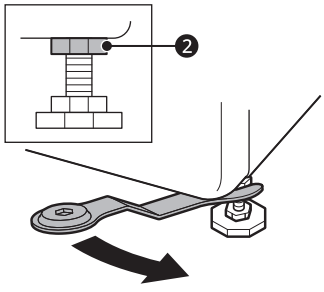

4 Убедитесь, что все стопорные гайки в нижней части машины надежно затянуты.

ПРИМЕЧАНИЕ

- Правильное размещение и выравнивание устройства гарантирует длительную, стабильную и надежную работу.
- Устройство должно стоять абсолютно горизонтально и устойчиво на твердом ровном полу.
- Оно не должно качаться из стороны в сторону под нагрузкой.
- Не допускайте попадания влаги на ножки стиральной машины. В противном случае может возникнуть вибрация или шум.

Использование противоскользящих листов

Работа этой функции может отличаться в зависимости от приобретенной модели.

Установка устройства на скользкой поверхности может привести к избыточной вибрации. При неудачном выравнивании может возникнуть шум и вибрация. В этом случае установите под регулировочные ножки противоскользящие листы и отрегулируйте уровень.

1 Вымойте пол перед установкой противоскользящих листов.

- Удалите посторонние предметы и влагу сухой тряпкой. Если останется влага, противоскользящие листы могут скользить по полу.

2 После установки устройства в предусмотренное место отрегулируйте его уровень.

3 Положите противоскользящие листы клейкой стороной ❶ на пол.

- Наиболее эффективно устанавливать противоскользящие листы под передние ножки. Но если это представляется затруднительным, то разместите листы под задними ножками.

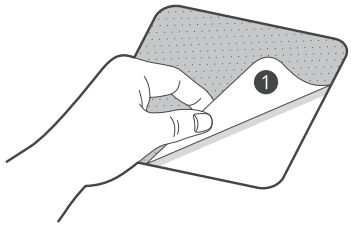

4 Установите устройство на противоскользящие листы.

- Не прикрепляйте противоскользящие листы клейкой стороной ❶ к ножкам устройства.

ПРИМЕЧАНИЕ

- Дополнительные противоскользящие листы можно приобрести в сервисном центре компании LG Electronics.

ru-ru_main.book.book Page 18 Sunday, June 30, 2024 3:15 PM

Подключение шланга подачи воды

Примечание по подключению

- Давление подачи воды должно находиться в пределах от **50 кПа** до **800 кПа** (0,5–8,0 кгс/см^2). Если давление подачи воды превышает **800 кПа**, необходимо установить устройство для снижения давления подачи.
- Периодически проверяйте состояние шланга подачи воды, при необходимости замените его.

ПРИМЕЧАНИЕ

- Не перетягивайте шланг подачи воды и не используйте механические устройства для затягивания вентилей подачи воды.
- Для подключения подачи воды дополнительная защита от противотока воды не требуется.

Проверка резинового уплотнения

К шлангам подачи воды прилагаются два резиновых уплотнения ❶. Они предназначены для предотвращения утечек воды. Убедитесь, что соединение с кранами достаточно герметичное.

- Не используйте механические приспособления для уплотнения шланга подачи воды. Изогнутый конец шланга подачи воды должен быть подключен к устройству.

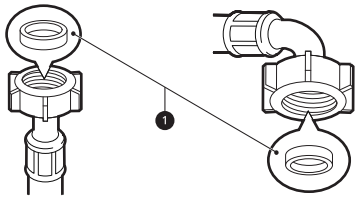

Подключение шланга к водопроводному крану

Подключение винтового шланга к крану с резьбой

Закрутите шланг подачи воды в водопроводный кран. Затяните соединение вручную, используя мягкую ткань. Во избежание перетягивания не используйте какие-либо механические инструменты.

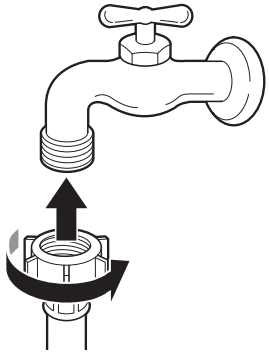

ПРИМЕЧАНИЕ

- Подключив шланг подачи воды к водопроводному крану, откройте кран, чтобы удалить посторонние вещества (грязь, песок, опилки и т. д.) из линий подачи воды. Слейте воду в ведро и проверьте температуру.

Подключение шланга к устройству

Прикрутите шланг к разъему подачи воды, расположенному в задней части устройства.

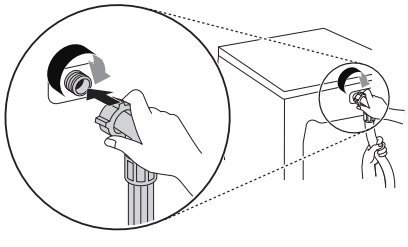

ru-ru_main.book.book Page 19 Sunday, June 30, 2024 3:15 PM

- Если модель оснащается только одним подающим вентилем, не подключайте горячую воду. Подключайте только холодную воду.

ПРИМЕЧАНИЕ

- Если после подключения возникла утечка воды через шланг, повторите процедуру. Используйте обычный кран подачи воды. Если кран квадратной формы либо слишком велик, следует вынуть направляющую перед установкой крана в адаптер.
- Убедитесь, что шланг не перекручен или не пережат.

Установка сливного шланга

Установка сливного шланга с полукруглым кронштейном

Сливной шланг нельзя устанавливать выше **100 см** от пола. В противном случае вода не будет сливаться из устройства или будет сливаться медленно.

- Правильное крепление сливного шланга предотвратит повреждение пола при утечке.

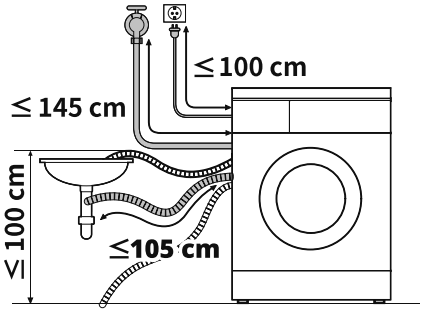

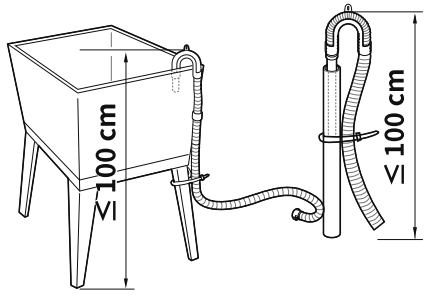

- Если сливной шланг слишком длинный, не вталкивайте его в устройство. Это может привести к повышенному шуму.
- При соединении с раковиной сливной шланг следует надежно закрепить на цепочку.

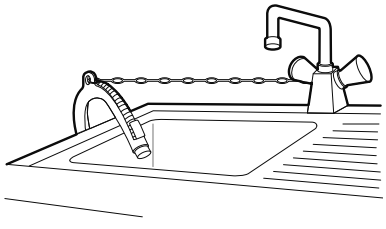

ru-ru_main.book.book Page 20 Sunday, June 30, 2024 3:15 PM

ЭКСПЛУАТАЦИЯ

Обзор правил эксплуатации

Использование машины

Перед выполнением первой стирки выберите программу **Хлопок** и добавьте половину требуемого объема средства для стирки. Запустите машину без белья. Это удалит из барабана возможный осадок и воду, которые могли остаться там при производстве.

1 Сортировка и загрузка белья.

- При необходимости рассортируйте белье по типу ткани, уровню загрязнения, цвету и размеру. Откройте дверцу и положите его в стиральную машину.

⚠ ВНИМАНИЕ!

- Прежде чем закрывать дверцу стиральной машины, убедитесь, что загруженное белье полностью находится внутри барабана и не нависает над резиновым уплотнением дверцы, где оно может быть защемлено. В противном случае это может привести к повреждению резинового уплотнения дверцы и одежды.

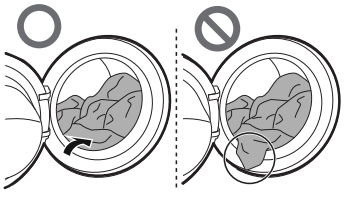

- Во избежание повреждения одежды и уплотнения дверцы уберите белье с резинового уплотнения.

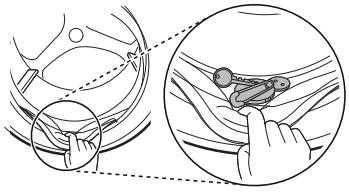

2 Добавление чистящих или моющих средств и кондиционера для белья.

- Добавьте нужное количество моющего средства в раздаточный лоток. При необходимости добавьте в соответствующие секции отбеливатель или кондиционер для ткани.

3 Включите машину.

- Чтобы включить устройство, нажмите кнопку **Питание**.

4 Выберите необходимый цикл стирки.

- Несколько раз нажмите кнопку выбора циклов или поверните переключатель циклов, пока не будет выбран требуемый цикл.
- Выберите температуру стирки и скорость отжима. Обратите внимание на бирки, содержащие инструкции по уходу за одеждой.

5 Запуск стирки.

- Для того чтобы запустить цикл стирки, нажмите кнопку **Пуск/Пауза**. Машина в течение короткого времени будет перемешивать загруженное белье без воды, чтобы измерить его массу. Если кнопка **Пуск/Пауза** не будет нажата в

ru-ru_main.book.book Page 21 Sunday, June 30, 2024 3:15 PM

течение определенного времени, устройство будет выключено, а все настройки сбросятся.

6 Завершение стирки.

- После завершения цикла прозвучит мелодия. Чтобы белье меньше сминалось, сразу же выньте его из машины. Проверьте окружность уплотнения двери и выньте мелкие предметы, которые могли туда попасть.

ru-ru_main.book.book Page 22 Sunday, June 30, 2024 3:15 PM

Панель управления

Панель управления может отличаться в зависимости от модели стиральной машины.

Элементы панели управления

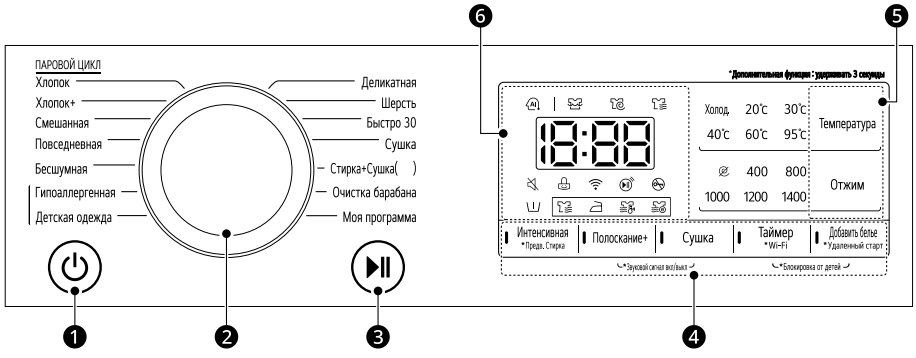

	Описание
1	**Кнопка включения/отключения питания Питание** • Нажмите на эту кнопку, чтобы включить или выключить стиральную машину.
2	**Переключатель программ** • Программы предназначены для разных типов тканей. • Выбранную программу показывает световой индикатор. **ПРИМЕЧАНИЕ** • **Стирка+Сушка( )**: ( ) указывает объем сушки, который отличается для разных моделей.
3	**Кнопка Пуск/Пауза** • Кнопка предназначена для запуска или приостановки программы стирки. • Если программу стирки нужно приостановить, нажмите эту кнопку.
4	**Дополнительные режимы и функции** • Чтобы воспользоваться дополнительными функциями, нажмите и удерживайте соответствующую кнопку в течение 3 секунд. На дисплее появится соответствующий символ. • Дополнительные опции будут подсвечиваться на дисплее после выбора. **Удаленный старт** Вы можете использовать приложение **LG ThinQ**, чтобы удаленно управлять устройством с помощью своего смартфона. • Чтобы использовать эту функцию, см. **ИНТЕЛЛЕКТУАЛЬНЫЕ ФУНКЦИИ**. **Wi-Fi** Нажмите на кнопку **Таймер** и удерживайте ее в течение 3 секунд, чтобы подключить устройство к приложению **LG ThinQ**.

ru-ru_main.book.book Page 23 Sunday, June 30, 2024 3:15 PM

	Описание
❺	**Кнопки выбора параметров программы стирки** Используйте кнопки для регулировки температуры воды или скорости вращения барабана для выбранной программы. • Соответствующие настройки отображаются на дисплее. • Нажмите на кнопку соответствующей функции, чтобы изменить настройки.
❻	**Дисплей** • На дисплее отображаются настройки, приблизительное оставшееся время стирки, функции и сообщения о состоянии машины. При включении устройства на дисплее отображаются настройки по умолчанию. • В процессе автоматического определения веса загруженного белья дисплей панели управления будет мигать.

Отображение времени и состояния

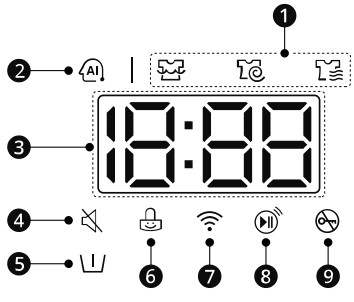

	Описание
❶	**Индикаторы состояния выполнения программы** • В процессе выполнения программы стирки светодиодный индикатор активной стадии стирки будет мигать, а остальные светодиодные индикаторы будут гореть непрерывно. После завершения стадии стирки соответствующий светодиодный индикатор выключится. Если цикл стирки будет приостановлен, светодиодный индикатор активной стадии стирки перестанет мигать.
❷	**AI DD** • Функция **AI DD** обеспечивает необходимые параметры вращения барабана после завершения определения объема загрузки. • Функция активируется, когда выбраны и выполняются программы **Хлопок**, **Смешанная** и **Повседневная**.

ru-ru_main.book.book Page 24 Sunday, June 30, 2024 3:15 PM

	Описание
❸	**Приблизительное оставшееся время** • После выбора программы стирки на дисплее отображается время выполнения выбранной программы, заданное по умолчанию. При выборе дополнительных функций время может изменяться. • Если на экране отображается значок ---, после автоматического определения объема загрузки на дисплее будет отображаться время выполнения программы. Это не является неисправностью. • Отображающееся время является приблизительным. Это значение определено для стандартных условий стирки. Фактическое время также зависит от некоторых внешних факторов (веса белья, температуры окружающего воздуха, температуры подаваемой воды и т. д.).
❹	Значок отображается при отключенном звуковом сигнале.
❺	Значок отображается, если активирована функция **Предв. Стирка**.
❻	Значок отображается, когда панель управления заблокирована, за исключением кнопки **Питание**.
❼	Значок отображается, если устройство подключено к домашней сети **Wi-Fi**.
❽	Значок отображается, если активирована функция удаленного управления.
❾	Значок отображается в момент запуска программы, если дверь стиральной машины закрыта.

ru-ru_main.book.book Page 25 Sunday, June 30, 2024 3:15 PM

Подготовка загружаемого белья

Для получения оптимального результата стирки рассортируйте белье, после чего подготовьте его в соответствии с символами на бирках с инструкциями по уходу.

Сортировка одежды

- Загрязнение (сильное, обычное, легкое): рассортируйте вещи по степени загрязнения. По возможности не стирайте очень грязные вещи с менее загрязненными.
- Цвет (белый, светлый, темный): стирайте темные и цветные вещи отдельно от белых и светлых. В противном случае более светлые вещи могут окраситься или потерять свой цвет.
- Ворс (ворсистые вещи, собирающие ворс вещи): стирайте ворсистые и собирающие ворс вещи отдельно. Ворсистые вещи могут оставить ворс на других вещах.

Проверка бирок с инструкциями по уходу за одеждой

Символы указывают на состав ткани и содержат рекомендации по стирке.

Символы на бирках с инструкциями по уходу

Символ	Рекомендации по стирке / тип ткани
	• Нормальная стирка • Хлопок, смешанные ткани
	• Повседневная • Синтетика, смешанные ткани
	• Специальная деликатная стирка • Деликатные ткани
	• Только ручная стирка • Шерсть, шелк
	• Не стирать

ПРИМЕЧАНИЕ

- Линии под символами указывают на тип ткани и максимальную допустимую механическую нагрузку.

Проверка одежды перед загрузкой

- Для равномерного распределения нагрузки во время отжима стирайте крупные и мелкие вещи вместе.
- Не стирайте мелкие вещи по отдельности. Добавьте одну похожую вещь или две, чтобы сбалансировать нагрузку.
- Проверьте карманы и убедитесь, что они пустые. Гвозди, заколка, спички, ручки, монеты, ключи и прочее могут повредить стиральную машину и одежду.

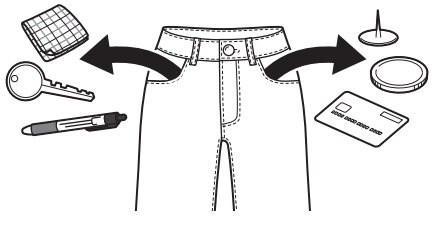

- При стирке одежды с длинными лямками завязывайте их или используйте сетчатый мешок для стирки.
- Используйте сетчатый мешок для стирки мелких предметов, таких как нарукавники, чулки, колготки, нижнее белье и носки, чтобы они не застряли между барабаном и уплотнением дверцы.
- Заполняйте сетчатый мешок для стирки менее чем наполовину и стирайте его с другой одеждой. Избегайте переполнения

ru-ru_main.book.book Page 26 Sunday, June 30, 2024 3:15 PM

или отдельной стирки, так как это может привести к дисбалансу в барабане и, соответственно, к неправильному циклу отжима.

- Застегните молнии, крючки, завяжите шнурки во избежание зацепок.
- Предварительно нанесите на пятна небольшое количество разведенного в воде моющего средства для лучшего отстирывания.

Добавление моющего средства и смягчителя

Дозирование моющего средства

- Моющее средство используется согласно инструкции производителя и выбирается с учетом типа, цвета, степени загрязнения ткани и температуры стирки. Выбирайте моющие средства, предназначенные для использования с барабанными стиральными машинами (с фронтальной загрузкой).
- Если пены слишком много, уменьшите количество моющего средства.
- При избытке моющего средства образуется слишком много пены, которая снижает качество стирки и перегружает двигатель.
- При использовании жидкого моющего средства следуйте рекомендациям производителя.
- Если программа будет запущена сразу, можно налить жидкое средство непосредственно в главный лоток для моющих средств.
- Не используйте жидкие моющие средства, если выбраны функции **Таймер** или **Предв. Стирка**, поскольку в этом случае вся жидкость будет добавлена незамедлительно и может образовать твердые отложения на лотке для моющих средств или барабане.
- Количество добавляемого моющего средства зависит от температуры воды, жесткости воды, размера и уровня загрязнения вещей. Для оптимального результата не добавляйте слишком много моющего средства. В противном случае пены может быть слишком много.
- При выборе моющего средства и температуры воды руководствуйтесь инструкциями, указанными на ярлыках предметов одежды.
- Для каждого типа одежды используйте соответствующее моющее средство.
  - Жидкое моющее средство обычно предназначено для какого-либо определенного типа одежды: для цветных тканей, шерсти, деликатных или темных тканей.
  - Стиральные порошки подходят для всех типов тканей.
  - Для более эффективной стирки белой и неяркой одежды используйте стиральный порошок с отбеливателем.
  - Моющее средство вымывается из раздаточного устройства в начале цикла стирки.

ПРИМЕЧАНИЕ

- Не давайте моющему средству засохнуть. Это может привести к засорению, плохому полосканию или появлению запаха.
- Полная загрузка: согласно рекомендации производителя.
- Частичная загрузка: 1/2 нормального количества белья.
- Минимальная загрузка: 1/3 полной загрузки.

Использование лотка для моющих средств

Чтобы добавить моющее средство в устройство распределения, выполните следующие шаги.

1 Откройте лоток для моющих средств.

ru-ru_main.book.book Page 27 Sunday, June 30, 2024 3:15 PM

2 Добавьте моющее средство и кондиционер в соответствующие отсеки.

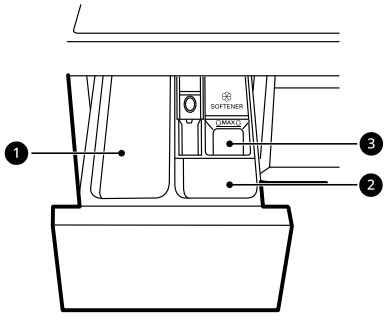

❶ Главный отсек для моющего средства

- Основное моющее средство, кондиционер, отбеливатель и пятновыводитель

❷ Отсек для моющего средства для предварительной стирки

❸ Отсек для жидкого кондиционера для белья

3 Осторожно закройте лоток для моющих средств, прежде чем запустить цикл стирки.

- Захлопывание лотка для моющих средств может привести к попаданию моющего средства в другой отсек или его направлению в барабан раньше времени, предусмотренного программой.
- Будьте осторожны: закрывая лоток для моющих средств, не прищемите пальцы.
- После завершения цикла стирки в отсеках лотка для моющих средств может остаться немного воды.

Отсек для кондиционера для белья

Этот отсек предназначен для жидкого кондиционера для белья, который автоматически направляется в барабан в процессе завершающего цикла отжима. Вы можете использовать порошкообразный или жидкий кондиционер для белья.

- Не превышайте максимально допустимый уровень заполнения отсека для кондиционера для белья. Превышение максимально допустимого уровня кондиционера может привести к его преждевременному вымыванию и появлению пятен на одежде.

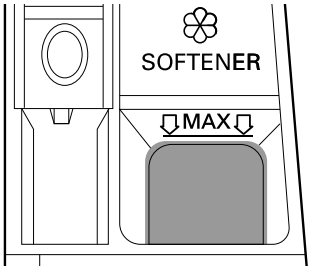

ПРИМЕЧАНИЕ

- Не добавляйте кондиционер для белья непосредственно в барабан, поскольку это может привести к образованию трудновыводимых темных пятен на одежде.
- Не оставляйте кондиционер для белья в соответствующем отсеке лотка для моющих средств дольше, чем на один день. Кондиционер может затвердеть. В соответствующем отсеке лотка для моющих средств может остаться некоторое количество кондиционера для белья, если он слишком густой. В этом случае кондиционер для белья рекомендуется разбавить.
- Во время стирки не открывайте лоток для моющих средств, когда туда подается вода.
- Запрещается использовать растворители (бензол и т. д.).

Добавление таблеток моющего средства

Для стирки также можно использовать моющее средство в таблетках.

1 Откройте дверцу и положите таблетки моющего средства в барабан.

ru-ru_main.book.book Page 28 Sunday, June 30, 2024 3:15 PM

2 Положите в барабан белье и закройте дверцу.

ПРИМЕЧАНИЕ

- Не помещайте таблетки в лоток для моющих средств.

Добавление смягчителя воды

В регионах с очень жесткой водой для сокращения расхода порошка могут использоваться смягчители воды, в том числе средства, предотвращающие образование накипи.

- Сначала добавляйте моющее средство, а затем — смягчитель воды. Используйте количество моющего средства и смягчителя, указанное на упаковке.

ru-ru_main.book.book Page 29 Sunday, June 30, 2024 3:15 PM

Таблица программ

Программа стирки

Хлопок	**40 °C (Холод. до 95 °C)**	**Максимальная загрузка: номинальная**
Описание	Предназначена для стирки белья с обычной степенью загрязнения при помощи сочетания различных движений барабана.	

Хлопок+	**60 °C (Холод. до 60 °C)**	**Максимальная загрузка: номинальная**
Описание	Предназначена для стирки белья с обычной степенью загрязнения при помощи различных движений барабана, но при более низких затратах энергии, чем при использовании программы **Хлопок** с аналогичными параметрами.	

Смешанная	**40 °C (Холод. до 60 °C)**	**Максимальная загрузка: 4 кг**
Описание	Предназначена для одновременной стирки белья смешанного типа. • Используется для разных видов тканей, за исключением особых (шелк/тонкая ткань, спортивная одежда, темная одежда, шерсть, пуховые вещи/шторы).	

Повседневная	**40 °C (Холод. до 60 °C)**	**Максимальная загрузка: 4 кг**
Описание	Программа для стирки белья, не требующего глажки после стирки. • Используется для вещей из полиамида, акрила, полиэстера.	

Бесшумная	**40 °C (Холод. до 60 °C)**	**Максимальная загрузка: 5 кг**
Описание	Программа для стирки белья с меньшим уровнем шума и вибрации, чем у других программ. • Используйте только для ситрки хлопковых вещей (нижнего белья) с низкой степенью загрязнения.	

Гипоаллергенная	**60 °C**	**Максимальная загрузка: 4 кг**
Описание	Помогает минимизировать количество веществ, вызывающих аллергические реакции. • Хлопок, нижнее белье, наволочки, простыни, детские вещи.	

Детская одежда	**60 °C**	**Максимальная загрузка: 4 кг**
Описание	Помогает удалить пищевые загрязнения с детской одежды.	

ru-ru_main.book.book Page 30 Sunday, June 30, 2024 3:15 PM

Деликатная	**20 °C (Холод. до 40 °C)**	**Максимальная загрузка: 3 кг**
Описание	Программа для стирки нижнего белья, тонких и кружевных изделий, предназначенных для машинной стирки.	

Шерсть	**30 °C (Холод. до 40 °C)**	**Максимальная загрузка: 2 кг**
Описание	Используется для стирки одежды из деликатных тканей, пригодных для ручной и машинной стирки, например шерстяных изделий, нижнего белья, платьев т. д. • Используйте стиральный порошок для шерстяных изделий, пригодных для машинной стирки	

Быстро 30	**20 °C (Холод. до 40 °C)**	**Максимальная загрузка: 2 кг**
Описание	Используется для стирки небольших количеств слабо загрязненного белья примерно за 30 минут.	

Сушка	**-**	**Максимальная загрузка: номинальная (Сушка)**
Описание	Использует автоматические программы для сушки большей части белья. • Для наиболее равномерной сушки все вещи должны быть сходной толщины и из сходных материалов.	

Стирка+Сушка	**40 °C (Холод. до 95 °C)**	**Максимальная загрузка: номинальная (Сушка)**
Описание	Стирает и сушит белье с использованием одной и той же программы.	

Очистка барабана	**-**	**-**
Описание	Функция предназначена для очистки внутренней части барабана устройства.	

Моя программа	**-**	**-**
Описание	Эта программа позволяет загружать в устройство новые и специальные программы стирки с вашего смартфона. Программа по умолчанию — **Полоск.+Отжим**.	

ПРИМЕЧАНИЕ

- Выберите температуру воды, соответствующую выбранной программе стирки. Во избежание повреждения одежды следуйте инструкциям производителя, приведенным на бирках одежды или в специальных руководствах.
- Выбирайте для программ необходимую температуру стирки и скорость вращения барабана.
- Фактическая температура воды может отличаться от указанной для данной программы стирки.

ru-ru_main.book.book Page 31 Sunday, June 30, 2024 3:15 PM

- Рекомендуется использовать нейтральное моющее средство.

Дополнительные опции

ПРИМЕЧАНИЕ

- Функции **Таймер** и **Добавить белье** доступны для выбора в каждой программе стирки в данной таблице.
- Опция **Полоскание+** доступна для выбора в каждой программе стирки, кроме программы **Сушка**, указанной в этой таблице.

Программа	Интенсивная	Предв. Стирка	Сушка
Хлопок	●	●	●
Хлопок+		●	●
Смешанная	●	●	●
Повседневная	●	●	●
Бесшумная	●		●
Гипоаллергенная	●		●
Детская одежда	●		●
Деликатная	●		
Шерсть	●		
Быстро 30	●	●	●
Сушка			●*1
Стирка+Сушка	●	●	●*1

*1 Данная функция добавляется в программу автоматически, ее нельзя удалить.

Выбираемая скорость вращения барабана при отжиме

Программа	Скорость вращения барабана	
	По умолчанию	Доступно
Хлопок	1400 об/мин	Все

ru-ru_main.book.book Page 32 Sunday, June 30, 2024 3:15 PM

Программа	Скорость вращения барабана	
	По умолчанию	Доступно
Хлопок+	1400 об/мин	Все
Смешанная	1000 об/мин	Все
Повседневная	1400 об/мин	Все
Бесшумная	800 об/мин	До 1000 об/мин
Гипоаллергенная	1400 об/мин	Все
Детская одежда	1000 об/мин	До 1000 об/мин
Деликатная	800 об/мин	До 800 об/мин
Шерсть	800 об/мин	До 800 об/мин
Быстро 30	800 об/мин	Все
Сушка	-	- / 1000 / 1200 / 1400 об/мин
Стирка+Сушка	1400 об/мин	1000 - 1400 об/мин

ПРИМЕЧАНИЕ

- Фактическая максимальная скорость вращения барабана может изменяться в зависимости от условий загрузки. Указанные выше значения округляются до ближайшей сотни.

ru-ru_main.book.book Page 33 Sunday, June 30, 2024 3:15 PM

Программа сушки

Общие советы по выполнению сушки

Для сушки большинства вещей используются автоматические программы. Электронные датчики замеряют температуру на выходе, чтобы увеличить или уменьшить температуру сушки, сокращая время реакции и четче контролируя температуру.

- Холодная вода из крана должна быть оставлена включенной во время циклов сушки.
- Это устройство позволяет без труда выбрать автоматический процесс от стирки до сушки.
- Для наиболее равномерной сушки все вещи должны быть сходной толщины и из сходных материалов.
- Не загружайте слишком большое количество вещей в барабан устройства. Вещи должны легко переворачиваться.
- Если необходимо открыть дверцу и вынуть белье до окончания программы, нажмите кнопку **Пуск/Пауза**.
- После завершения сушки на дисплее появится End. Если через некоторое время одежда не выгружается из барабана, на дисплее отображается Cd, и машина периодически опрокидывает одежду примерно 4 часа, чтобы уменьшить складки. Чтобы остановить эту функцию, нажмите любую кнопку и выгрузите одежду из барабана.

Шерстяные вещи

Не сушите шерстяные вещи в машине. Расправьте их на горизонтальной поверхности и высушите в таком положении.

Тканые и вязаные материалы

Некоторые тканые и вязаные материалы дают усадку. Степень усадки зависит от качества ткани.

Обязательно растягивайте их сразу после сушки.

Плиссе и синтетика

Не перегружайте устройство. Чтобы уменьшить количество складок, выньте плиссированные вещи сразу после остановки устройства.

Детские вещи и ночные рубашки

Обязательно сверьтесь с инструкциями производителя.

Одеяла и пуховые вещи

Перед выбором программы стирки ознакомьтесь с информацией на бирках с инструкциями по уходу на одеялах и пуховых вещах. Некоторые одеяла и пуховые вещи могут усаживаться от нагретого воздуха.

Резина и пластики

Не сушите вещи, полностью или частично изготовленные из резины или пластика, такие как:

- Фартуки, нагрудники, чехлы для кресел
- Занавески и скатерти
- Коврики для ванной

Стекловолокно

Не сушите в устройстве вещи из стекловолокна. Частицы стекла, оставшиеся в устройстве, могут прилипнуть к одежде и вызвать раздражение на коже.

ПРИМЕЧАНИЕ

- Если выключить устройство в процессе сушки, в целях безопасности двигатель вентилятора сушки может проработать еще 60 секунд.
- Будьте осторожны, когда достаете белье из устройства: белье или устройство может иметь высокую температуру.
- Расчетное время сушки отличается от фактического времени сушки во время автоматического цикла. Тип ткани, размер нагрузки, и сухость влияют на выбранное время сушки.
- Если выбрать только сушку, для экономии энергии автоматически включится отжим.

ru-ru_main.book.book Page 34 Sunday, June 30, 2024 3:15 PM

Использование программы сушки

Вы можете создать пользовательскую программу, выбрав необходимые из следующих функций сушки.

Стандарт
Сокращает время сушки и экономит электроэнергию при сушке белья.

- Тип ткани: хлопковые и льняные изделия, например, хлопковые полотенца, майки и одежда из льна.
- Максимальная загрузка: **номинальная**

Время 30/60/120 минут
Время сушки можно изменить в соответствии с максимальной загрузкой.

- Тип ткани: хлопковые изделия, полотенца
- Максимальная загрузка: **1 кг (30 минут), 2 кг (60 минут), 4 кг (120 минут)**

Для глажки
Подходит для облегчения глажки белья, которое после сушки остается во влажном состоянии.

- Тип ткани: хлопковые и льняные изделия, которые готовы для глажки после окончания цикла сушки.
- Максимальная загрузка: **номинальная**

Низкая температура
Подходит для сушки при низкой температуре, чтобы снизить вред для белья.

- Тип ткани: предназначена для сушки деликатных тканей.
- Максимальная загрузка: **3,5 кг**

Стандарт Эко
Подходит для интенсивной сушки.

- Тип ткани: хлопковые и льняные изделия, например, хлопковые полотенца, майки и одежда из льна.
- Максимальная загрузка: **номинальная**

ПРИМЕЧАНИЕ

- Максимальный объем загрузки белья для стирки в два раза превышает максимальный объем загрузки белья для сушки. Если машина используется в том числе для сушки белья, для обеспечения ее эффективности следует сократить объем загрузки белья для стирки. В случае полной загрузки барабана при стирке до начала цикла сушки следует извлечь половину белья.
- Все циклы сушки начинаются с короткого цикла отжима для удаления из белья максимального количества влаги до начала сушки.

Использование функций стирки и сушки

1. Подготовьте белье и загрузите его в барабан.
   - Для обеспечения эффективности сушки все загружаемые изделия должны быть изготовлены из одинакового материала одинаковой толщины.
   - Не допускайте избыточной загрузки барабана. В барабане должно быть достаточно места для переворачивания белья.
2. Нажмите кнопку **Питание**.
3. Выберите программу стирки.
4. Добавьте моющее средство.
5. Несколько раз нажмите кнопку **Сушка**, чтобы выбрать одну из следующих функций.
   - Стандарт - предназначена для стандартной сушки белья.
   - Время 30/60/120 минут: предназначена для сушки белья в течение заданного времени.
   - Для глажки - предназначена для легкой сушки белья перед глажкой, при этом белье остается слегка влажным.

ru-ru_main.book.book Page 35 Sunday, June 30, 2024 3:15 PM

- Низкая температура - предназначена для сушки деликатных тканей.

6 Нажмите кнопку **Пуск/Пауза**.

Использование только функции сушки

1 Подготовьте белье и загрузите его в барабан.
- Для обеспечения эффективности сушки все загружаемые изделия должны быть изготовлены из одинакового материала одинаковой толщины.
- Не допускайте избыточной загрузки барабана. В барабане должно быть достаточно места для переворачивания белья.

2 Нажмите кнопку **Питание**.
- Не выбирайте программу стирки и не добавляйте моющее средство.

3 Несколько раз нажмите кнопку **Сушка**, чтобы выбрать одну из следующих функций.
- Стандарт - предназначена для стандартной сушки белья.
- Время 30/60/120 минут: предназначена для сушки белья в течение заданного времени.
- Для глажки - предназначена для легкой сушки белья перед глажкой, при этом белье остается слегка влажным.
- Низкая температура - предназначена для сушки деликатных тканей.
- Стандарт Эко - предназначена для сушки более плотных тканей.

4 Нажмите кнопку **Пуск/Пауза**.

ПРИМЕЧАНИЕ

- Если вы выберете эту программу, вы не сможете выбрать программу сушки. В этом случае дважды нажмите кнопку **Питание**, чтобы отключить и снова включить стиральную машину.

ru-ru_main.book.book Page 36 Sunday, June 30, 2024 3:15 PM

Дополнительные режимы и функции

Для задания собственных настроек программ можно использовать дополнительные режимы и функции.

Выбор программы стирки

Для каждой программы предусмотрены настройки по умолчанию, которые выбираются автоматически. Вы можете изменить эти настройки с помощью следующих кнопок.

Температура
Данная кнопка используется для установки температуры стирки для выбранной программы.

- Нажмите и удерживайте кнопку **Температура** до появления необходимого значения на дисплее.
- Выберите температуру воды, подходящую для загруженного белья. Для получения оптимального результата следуйте рекомендациям на ярлыках одежды.

Отжим
Скорость отжима можно выбрать, нажав на эту кнопку несколько раз.

- Нажмите кнопку **Отжим**, чтобы выбрать скорость вращения барабана.

ПРИМЕЧАНИЕ

- Если выбрана скорость отжима ⊘, барабан стиральной машины будет вращаться перед сливом.

Полоскание+
Использовать данную функцию рекомендуется людям с аллергией на средства для стирки.

- Для добавления одного цикла полоскания нажмите на кнопку **Полоскание+**.

Интенсивная
Эта функция предназначена для стирки белья с обычной или сильной степенью загрязнения.

- Нажмите кнопку **Интенсивная**.

Для создания пользовательской программы стирки выполните следующие шаги

1. Подготовьте белье и загрузите его в барабан.
2. Нажмите кнопку **Питание**.
3. Добавьте моющее средство.
4. Выберите программу стирки.
5. Выберите необходимые параметры программы стирки с помощью кнопок (**Температура**, **Отжим**, **Полоскание+** и **Интенсивная**).
6. Нажмите кнопку **Пуск/Пауза**.

Использование только функции отжима

1. Подготовьте белье и загрузите его в барабан.
2. Нажмите кнопку **Питание**.
   - Не выбирайте программу стирки и не добавляйте моющее средство.
3. Нажмите кнопку **Отжим**.
4. Нажмите кнопку **Пуск/Пауза**.

ПРИМЕЧАНИЕ

- Если вы выберете эту программу стирки, вы не сможете выбрать только цикл отжима. В этом случае дважды нажмите на кнопку

ru-ru_main.book.book Page 37 Sunday, June 30, 2024 3:15 PM

Питание, чтобы отключить и снова включить стиральную машину.

Использование основных функций

Вы можете создать пользовательскую программу, выбрав необходимые из следующих основных функций.

Предв. Стирка
Использовать данную функцию рекомендуется при стирке белья с высокой степенью загрязнения.

1 Нажмите кнопку **Питание**.

2 Выберите программу стирки.

3 Нажмите кнопку **Интенсивная** и удерживайте ее нажатой 3 секунды.

4 Нажмите кнопку **Пуск/Пауза**.

Добавить белье
Данную функцию можно использовать для добавления или извлечения белья из барабана стиральной машины после запуска программы стирки.

1 Нажмите кнопку **Питание**.

2 Выберите программу стирки.

3 Нажмите кнопку **Пуск/Пауза**.

4 Нажмите кнопку **Добавить белье**, если необходимо добавить или извлечь белье.

5 Когда дверца будет автоматически разблокирована, откройте ее и добавьте или извлеките белье.

6 Закройте дверцу и нажмите кнопку **Пуск/Пауза**.

ПРИМЕЧАНИЕ

- Если стиральная машина заполнена водой или выполняется стирка горячей водой, в целях безопасности дверца должна оставаться закрытой. При этом добавлять белье нельзя.

Таймер
Эта функция задается, чтобы машина автоматически включилась и закончила стирку через указанный промежуток времени.

1 Нажмите кнопку **Питание**.

2 Выберите программу стирки.

3 Нажмите кнопку **Таймер**, если необходимо добавить или извлечь белье.

4 Нажмите кнопку **Пуск/Пауза**.

ПРИМЕЧАНИЕ

- За исключением светодиодной кнопки **Таймер**, все светодиоды на панели управления будут отключены в течение 20 минут. Работа этой функции может отличаться в зависимости от приобретенной модели.
- Задаваемое время — это время завершения цикла программы, а не его начала. Фактическое время работы зависит от температуры воды, загрузки и других факторов.
- Для отмены функции задержки по времени необходимо, чтобы была нажата кнопка **Питание**.

ru-ru_main.book.book Page 38 Sunday, June 30, 2024 3:15 PM

ПРИМЕЧАНИЕ

- При использовании этой функции старайтесь не использовать жидкие моющие средства.

Настройки

Блокировка от детей
Эта функция предназначена для блокировки управления. Она не позволяет детям вносить изменения в параметры программы и управлять устройством.

ПРИМЕЧАНИЕ

- При установке данной функции будут заблокированы все кнопки, кроме кнопки **Питание**.
- Если элементы управления заблокированы, значок CL и значение оставшегося времени будут попеременно отображаться на дисплее до отключения данной функции.
- Отключение питания не ведет к сбросу данной функции. Для получения доступа к другим функциям необходимо сначала деактивировать данную функцию.

Блокировка панели управления

1 Включение питания.

2 Для того чтобы включить эту функцию, одновременно нажмите кнопки **Таймер** и **Добавить белье** и удерживайте их в течение 3 секунд.
   - Будет подан звуковой сигнал, и надпись CL начнет отображаться на дисплее.

Снятие блокировки панели управления

1 Включение питания.

2 Для того чтобы выключить эту функцию, одновременно нажмите кнопки **Таймер** и **Добавить белье** и удерживайте их в течение 3 секунд.

Звуковой сигнал вкл/выкл
В момент запуска и остановки выполнения программы устройство воспроизводит мелодию.

- Одновременно нажмите и удерживайте кнопки **Полоскание+** и **Сушка** в течение 3 секунд, чтобы включить/выключить эту функцию.

ru-ru_main.book.book Page 39 Sunday, June 30, 2024 3:15 PM

ИНТЕЛЛЕКТУАЛЬНЫЕ ФУНКЦИИ

Приложение LG ThinQ

Приложение **LG ThinQ** позволяет управлять данным устройством с помощью смартфона.

Функции приложения LG ThinQ

Подключайтесь к устройству со смартфона при помощи удобных интеллектуальных функций.

Удаленный старт
Данная функция позволяет удаленно управлять устройством из приложения **LG ThinQ**.

Моя программа
Вы можете загрузить новые и специальные циклы, которые не включены в базовые циклы на устройстве.

После успешной регистрации прибора появляется возможность загружать разнообразные специальные циклы стирки, соответствующие модели машины.

После загрузки цикла стирки соответствующие данные будут сохранены в приложении до загрузки нового цикла.

ПРИМЕЧАНИЕ

- Одновременно на устройстве можно сохранить только один загруженный цикл.

Рекомендации по очистке барабана
Эта функция показывает, сколько циклов осталось до выполнения цикла **Очистка барабана**.

Контроль за расходом электроэнергии
Данная функция проверяет расход электроэнергии за последние циклы и средний расход электроэнергии за месяц.

Smart Diagnosis
Эта функция предоставляет полезную информацию для диагностики и решения проблем с устройством на основе характера использования.

Настройки
Позволяет задавать различные параметры на устройстве и в приложении.

Push-уведомления
Вы можете настроить получение push-уведомлений на смартфоне о завершении цикла или неисправности устройства. Данные уведомления будут отправляться даже в том случае, если приложение **LG ThinQ** неактивно.

ПРИМЕЧАНИЕ

- При изменении маршрутизатора беспроводной сети, поставщика услуг интернета или пароля удалите зарегистрированное устройство из приложения **LG ThinQ** и зарегистрируйте его снова.
- В целях улучшения продукта в приложение могут вноситься изменения без предварительного уведомления пользователя.
- Характеристики могут меняться в зависимости от модели.

ru-ru_main.book.book Page 40 Sunday, June 30, 2024 3:15 PM

Установка приложения LG ThinQ и подключение устройства LG

Модели с QR-кодом

Отсканируйте QR-код на устройстве с помощью камеры или приложения для считывания QR-кодов на смартфоне.

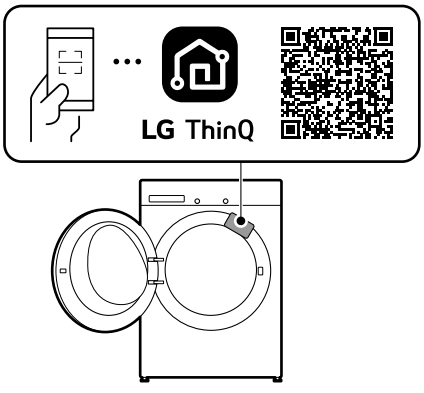

Модели без QR-кода

1 Найдите приложение **LG ThinQ** в Google Play Store или Apple App Store и установите его на смартфон.

2 Запустите приложение **LG ThinQ** и войдите в систему под имеющейся учетной записью или создайте новую учетную запись LG.

3 Нажмите кнопку добавления (+) в приложении **LG ThinQ** для подключения устройства LG. Следуйте инструкциям в приложении для завершения процесса.

ПРИМЕЧАНИЕ

- Чтобы проверить Wi-Fi-соединение, убедитесь, что индикатор Wi-Fi на панели управления светится.
- Прибор поддерживает только сети Wi-Fi 2,4 ГГц. Чтобы проверить частоту вашей сети, обратитесь к поставщику услуг Интернет или см. инструкции к беспроводному маршрутизатору.
- Приложение **LG ThinQ** не предназначено для решения проблем с подключением к сети, а также неполадками и ошибками, вызванными сетевым подключением.
- Окружающая беспроводная среда может замедлить работу беспроводной сети.
- Если расстояние между устройством и беспроводным маршрутизатором слишком большое, сигнал ослабевает. Подключение может занять много времени или возможен сбой установки.
- Если возникли какие-либо проблемы при подключении устройства к сети Wi-Fi, это может быть вызвано тем, что устройство находится слишком далеко от маршрутизатора. Приобретите ретранслятор (усилитель сигнала) Wi-Fi, чтобы улучшить сигнал Wi-Fi.
- В зависимости от Интернет-провайдера с сетевым соединением могут возникать те или иные проблемы.
- Подключение Wi-Fi может быть не установлено или прервано из-за особенностей домашней сети.
- Устройство может не подключиться из-за проблем с беспроводной передачей сигнала. Отключите устройство от сети и подождите примерно минуту перед тем, как повторить попытку.
- Если на вашем беспроводном маршрутизаторе включен брандмауэр, отключите брандмауэр или добавьте к нему исключение.
- Имя беспроводной сети (SSID) должно содержать английские буквы и цифры. (Не используйте специальные символы.)
- Пользовательский интерфейс смартфона (ПИ) может отличаться в зависимости от операционной системы (ОС) и производителя.
- Если протокол безопасности маршрутизатора настроен на **WEP**, возможен сбой настройки сети. Измените его на другой протокол безопасности (рекомендуется **WPA2**) и снова подключите устройство.

ru-ru_main.book.book Page 41 Sunday, June 30, 2024 3:15 PM

- Запустите приложение **LG ThinQ** и следуйте инструкциям в приложении для подключения устройства.

Дистанционное управление машиной

Удаленный старт
Управляйте работой стиральной машины дистанционно при помощи смартфона. Кроме того, вы можете контролировать выполнение цикла и получать информацию о том, сколько времени осталось до его завершения.

Использование данной функции

1 Загрузите белье в барабан.
   - По желанию в соответствующие отделы лотка можно добавить отбеливатель или смягчитель для ткани.

2 Нажмите кнопку **Питание**.

3 Нажмите и удерживайте кнопку **Удаленный старт** в течение 3 секунд, чтобы включить функцию дистанционного управления.

4 Запустите цикл с помощью приложения **LG ThinQ** на вашем смартфоне.

ПРИМЕЧАНИЕ

- После активации данной функции запуск циклов стирки можно будет осуществлять из приложения **LG ThinQ**. Если цикл стирки не запущен, устройство будет ожидать его запуска до дистанционного выключения из приложения или до отключения данной функции.
- Нельзя запустить цикл дистанционно, если открыта дверца.

Отключение функции вручную
Если данная функция активирована, нажмите и удерживайте кнопку **Удаленный старт** в течение 3 секунд.

РУССКИЙ

Технические характеристики модуля беспроводной ЛВС

Модель	LCW-007
Диапазон частот:	2412–2472 МГц
Выходная мощность (макс.)	IEEE 802.11 b: 17,59 dBm
	IEEE 802.11 g: 17,39 dBm
	IEEE 802.11 n (HT20): 16,64 dBm
	IEEE 802.11 n (HT40): 17,05 dBm

Версия ПО беспроводной функции: V 1.0

Пользователю: это устройство следует устанавливать на расстоянии не менее 20 см от прибора.

Уведомление о программном обеспечении с открытым исходным кодом

Чтобы получить исходный код в соответствии с лицензиями GPL, LGPL, MPL и другими лицензиями с открытым исходным кодом, которые обязаны раскрывать исходный код, содержащийся в этом изделии, и получить доступ ко всем указанным условиям лицензии, уведомлениям об авторских правах и другим соответствующим документам, пожалуйста, посетите веб-сайт https://opensource.lge.com.

Компания LG Electronics также может предоставить открытый исходный код на компакт-диске за плату, покрывающую связанные с этим расходы (стоимость носителя, пересылки и обработки), по запросу, который следует отправить по адресу электронной почты opensource@lge.com.

ru-ru_main.book.book Page 42 Sunday, June 30, 2024 3:15 PM

Это предложение действительно для всех, кто получает эту информацию, в течение трех лет после нашей последней поставки этого изделия.

Smart Diagnosis

Данная функция служит для поиска и решения проблем с вашим устройством.

ПРИМЕЧАНИЕ

- По причинам, не связанным с LGE, служба может не работать из-за внешних факторов, таких как, например, недоступность Wi-Fi, сбой соединения Wi-Fi, политика используемого магазина приложений или недоступность приложения.
- Функция может подвергаться изменениям без предварительного уведомления и может быть реализована по-разному в зависимости от местоположения пользователя.

Использование функции LG ThinQ для выявления неисправностей

Если с вашим устройством, поддерживающим Wi-Fi, возникла проблема, оно может передать данные о неисправности на смартфон через приложение **LG ThinQ**.

- Запустите приложение **LG ThinQ** и выберите функцию **Smart Diagnosis** в открывшемся меню. Следуйте инструкциям в приложении **LG ThinQ**.

Использование звуковой диагностики для выявления неисправностей

Чтобы использовать функцию звуковой диагностики, следуйте инструкциям, приведенным ниже.

- Запустите приложение **LG ThinQ** и выберите функцию **Smart Diagnosis** в открывшемся меню. Следуйте инструкциям по выполнению звуковой диагностики в приложении **LG ThinQ**.

1. Чтобы включить устройство, нажмите кнопку **Питание**.
   - Не нажимайте другие кнопки.
2. Поднесите микрофон вашего смартфона как можно ближе к кнопке **Питание**.

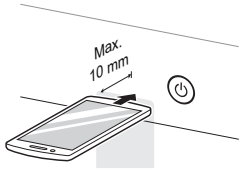

3. Нажмите и удерживайте кнопку **Температура** не менее 3 секунд, одновременно держа микрофон смартфона около кнопки **Питание** до полной передачи данных.
   - Не убирайте смартфон, пока данные не будут переданы. Оставшееся время передачи отображается в приложении.
4. После окончания передачи данных данные о неисправности будут отображены в приложении.

ПРИМЕЧАНИЕ

- Не перемещайте смартфон в процессе передачи сигналов для получения достоверных результатов.

ru-ru_main.book.book Page 43 Sunday, June 30, 2024 3:15 PM

ТЕХНИЧЕСКОЕ ОБСЛУЖИВАНИЕ

⚠ ОСТОРОЖНО!

- Во избежание удара током выключите стиральную машину из розетки перед очисткой. Несоблюдение этого правила может привести к серьезной травме, пожару, удару током или летальному исходу.
- Ни в коем случае не используйте сильнодействующие химикаты, абразивные очистители или растворители для чистки машины. Они могут повредить отделку.

Очистка после каждой стирки

Детали, которые необходимо очищать

Обязательно извлеките все из машины сразу после стирки. Если оставить влажные вещи внутри, на одежде могут появиться складки, одежда может полинять и приобрести неприятный запах.

- После завершения цикла стирки протрите дверцу и уплотнение на дверце, чтобы удалить влагу.
- Оставьте дверцу приоткрытой, чтобы высушить барабан.
- Сотрите с машины влагу сухой тканью.

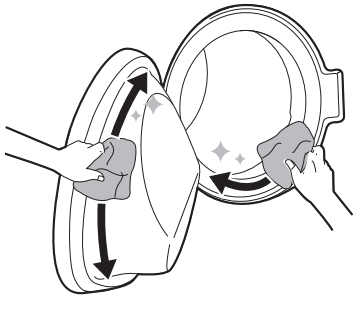

⚠ ОСТОРОЖНО!

- Оставляйте дверцу открытой, чтобы высушить внутреннюю часть машины, только если дети находятся под присмотром.

Очистка наружной части

Правильный уход поможет продлить срок службы стиральной машины.

Наружная часть

- Как можно быстрее вытрите всю пролитую воду.
- Протрите влажной, а затем сухой тканью, чтобы удалить влагу со стыков.
- Не нажимайте на поверхность машины или дисплей острыми предметами.

Дверца

- Протрите наружную и внутреннюю часть сначала влажной тканью, затем еще раз сухой.

⚠ ОСТОРОЖНО!

- Не предпринимайте попыток по отсоединению каких-либо панелей или разборке машины. Не используйте острые предметы для управления машиной через панель управления.

Регулярная очистка устройства

Очистка барабана

Это программа для очистки внутренних частей устройства с помощью замачивания, стирки, полоскания и отжима.

ru-ru_main.book.book Page 44 Sunday, June 30, 2024 3:15 PM

Данную функцию следует запускать **один раз в месяц** (или чаще при необходимости), чтобы удалить отложения моющего средства, кондиционера для белья и другие загрязнения.

- Если вы ощущаете неприятный запах или запах плесени, исходящие из устройства, запускайте эту функцию **раз в неделю в течение трех недель** в дополнение к стандартному графику очистки.

ПРИМЕЧАНИЕ

- При наличии необходимости запуска этой функции на дисплее будет отображаться значок tcL.

1 Выньте все вещи из стиральной машины и закройте дверцу.

2 Откройте лоток для моющих средств и добавьте средство препятствующее образованию известковых отложений, в основной лоток.
   - Моющее средство в таблетках, являющееся альтернативой порошкообразному моющему средству, может быть добавлено непосредственно в барабан.

3 Медленно закройте раздаточный лоток.

4 Включите питание, после чего выберите функцию **Очистка барабана**.

5 Нажмите кнопку **Пуск/Пауза** для запуска программы.

6 Оставьте дверцу открытой, чтобы просушить внутренние детали устройства.
   - Если внутренние детали устройства не будут полностью высушены, это может привести к возникновению неприятного запаха или появлению плесени.

⚠ ОСТОРОЖНО!

- Оставляйте дверцу открытой, чтобы высушить внутреннюю часть машины, только если дети находятся под присмотром.

Очистка впускного фильтра подачи воды

Впускной фильтр подачи воды собирает известь и любой осадок, который может находиться в воде, подаваемой в машину. Очищайте впускной фильтр приблизительно каждые шесть месяцев либо чаще, если вода очень жесткая или содержит следы известковой накипи.

- Закройте краны подачи воды, если не планируете использовать устройство в течение некоторого времени (например, в течение выходных), особенно если рядом на полу не предусмотрен сток (желоб).
- Если вода не подается в лоток для моющих средств, на панели управления будет отображаться значок IE.

1 Выключите электрическое питание и водопроводный кран, а затем открутите наливной шланг.

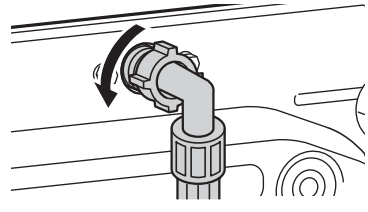

2 Извлеките впускной фильтр подачи воды с помощью небольших щипцов и очистите

ru-ru_main.book.book Page 45 Sunday, June 30, 2024 3:15 PM

его с помощью зубной щетки средней жесткости.

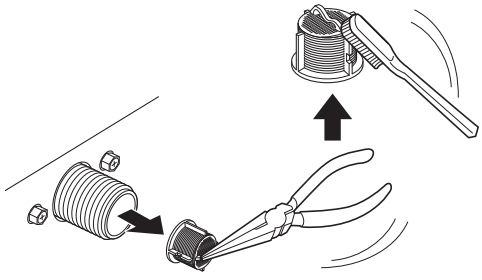

Очистка фильтра сливного насоса и выполнение экстренного слива воды

В сливном фильтре собираются нитки и мелкие предметы, попавшие в машину. Чтобы обеспечить нормальное функционирование машины, обязательно очищайте фильтр каждые шесть месяцев.

Перед тем как производить очистку фильтра сливного насоса, следует дождаться остывания воды. При крайней необходимости откройте дверцу или выполните экстренный слив воды.

1 Отключите машину от сети.

2 Откройте крышку и извлеките сливную трубку.

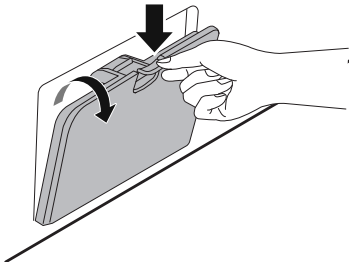

3 Сначала извлеките заглушку из сливной трубки и слейте воду.

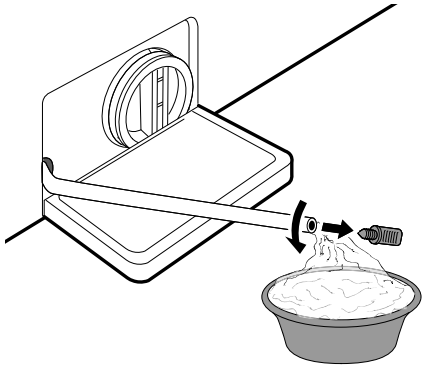

4 Медленно отверните фильтр сливного насоса, чтобы слить остатки воды, а затем удалите все загрязнения и посторонние предметы из фильтра.

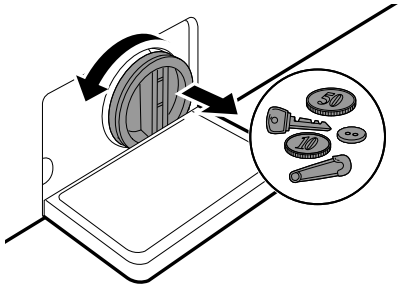

5 После завершения очистки фильтра сливного насоса осторожно установите фильтр на место и снова заверните крышку сливного отверстия по часовой стрелке так, чтобы исключить заедание резьбы и утечку жидкости. Снова установите заглушку в

ru-ru_main.book.book Page 46 Sunday, June 30, 2024 3:15 PM

сливную трубку и поместите трубку в соответствующий держатель.

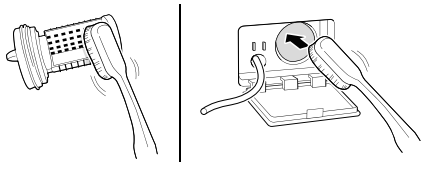

6 Закройте крышку.

⚠ ВНИМАНИЕ!

- Сливайте осторожно, вода может быть горячей.
- Раз в месяц (или чаще при необходимости) запускайте программу очистки барабана, чтобы удалить отложения моющего средства и другие загрязнения.

Очистка раздаточного лотка

Моющее средство и кондиционер для белья могут засохнуть в лотке для моющих средств. Жидкие моющие средства могут оставаться под лотком и не распределяться полностью. Один-два раза в месяц извлекайте лоток и вставные элементы и **проверяйте их на наличие скопившихся моющих средств**.

1 Чтобы вынуть лоток, нужно потянуть его на себя до остановки.
   - Нажав и удерживая кнопку разблокировки, осторожно потяните лоток на себя.

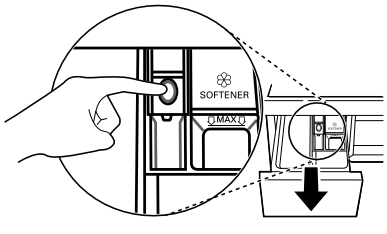

2 Удалите отложения моющего средства и смягчителя.
   - Для удаления отложений промойте лоток и его элементы теплой водой. Очистку лотка можно производить только водой.

3 Выемка в лотке очищается тканью или небольшой неметаллической щеткой.
   - Полностью удалите осадок из верхней и нижней части выемки.

4 После очистки вытрите мокрую поверхность сухим полотенцем или тканью.

5 Установите элементы лотка в соответствующие отсеки и установите лоток для моющих средств в стиральную машину.

ru-ru_main.book.book Page 47 Sunday, June 30, 2024 3:15 PM

ПОИСК И УСТРАНЕНИЕ НЕИСПРАВНОСТЕЙ

При эксплуатации прибора могут возникать ошибки или неисправности. В приведенных ниже таблицах содержатся возможные причины и рекомендации по устранению сообщений об ошибках или неисправностей. Чтобы сэкономить время и средства, которые могут быть затрачены на обращение в сервисный центр компании LG Electronics, рекомендуется внимательно ознакомиться с данными таблицами.

Перед обращением в сервисный центр

Устройство оборудовано системой автоматического отслеживания ошибок, которая выполняет обнаружение и диагностику проблем на ранней стадии. Если устройство работает неправильно или совсем не работает, прежде чем позвонить в сервисный центр компании LG Electronics, выполните проверку по приведенным ниже таблицам.

Сообщения об ошибке

Признаки	Возможная причина и решение
IE **НЕИСПРАВНОСТЬ ПОДАЧИ ВОДЫ**	**Недостаточный напор воды. Вода не поступает в машину или поступает в нее медленно.** • Попробуйте подключиться к другому крану.
	Кран подачи воды не полностью открыт. Вода не поступает в машину или поступает в нее медленно. • Полностью откройте кран.
	Шланг (-и) подачи воды изогнуты. • Выпрямите или замените шланг подачи воды.
	Фильтр шланга (-ов) подачи воды засорен. • Закройте краны и отсоедините шланги подачи воды от стиральной машины, затем проверьте и очистите фильтр клапана подачи воды.
UE **ОШИБКА ДИСБАЛАНСА**	**Машина оснащена системой, которая обнаруживает и исправляет разбалансировку.** • Белье может быть слишком влажным в конце цикла стирки. Перераспределите загруженное белье, чтобы обеспечить нормальное вращение. Закройте дверцу и нажмите кнопку **Пуск/ Пауза**. Барабан может начать вращение через несколько секунд. Чтобы барабан начал вращение, дверца должна быть заблокирована.

ru-ru_main.book.book Page 48 Sunday, June 30, 2024 3:15 PM

Признаки	Возможная причина и решение
UE **ОШИБКА ДИСБАЛАНСА**	**Загружен слишком малый объем. Система может остановить вращение или даже полностью прервать цикл вращения при загрузке тяжелых вещей (таких как коврик для ванной, купальный халат и т. д.) по отдельности.** • Добавьте одну или две похожие вещи или вещи меньшего размера, чтобы сбалансировать нагрузку. Закройте дверцу и нажмите кнопку **Пуск/Пауза**. Барабан может начать вращение через несколько секунд. Чтобы барабан начал вращение, дверца должна быть заблокирована.
OE **ОШИБКА СПУСКА ВОДЫ**	**Сливной шланг изогнут или засорен. Вода не сливается из машины или сливается медленно.** • Очистите и выпрямите шланг.
	Сливной фильтр засорен. • Проверьте и очистите сливной фильтр.
dE dE1 dE2 dE4 **ОШИБКА ДВЕРЦЫ**	**Неисправность датчика дверцы.** • Обратитесь в сервисный центр компании LG. Номер регионального сервисного центра компании LG можно найти в гарантийном талоне.
tE **ОШИБКА УПРАВЛЕНИЯ**	**Ошибка системы управления.** • Выньте вилку из розетки и вызовите мастера.
LE **ОШИБКА БЛОКИРОВКИ ДВИГАТЕЛЯ**	**Перегрузка двигателя.** • Подождите 30 минут до остывания двигателя, после чего снова запустите цикл.
FE **ОШИБКА ПЕРЕЛИВА ВОДЫ**	**Вода переливается из-за неполадки клапана подачи воды.** • Закройте кран подачи воды. Отключите вилку питания от электросети. Обратитесь в сервисный центр.
PE **ОШИБКА ДАТЧИКА ДАВЛЕНИЯ**	**Неисправность датчика уровня воды.** • Закройте кран подачи воды. Отключите вилку питания от электросети. Обратитесь в сервисный центр.
uS **ОШИБКА ДАТЧИКА ВИБРАЦИИ**	**Неисправность датчика вибрации.** • Позвоните в сервисную службу.
FF **ОШИБКА ЗАМЕРЗАНИЯ**	**Произошло замерзание шланга подачи воды/сливного шланга или сливного насоса.** • Залейте в барабан теплую воду, чтобы разморозить сливной шланг и сливной насос. Накройте шланг подачи воды влажным теплым полотенцем.
AE **УТЕЧКА ВОДЫ**	**Повторяющаяся утечка воды.** • Позвоните в сервисную службу.

ru-ru_main.book.book Page 49 Sunday, June 30, 2024 3:15 PM

Признаки	Возможная причина и решение
PF **СБОЙ ПИТАНИЯ**	**Во время работы мог произойти сбой питания или перерыв в подаче электроэнергии.** • Чтобы перезапустить цикл, нажмите кнопку **Пуск/Пауза**.
dHE **ОШИБКА СУШКИ**	**Не работают только функции сушки.** • Позвоните в сервисную службу.

Звуки, которые могут возникнуть при эксплуатации

Признаки	Возможная причина и решение
Стук и лязг	**Возможно в барабан попали посторонние предметы, например ключи, монеты или булавки.** • Остановите машину, проверьте барабан на наличие посторонних предметов. Если после перезапуска машины шум не прекратился, обратитесь в сервисный центр.
Стук	**При стирке большого количества белья может возникнуть стук. Как правило, это нормально.** • Если звук не прекращается, вероятно, возникла разбалансировка машины. Остановите машину и заново распределите загруженное белье.
	Возможно, загруженное белье распределено неравномерно. • Поставьте программу на паузу и заново распределите загруженное белье после разблокировки дверцы.
Вибрирующий шум	**Упаковочные материалы не удалены.** • Удалите упаковочные материалы.
	Возможно, загруженное белье неравномерно распределено по барабану. • Поставьте программу на паузу и заново распределите загруженное белье после разблокировки дверцы.
	Не все ножки, предназначенные для выравнивания, надежно и равномерно стоят на полу. • Инструкции по выравниванию устройства приведены в разделе **Выравнивание устройства**.
	Пол не обладает достаточной жесткостью. • Проверьте целостность и жесткость пола. См. раздел **Требования к месту установки**, чтобы правильно выбрать место установки.

ru-ru_main.book.book Page 50 Sunday, June 30, 2024 3:15 PM

Эксплуатация

Признаки	Возможная причина и решение
Утечка воды.	**Сливные трубы засорены.** • Очистите сливную трубу. При необходимости вызовите сантехника.
	Утечка вызвана неправильной установкой или засорением сливного шланга. • Очистите и выпрямите шланг. Регулярно выполняйте проверку и очистку сливного фильтра.
	Крышка фильтра сливного насоса неправильно установлена. • Повторите установку фильтра сливного насоса.
Машина не работает.	**Панель управления отключилась по причине отсутствия активности.** • Это нормально. Чтобы включить устройство, нажмите кнопку **Питание**.
	Машина выключена из розетки. • Убедитесь в том, что кабель питания надежно вставлен в работающую розетку.
	Отключена подача воды. • Полностью откройте кран подачи воды.
	Элементы управления не прошли должную настройку. • Убедитесь в правильности установки программы стирки. Закройте дверцу и нажмите кнопку **Пуск/Пауза**.
	Дверца открыта. • Закройте дверцу и убедитесь в том, что вещи не зажаты дверцей и не мешают полностью ее закрыть.
	Автоматический выключатель выключен/плавкий предохранитель перегорел. • Проверьте автоматический выключатель/плавкий предохранитель домашней электросети. Замените предохранители или включите выключатель. Устройство должно быть подключено к выделенному контуру электросети. После восстановления подачи питания машина возобновит выполнение программы стирки с места остановки.
	Необходимо выполнить сброс системы управления в исходное состояние. • Нажмите кнопку **Питание**, после чего повторите выбор необходимой программы и нажмите кнопку **Пуск/Пауза**.

ru-ru_main.book.book Page 51 Sunday, June 30, 2024 3:15 PM

Признаки	Возможная причина и решение
Машина не работает.	**Кнопка Пуск/Пауза не была нажата после установки программы.** • Нажмите кнопку **Питание**, после чего повторите выбор необходимой программы и нажмите кнопку **Пуск/Пауза**. Если кнопка **Пуск/Пауза** не будет нажата в течение определенного времени, машина будет выключена.
	Слишком низкое давление воды. • Проверьте другой кран, находящийся в доме, чтобы убедиться в наличии достаточного давления воды в водопроводе.
	Машина нагревает воду или производит пар. • В некоторых циклах стирки барабан может на некоторое время останавливаться, чтобы произвести нагрев воды до заданной температуры.
Устройство останавливается на несколько минут, а затем перезапускается.	**Сработало устройство защиты двигателя, чтобы предотвратить перегрев двигателя.** • Это нормально. При срабатывании устройства защиты двигателя устройство остановится на несколько минут, а затем снова запустится.
Кнопки не работают должным образом.	**Активирована функция Блокировка от детей.** • Отключите функцию **Блокировка от детей** при необходимости.
Дверца не открывается.	**После запуска машины дверцу невозможно открыть из соображений безопасности.** • Это нормально. Дверцу можно безопасно открыть после исчезновения символа ⊗/⊗.
Машина не наполняется водой должным образом.	**Входной фильтр засорился.** • Убедитесь в том, что впускные фильтры на клапане наполнения не засорились.
	Впускные шланги могут быть перекручены. • Убедитесь в том, что впускные штанги не перекручены или не засорены.
	Недостаточный объем подаваемой воды. • Убедитесь в том, что краны горячей и холодной воды полностью открыты.
	Шланги подачи горячей и холодной воды перепутаны местами. • Проверьте соединения шлангов подачи воды.
Из машины не сливается вода.	**Сливной шланг перекручен.** • Убедитесь в том, что сливной шланг не перекручен.
	Слив расположен выше 1 м над уровнем пола. • Убедитесь в том, что сливной шланг расположен не выше 1 м над уровнем нижней поверхности устройства.

ru-ru_main.book.book Page 52 Sunday, June 30, 2024 3:15 PM

Признаки	Возможная причина и решение
Моющее средство подается не полностью или не подается совсем.	**Используется слишком много моющего средства.** • Следуйте рекомендациям производителя моющего средства.
	Фильтр сливного насоса может засориться. • Очистите сливной фильтр.
Цикл стирки длится дольше обычного.	**Загружен слишком малый объем.** • Добавьте еще вещи, чтобы машина могла равномерно распределить нагрузку.
	Тяжелые вещи перемешиваются с более легкими. • Чтобы машина могла равномерно распределять нагрузку при вращении, старайтесь стирать вещи примерно одинакового веса.
	Белье распределено неравномерно. • Если вещи запутались, разложите их равномерно вручную.
Окончание цикла отложено	**Обнаружено неравномерное распределение нагрузки или включена программа удаления пены.** • Это нормально. Остаток времени, показанный на дисплее, является только приблизительным. Фактическое время может варьироваться.

Качество стирки

Признаки	Возможная причина и решение
Плохое удаление пятен	**Ранее приобретенные пятна.** • На ранее постиранных вещах могут оставаться приобретенные пятна. Эти пятна может быть трудно удалить. Для удаления пятен может потребоваться ручная стирка или предварительная обработка.
Появление пятен	**Отбеливатель или смягчитель добавлены слишком рано.** • Отсек в раздаточном лотке переполнен. Это приводит к ускоренному добавлению отбеливателя или смягчителя. Всегда отмеряйте необходимое количество отбеливателя или кондиционера для предотвращения излишков. • Медленно закройте лоток для моющих средств.
	Отбеливатель или смягчитель был добавлен непосредственно в загруженное белье в барабане. • Обязательно используйте лоток для моющих средств, чтобы отбеливатель или смягчитель распределись правильным образом в необходимое время программы.

ru-ru_main.book.book Page 53 Sunday, June 30, 2024 3:15 PM

Признаки	Возможная причина и решение
Появление пятен	**Белье не рассортировано должным образом.** • Чтобы предотвратить окрашивание, необходимо стирать белье темных цветов отдельно от светлого и белого белья. • Не стирайте вещи с высокой степенью загрязнения вместе с вещами легкой степени загрязнения.
Образование складок	**Выгрузка из машины не проведена должным образом.** • Вынимайте вещи из машины сразу после завершения программы стирки.
	Перегрузка машины. • Разрешается загружать машину полностью, однако барабан не должен быть плотно забит вещами. Дверца машины должна закрываться без затруднений.
	Шланги подачи горячей и холодной воды перепутаны местами. • Полоскание горячей водой может привести к образованию складок на белье. Проверьте соединения шлангов подачи воды.
	Скорость отжима может быть слишком высокой. • Выберите скорость отжима в соответствии с типом загруженного белья.

Запах

Признаки	Возможная причина и решение
Запах плесени или грибка из машины	**Внутренняя часть машины не очищена должным образом.** • Регулярно используйте функцию **Очистка барабана**.
	Запахи могут возникнуть, если сливной шланг установлен неправильно и вызывает сифонирование (вода течет обратно в стиральную машину). • При установке сливного шланга убедитесь, что он не перекручен или не забит.
	Если лоток для моющего средства не очищается, причиной запаха может стать плесень и посторонние загрязнения. • Извлеките и очистите лоток для моющих средств, особенно верх и низ отсека для лотка.

ru-ru_main.book.book Page 54 Sunday, June 30, 2024 3:15 PM

Сушка

Признаки	Возможная причина и решение
Неполадки при сушке	**Проверьте кран подачи воды.** • Не кладите слишком много белья. Убедитесь, что слив работает нормально, чтобы с белья стекало достаточно воды. Белья слишком мало для правильного переворачивания. Добавьте несколько полотенец. • Закройте кран подачи воды.
Слишком большая продолжительность сушки.	**Низкая температура окружающей среды.** • Убедитесь, что температура находится в пределах допустимого диапазона.
Качество стирки слишком низкое или неудовлетворительн ое.	**Вода не подается должным образом. Вода используется для автоматической очистки фильтра для удаления ворсинок на барабане во время сушки.** • Удостоверьтесь, что кран подачи воды открыт.
	Вода не сливается должным образом. • Удостоверьтесь, что сливной фильтр не засорен.
	Устройство перегружено. • Проверьте максимальный объем загрузки для выбранной программы. При необходимости добавьте программу сушки по времени.
	Скорость отжима слишком низкая. • Выберите самую высокую скорость отжима, допустимую для программы стирки.
Из задней стенки машины выходит теплый воздух.	**Данный прибор использует теплый воздух для сушки белья.** • Теплый воздух сушит белье и затем выходит через заднюю стенку прибора.

Wi-Fi

Признаки	Возможная причина и решение
Ваш домашний прибор и смартфон не подключены к сети Wi-Fi.	**Пароль для Wi-Fi, к которой вы пытаетесь подключиться, неправильный.** • Найдите сеть Wi-Fi, подключенную к вашему смартфону, удалите ее, а затем зарегистрируйте свой прибор в **LG ThinQ**.
	Передача мобильных данных для вашего смартфона включена. • Выключите функцию **Мобильные данные** своего смартфона и зарегистрируйте устройство, используя сеть Wi-Fi.

ru-ru_main.book.book Page 55 Sunday, June 30, 2024 3:15 PM

Признаки	Возможная причина и решение
Ваш домашний прибор и смартфон не подключены к сети Wi-Fi.	**Имя беспроводной сети (SSID) настроено неправильно.** • Имя беспроводной сети (SSID) должно содержать английские буквы и цифры. (Не используйте специальные символы.)
	Частота маршрутизатора не 2,4 ГГц. • Поддерживаются только маршрутизаторы с частотой 2,4 ГГц. Установите беспроводной маршрутизатор на частоту 2,4 ГГц и подключите к нему прибор. Для проверки частоты маршрутизатора обратитесь к интернет-провайдеру или изготовителю маршрутизатора.
	Расстояние между прибором и маршрутизатором слишком большое. • Если расстояние между прибором и маршрутизатором слишком большое, сигнал может быть слабым и подключение может не настраиваться правильно. Измените место нахождения маршрутизатора, чтобы он находился ближе к прибору.

Дополнительная информация

Дата изготовления

Дата изготовления указана на этикетке, расположенной на боковой части корпуса устройства.

Формат даты: мм/гггг.

Информация о сертификации

Информацию по сертификации наших приборов, данные о номере сертификата и сроке его действия, вы можете получить в Службе поддержки клиентов LG по бесплатным телефонам.

ru-ru_main.book.book Page 56 Sunday, June 30, 2024 3:15 PM

ПРИЛОЖЕНИЕ

Листок технических данных изделия

Информация об изделии по вопросам энергетической маркировки и сертификации

Название продавца	LG
Название модели	TW4V5EG2S
Класс энергопотребления (A-G)	A
Потребление электроэнергии при стирке, отжиме и сушке в кВт·ч на один полный рабочий цикл	7,48
Потребление электроэнергии только при стирке и отжиме в кВт·ч на цикл стирки	1,52
Класс эффективности стирки (A-G)	A
Эффективность удаления воды (%)	44
Максимальная скорость вращения барабана при отжиме (об/мин)	1370
Номинал загрузки для стирки и сушки (кг)	11 и 7
Потребление воды при стирке и сушке (л)	190
Потребление воды при стирке (л)	75
Время цикла стирки и сушки (мин)	838
Годовое потребление электроэнергии (кВт·ч/год) и воды (л/год) при использовании 200 раз с применением сушки.	1496 и 38000
Годовое потребление электроэнергии (кВт·ч/год) и воды (л/год) при использовании 200 раз без применения сушки.	304 и 15000
Коэффициент мощности	0,92
Уровень шума во время стирки [дБ (A)] Уровень шума во время отжима [дБ (A)] Уровень шума во время сушке [дБ (A)]	55 76 57

- Выберите программу «Стирка: **Хлопок+**, 60 °C, 1400 об/мин» и опцию «Сушка: **Стандарт Эко**» для проверки соответствия стандарту **EN50229**.

Пояснения по размещению энергетической маркировки

Маркировка энергетической эффективности наносится на устройство или дополнительные аксессуары в соответствии с указаниями в руководстве пользователя.

ru-ru_main.book.book Page 57 Sunday, June 30, 2024 3:15 PM

Пояснения по размещению даты изготовления

Дата изготовления (месяц/год) указана на паспортной табличке изделия.

Для заметок

kk-kz_main.book.book Page 1 Sunday, June 30, 2024 3:19 PM

Нұсқаулықты көру үшін QR кодын сканерлеңіз.

ПАЙДАЛАНУШЫ НҰСҚАУЛЫҒЫ

КИІМДІ КЕПТІРЕТІН КІР ЖУҒЫШ МАШИНАЛАР

Орнатуды бастау алдында осы нұсқауларды мұқият оқыңыз. Бұл орнатуды жеңілдетеді және өнімнің дұрыс және қауіпсіз орнатылуын қамтамасыз етеді. Орнатқаннан кейін болашақта пайдалану үшін бұл нұсқауларды өнімнің жанына қойыңыз.

ҚАЗАҚША

TW4V5EG2S

www.lg.com

Copyright © 2024 LG Electronics Inc. All Rights Reserved.

МАЗМҰНЫ

Бұл нұсқаулықта сатып алған үлгіден өзгеше кескіндер немесе мазмұн болуы мүмкін.

Бұл нұсқаулықты өндіруші түзете алады.

ҚАУІПСІЗДІК НҰСҚАУЛАРЫ

ПАЙДАЛАНУ АЛДЫНДА БАРЛЫҚ НҰСҚАУЛАРДЫ ОҚЫП ШЫҒЫҢЫЗ.....4
АБАЙЛАҢЫЗ.....4

ОРНАТУ

Бөлшектер мен техникалық сипаттамалары.....10
Орнату орнына қойылатын талаптар.....13
Құрылғыны қаптамасынан шығару.....14
Құрылғының деңгейін туралау.....15
Су беру шлангісін қосу.....17
Ағызу шлангісін орнату.....18

Пайдалану

Пайдалануға шолу.....20
Басқару панелі.....21
Жуылатын киімді дайындау.....24
Жуғыш құралдар мен жұмсартқыштарды қосу.....25
Бағдарлама кестесі.....28
Құрғату бағдарламасы.....32
Қосымша опциялар мен функциялар.....35

СМАРТ ФУНКЦИЯЛАРЫ

LG ThinQ қолданбасы.....38
Smart Diagnosis.....40

ТЕХНИКАЛЫҚ ҚЫЗМЕТ КӨРСЕТУ

Әр жуудан кейін тазалау.....42
Құрылғыны жүйелі түрде тазалау.....42

АҚАУЛАРДЫ ЖОЮ

Қызмет көрсетуге шақырмастан бұрын.....46

ҚОСЫМША

Өнімнің анықтама парағы 54

kk-kz_main.book.book Page 4 Sunday, June 30, 2024 3:19 PM

ҚАУІПСІЗДІК НҰСҚАУЛАРЫ

ПАЙДАЛАНУ АЛДЫНДА БАРЛЫҚ НҰСҚАУЛАРДЫ ОҚЫП ШЫҒЫҢЫЗ

Қауіпсіздік нұсқаулары құрылғыны қауыпсыз немесе дұрыс пайдаланбау салдарынан болатын қауіптер мен зақымдардың алдын алуға арналған.

Нұсқаулар төменде сипатталғандай «АБАЙЛАҢЫЗ» және «ЕСКЕРТУ» болып бөлінеді.

Қауіпсіздік шараларын сақтау туралы хабарламалар

⚠ Бұл таңбамен, жоғары қауіптілікке байланысты, іс-әрекеттер белгіленген. Осындай таңбасы бар бөлімді мұқият оқып шығыңыз және қауіптің алдын алу үшін нұсқауларды орындаңыз.

⚠ **АБАЙЛАҢЫЗ**
Бұл нұсқаулар орындалмаған жағдайда ауыр жарақатқа немесе өлімге әкелуі мүмкін екенін білдіреді.

⚠ **ЕСКЕРТУ**
Бұл нұсқаулар орындалмаған жағдайда, жеңіл жарақатқа немесе өнімнің бұзылуына алып келеді.

АБАЙЛАҢЫЗ

⚠ АБАЙЛАҢЫЗ

Өрт, тоқ соғу немесе бұйымды пайдалану кезінде жарақат алу қауіптілігін азайту үшін келесі негізгі сақтық шараларын ұстану керек.

Техникалық қауіпсіздік

- Бұл құрылғы физикалық мүмкіндігі мен ақыл-есі шектеулі немесе құрылғыға қатысты тәжірибесі мен білімі аз адамдарды (балаларды қоса) олардың қауіпсіздігіне жауапты адам

kk-kz_main.book.book Page 5 Sunday, June 30, 2024 3:19 PM

қадағаламаған кезде немесе құрылғыны пайдалануға қатысты нұсқаулар берілмеген кезде пайдалануға арналмаған.

- Балалардың құрылғымен ойнамауы қадағалануы қажет.
- Қуат сымы зақымдалса, өндірушіге, қызмет көрсететін орталыққа немесе білікті мамандарға жүгініңіз.
- Құрылғымен бірге берілген құбыршек жиынтығын немесе жаңа құбыршекті пайдаланыңыз. Ескі құбыршектерді қайта пайдалану судың ағуына және мүліктің бүлінуіне әкелуі мүмкін.
- Желдету тесіктерін кілеммен жаппаңыз.
- Бұл құрылғыны тек үй шаруашылығында ғана пайдалану керек.
- Кіріс су қысымының көрсеткіші 50 кПа-ден 800 кПа шегінде болуы тиіс.

Ең көп сыйымдылық

Құрғақ киімдерге арналған кейбір циклдерде қолданылатын максималды сыйымдылық – **Жуу (11 кг)/Кептіру (7 кг)**.

Әрбір жуу бағдарламасы үшін ұсынылған максималды сыйымдылық әртүрлі болуы мүмкін. Жақсы жуылуы үшін **ПАЙДАЛАНУ** тарауындағы **Бағдарлама кестесін** ашып, толық ақпарат алыңыз.

Кептіру барабанын пайдалану кезіндегі қауіпсіздік техникасы

- Машинада жуылмаған бұйымдарды кептірмеңіз.
- Аспаздық майы, өсімдік майы, ацетон, спирт, бензин, керосин, дақ кетіргіштер, терпентин, балауыз және балауыз кетіргіштер сияқты заттармен кірлеген бұйымдар машинада кептіруден бұрын қосымша мөлшердегі жуғыш құрал салынып, ыстық суда жуылуы керек.
- Машинаны кептіру циклын аяқтағанға дейін қызып кетуді болдырмау үшін, барлық киім-кешекті тез алып тастап қана өшіруге болады.
- Көбік резеңке (латекс резеңке), душ телпектері, су өткізбейтін тоқыма өнімдері, артқы жағы резеңке бұйымдар және киімдер

kk-kz_main.book.book Page 6 Sunday, June 30, 2024 3:19 PM

немесе кеуекті резеңке төсемдерімен толтырылған жастықшалар сияқты бұйымдар осы машинада кептірілмеуі керек.

- Мата жұмсартқыштар немесе соған ұқсас өнімдер мата жұмсартқыш нұсқауларына сәйкес пайдаланылуы тиіс.
- Оттық және сіріңке сияқты барлық нәрселерді қалталардан алып тастаңыз.
- Жуған кезде өнеркәсіптік тазартқыш химикаттар қолданылған заттар машинада кептірілмеуі керек.

Орнату

- Бұл құрылғыны қауіпсіз тасымалдау үшін екі немесе одан көп адам қажет.
- Құрылғыны ылғал және шаң жерге орнатпаңыз. Құрылғыны кез келген сыртқы аймаққа, тікелей күн көзі, жел немесе жауын сияқты ауа райы жағдайларына ұшырайтын немесе нөлден төмен температуралы аймаққа орнатпаңыз немесе сақтауға қоймаңыз.
- Қуат ашасы розеткаға толық кіріп тұрғанын тексеріңіз.
- Құрылғыны көп орынды розеткаларға, қуат тақталарына немесе ұзартқыш қуат кабеліне қоспаңыз.
- Құрылғымен берілген қуат ашасын өзгертпеңіз. Егер ол розеткаға сәйкес келмесе, білікті электр маманына дұрыс розетканы орнатуға мүмкіндік беріңіз.
- Бұл құрылғы жабдықты жерлендіру/жерге тұйықтау өткізгішіне (жерлендіру қадасына) ие қуат сымымен және жерге тұйықтау ашасымен жабдықталған. Қуат ашасы барлық жергілікті нормалар мен ережелерге сәйкес және жерлендірілген/жерге тұйықталған тиісті саңылаулы розеткаға жалғануы керек.
- Жабдықты жерге тұйықтау өткізгішін қате жалғау электр тоғының соғу қаупіне себеп болуы мүмкін. Құрылғының жерге дұрыс тұйықталғанына сенімді болмасаңыз, білікті электрші немесе қызмет көрсету қызметкерімен тексеріңіз.

kk-kz_main.book.book Page 7 Sunday, June 30, 2024 3:19 PM

Пайдалану

- Зақымдалған болса немесе зақымдалған сым не аша сияқты бөлшектері жетіспесе не сынған болса, құрылғыны пайдаланбаңыз.
- Құрылғыны қолданғанда, басқару панелін басу үшін өткір заттарды қолданбаңыз.
- Құрылғының панелдерін шешуге және бөлшектеуге тыйым салынады.
- Құрылғының қандай да бір бөлшегін жөндеуге немесе ауыстыруға тыйым салынады. Егер осы пайдаланушы нұсқаулығында көрсетілмесе, барлық жөндеу және қызмет көрсету әрекеттерін білікті қызмет көрсету қызметкері орындауы қажет. Тек өкілетті зауыттық бөлшектерді пайдаланыңыз.
- Құрылғының есігі ашық болғанда есікті төмен қарай қатты баспаңыз.
- Үй жануарларын құрылғының ішіне салмаңыз.
- Өндіруші затбелгіде жуылмайтын деп көрсеткен затты жумаңыз.
- Құрылғының астындағы және айналасындағы аймаққа мамық, қағаз, шүберек, химикаттар т.б. сияқты жанғыш заттарды жақындатпаңыз.
- құрылғының есігін ашық қалдырмаңыз. Балалар есігіне асылып не ішіне өрмелеп кіріп, жарақат алуы немесе машинаны зақымдауы мүмкін.
- Жанғыш не жарылғыш заттармен (балауыздар, балауыз еріткіштері, май, бояу, бензин, майсыздандырғыш, құрғақ тазалау еріткіштері, керосин, бензин, дақ кетіргіш, скипидар, өсімдік майы, аспаздық майы, ацетон, спирт, т.б. сияқты) тазаланған, жуылған, малынған немесе шашыраған бұйымдарды салмаңыз, жумаңыз не кептірмеңіз. Осы талапты сақтамау өртке не жарылысқа себеп болуы мүмкін.
- Тез тұтанатын немесе жанғыш заттарды (эфир, бензол, спирт, химикат, сұйытылған газ, жанғыш аэрозоль, бензин, сұйылтқыш, мұнай, инсектицид, ауа тазартқыш, косметика және т.б.) құрылғының жанында пайдаланбаңыз және сақтамаңыз.

kk-kz_main.book.book Page 8 Sunday, June 30, 2024 3:19 PM

- Жұмыс істеп тұрғанда құрылғыны ұстамаңыз. Барабанның толықтай тоқтауын күтіңіз.
- Жоғары температуралы бағдарлама барысында есікті ұстамаңыз.
- Құрылғыдан су аққан немесе су басқан жағдайда, қуат ашасын ажыратып, LG Electronics тұтынушыларды қолдау орталығына хабарласыңыз.
- Үзілген немесе жарылған жағдайда, шлангілер мен клапандардың қысымын азайту және су ағып кетпеуі үшін су құбырының крандарын өшіріңіз. Құю шлангілерінің жағдайын тексеріңіз; олар 5 жылдан кейін ауыстырылуы керек.
- Егер газ (изобутан, пропан, табиғи газ, т.б.) шығып жатса, құрылғыны немесе қуат ашасын ұстамаңыз және бөлмені дереу желдетіңіз.
- Жылдың суық мезгілінде су ағызу құбыршегі не кіріс құбыршегі қатып қалса, оны тек еріткеннен кейін пайдаланыңыз.
- Барлық жуу құралдарын, жұмсартқыштарды және ағартқыштарды балалардың қол жетпейтін жерде сақтаңыз.
- Ашаны немесе құрылғыны басқару бөліктерін ылғал қолдармен ұстамаңыз.
- Қуат сымын артық бүкпеңіз не оған ауыр зат қоймаңыз.
- Жуу барысында құрылғыдан аққан суды ұстамаңыз.
- Дренаж дұрыс жұмыс істейтініне көз жеткізіңіз. Егер су тиісті түрде ағызылмаса, Сіздің еденіңізді су басуы мүмкін.
- Ауа температурасы жоғары, ал су температурасы төмен болғанда, конденсация болуы мүмкін және осылайша еден суланады.
- Қуат ашасының байланысқан жерлерінен кір немесе шаңды сүртіңіз.

Қызмет көрсету

- Құрылғыны тазалаудың алдында, құрылғыны қуат көзінен ажыратыңыз. Басқару параметрлерін ӨШІРУЛІ күйіне немесе күту режиміне орнатсаңыз, бұл құрылғыны қуат көзінен ажыратпайды.

kk-kz_main.book.book Page 9 Sunday, June 30, 2024 3:19 PM

- Кез келген ылғалды және шаңды толығымен кетіргеннен соң, саңылаулы розеткаға қуат ашасын қауіпсіз етіп жалғаңыз.
- Оны тазалау үшін құрылғының ішіне не сыртына су бүркімеңіз.
- Құрылғыны тоқтан ешқашан қуат кабелінен тартып ажыратпаңыз. Әрқашан қуат ашасын мықтап ұстап, саңылаулы розеткадан тіке тартып алыңыз.
- Құрылғыны тек LG Electronics сервистік орталығынан білікті сервистік қызметкерлер ғана бөлшектеуі, жөндеуі немесе түрлендіруі тиіс. Құрылғыны басқа жерге жылжытсаңыз және орнатсаңыз, LG Electronics ақпарат орталығына хабарласыңыз.

Тастау

- Ескі құралды жоюдан бұрын ашаны шығарып алыңыз. Әрі қарай пайдаланудың алдын алу үшін құрылғының артындағы кабельді кесіп тастаңыз.
- Барлық бума материалдарын (мысалы, пластик қалталар мен пенопласт) балалардан алысқа тастаңыз. Бума материалдары тұншықтыруы мүмкін.
- Осы аспапты кәдеге жарату алдында электр сымын тоқтан ажыратыңыз және ұсақ жануарлар немесе балалардың ішіне түсіп кетуін болдырмау үшін есікшені алып тастаңыз.

kk-kz_main.book.book Page 10 Sunday, June 30, 2024 3:19 PM

ОРНАТУ

Бөлшектер мен техникалық сипаттамалары

ЕСКЕРТПЕ

- Құрылғы сапасын жақсарту үшін көрінісі мен техникалық сипаттамалары ескертусіз өзгеруі мүмкін.

Алдыңғы көрініс

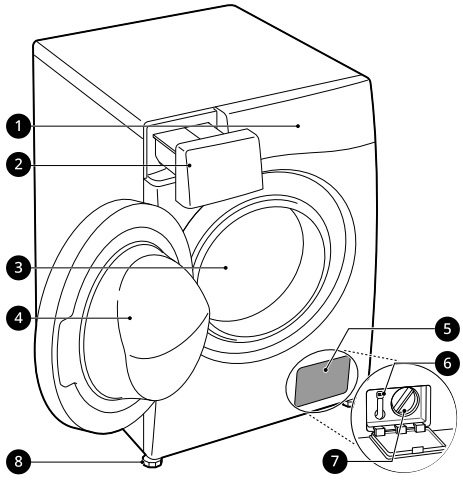

1. Басқару панелі
2. Жуғыш құралдың мөлшерлеу тартпасы
3. Барабан
4. Есік
5. Қақпақ
6. Ағызу тығыны
7. Ағызу сорғысының сүзгісі
8. Реттелмелі аяқтар

Артқы көрініс

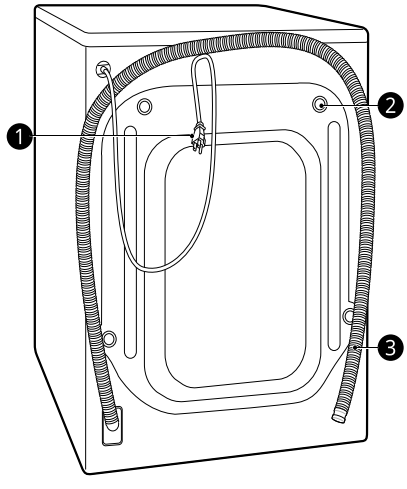

1. Қуат ашасы
2. Тасымалдау бұрандалары
3. Ағызу шлангісі

kk-kz_main.book.book Page 11 Sunday, June 30, 2024 3:19 PM

Техникалық сипаттамалар

Моделі	TW4V5EG2S
Электр қуаты	220-240 В~, 50 Гц
Машинаның салмағы	70 кг

Өлшемі(мм)

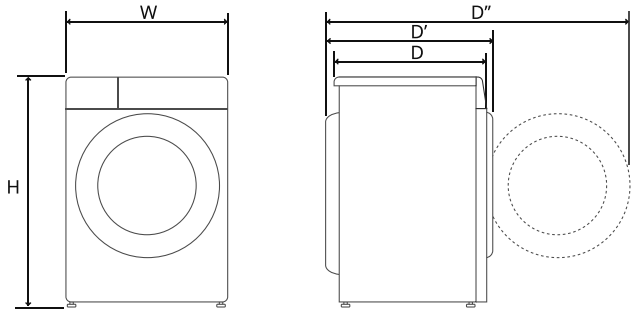

W	600	D	565	D''	1100
H	850	D'	620		

kk-kz_main.book.book Page 12 Sunday, June 30, 2024 3:19 PM

Аксессуарлар

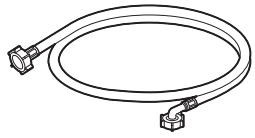 Салқын су беру шлангісі	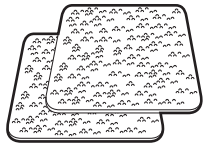 Сырғанауға қарсы қабаттар*1
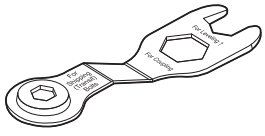 Сомын кілті	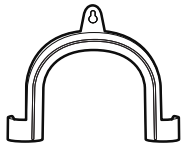 Ағызу шлангісін бекітуге арналған шынтақ кронштейні
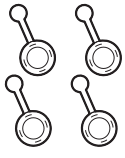 Тасымалдау бұрандасының саңылауларын жабуға арналған қақпақтар	Тұтқа скобасы*1

*1 Қамтылған аксессуарлар сіз сатып алған үлгіге қарай әртүрлі болуы мүмкін.

kk-kz_main.book.book Page 13 Sunday, June 30, 2024 3:19 PM

Орнату орнына қойылатын талаптар

Құрылғыны орнату алдында, құрылғының дұрыс орнатылғанына көз жеткізу үшін келесі ақпарат тексерілуі тиіс.

Орнату орны

- Бұл құралды айналдыру циклі кезіндегі дірілді азайту үшін қатты төсемге орнату қажет. Бетон еден ағаш тақтайлары немесе кілем жабынына қарағанда сығу циклі кезінде әлдеқайда аз дірілге бейім болатындықтан жақсы болып табылады.
- Құрылғыны газ плитасының немесе көмір жағатын пештің арасына орнатуға мәжбүр болсаңыз, плитаға немесе пешке қарайтын жағы алюминий жұқалтырмен қапталған оқшаулағышты (850 X 600 мм) екі құрылғының арасына салыңыз.
- Құрылғы орнатылғанда, оның ақаулық жағдайында маманға оңай қолжетімді екендігін тексеріңіз.
- Құрылғыны орнату кезінде құрылғының тұрақтылығын қамтамасыз ететін транзиттік бұранданың сомын кілті арқылы барлық төрт аяқты реттеңіз.
- Құрылғы есігі толықтай ашылатындай бос орын бар екенін тексеріңіз.
- Су беру шлангілері, ағызу шлангісі және ауа ағыны үшін жеткілікті саңылауды қамтамасыз ету үшін құрылғының бүйірінен кемінде 20 мм және артынан 100 мм ең аз саңылау жүргізіңіз. Қабырғада, есіктер немесе еденде қажетті саңылауларды үлкейте алатын молдингтер бар екеніне көз жеткізіңіз.

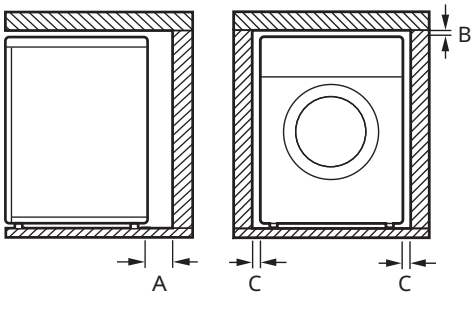

Index	Саңылау (мм)
A	100
B	5
C	20

⚠ АБАЙЛАҢЫЗ

- Бұл құрылғы тек үй жағдайындағы тұрмыстық мақсаттарға ғана пайдаланылуы тиіс және тасымалы түрде пайдаланылмауы қажет.

Ағаш едендер (аралық тіреуіштері жоқ едендер)

Құрылғыны ағаш еденге орнатқан кезде шамадан тыс діріл мен теңгерімсіздікті азайту үшін резеңке сақиналарды пайдаланыңыз. Еден жабынының ағаш немесе аспалы түрі шамадан тыс діріл мен теңгерімсіздікке, қателер мен ақаулықтарға ықпал етуі мүмкін.

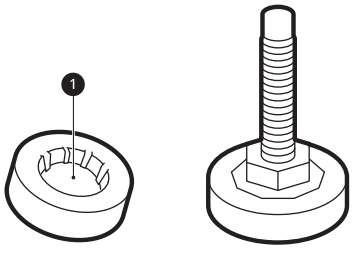

- Дірілді азайту үшін кемінде екі еден бағанына бұрандалармен бекітілген құрылғының әрбір реттелетін аяғына қалыңдығы кемінде 15 мм ❶ резеңке қақпақтарды орналастыруды ұсынамыз.
- Егер мүмкін болса, құрылғыны едені әлдеқайда тұрақтырақ болатын бөлменің бір бұрышына орнатыңыз.
- Дірілді азайту үшін резеңке сақиналарды кигізіңіз.

kk-kz_main.book.book Page 14 Sunday, June 30, 2024 3:19 PM

⚠ ЕСКЕРТУ

- Егер құрылғы тұрақсыз еденде (мысалы, ағаш еденде) орнатылса, тұрақсыз еденде орнатуға байланысты туындаған шығындарға кепілдік қолданылмайды.

ЕСКЕРТПЕ

- Резеңке сақиналарды (бөлшек № **4620ER4002B**) LG қызмет көрсету орталығынан сатып алуға болады.

⚠ АБАЙЛАҢЫЗ

- Құрылғыны жөндеу білікті маман тарапынан орындалуы керек. Тәжірибесіз адам орындаған жөндеу жұмысы жарақатқа немесе қауіпті ақаулыққа себеп болуы мүмкін. LG жөндеу жөніндегі жергілікте өкіліне хабарласыңыз.
- Қуат ашасы барлық жергілікті нормалар мен ережелерге сәйкес орнатылған және жерге тұйықталған тиісті саңылаулы розеткаға жалғануы керек.

Желдету

- Құрылғының айналасындағы ауа айналымына кілем, алаша т.б. кедергі болмайтынын тексеріңіз.

Қоршаған орта температурасы

- Кір жуғыш машинаны температура нөлден төмен түсуі ықтималы бар бөлмелерге орнатпаңыз. Қатып қалған шлангілер мұз қысымымен жарылуы мүмкін. Қату деңгейінен төмен температурада электрондық басқару блогы зақымдануы мүмкін.
- Құрылғы қыс мезгілінде жеткізіліп, температура нөлден төмен болса, құрылғыны пайдаланудан бұрын, оны бөлме температурасында бірнеше сағатқа қойыңыз.

Электр желісіне қосылу

- Ұзартқышты не қос адаптерді пайдаланбаңыз.
- Пайдаланғаннан кейін әрқашан құрылғының ашасын ажыратып, су жеткізуді өшіріңіз.
- Ток сымы реттеулеріне сәйкес құрылғыны жерге тұйықталған розеткаға қосыңыз.
- Құрылғыны аша оңай қолжетімді болатындай етіп орналастырыңыз.
- Розетка құрылғының әр жағынан 1 метр шамасындағы қашықтықта болуы керек.

Құрылғыны қаптамасынан шығару

Құрылғыны көбікті негізден көтеру

Картон мен тасымалдау материалын алып тастағаннан кейін құрылғыны көбік негізден көтеріңіз.

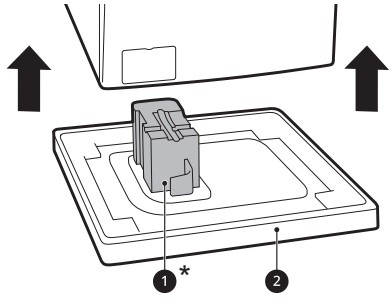

- Барабан тірегінің ❶* негізбен бірге шығуын және құрылғының астында қалып қоймауын тексеріңіз.
- Картон негізді ❷ алып тастау үшін құрылғыны жатқызу керек болса, құрылғының қапталын әрқашан қорғаңыз және оны абайлап бүйірімен жатқызыңыз. Құрылғыны алдыңғы не артқы бетімен жатқызуға болмайды.

* Бұл мүмкіндік сатып алынған модельге байланысты әртүрлі болуы мүмкін.

kk-kz_main.book.book Page 15 Sunday, June 30, 2024 3:19 PM

Тасымалдау болт жинағын алып тастау

Құрылғының қатты дірілін және сынуын болдырмау үшін тасымалдау болттары мен бекіткіштерді алыңыз.

1 Төменгі екі тасымалдау болттарынан ❶, бастап, барлық тасымалдау болттарын сағат тіліне қарсы бағытта бұрау арқылы толығымен босату үшін кілтін (жиынтыққа кіреді) пайдаланыңыз.

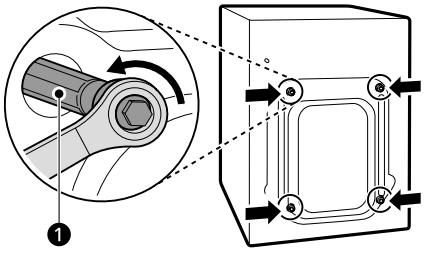

2 Болттарды тартып шығарып отырып, оларды айналдырып, алып тастаңыз.

3 Ұя қақпақшаларын орнатыңыз.

- Керек-жарақтар жинағына қосылған немесе артқы жағына бекітілген саңылау қақпақтарының ❷ орнын анықтаңыз.

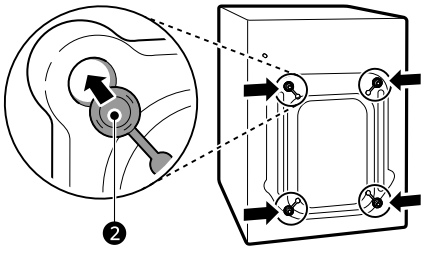

ЕСКЕРТПЕ

- Тасымалдау болттары мен бекіткіштерді кейін пайдалану үшін сақтап қойыңыз.
- Сынуды болдырмау үшін осы құралды төменде көрсетілгендей тасымалдаыңыз:
  - Тасымалдау болттары қайта орнатылды.
  - Қуат сымы құрылғының артқы панеліне бекітілген.

Құрылғының деңгейін туралау

Деңгейін тексеру

Құрылғының үстіңгі бетінің жиектерін диагональді бағытта итергенде, құрылғы жоғары не төмен жылжытуға болмайды (екі бағытты да тексеріңіз).

- Егер құрылғының үстіңгі бетін диагональді бағытта итергенде, шайқалса, аяқтарын қайта тексеріңіз.
- Орнатқаннан кейін құрылғының өте жақсы туралағанын тексеріңіз.

ЕСКЕРТПЕ

- Ағаш немесе аспалы едендер шамадан тыс діріл мен теңгерімсіздікке ықпал етуі мүмкін. Шамадан тыс шу мен дірілді тоқтату немесе азайту үшін ағаш еденді күшейту немесе бекіту туралы мәселені қарастыру қажет болуы мүмкін.
- Тегіс емес еденді құрылғының астына ағаш бөліктерін, картондарды немесе соларға ұқсас материалдарды қойып тегістемеңіз.

Аяқтарын реттеу және туралау

Құрылғы орнатылған кезде, құрылғы түзу және дәл туралған болуы қажет. Құрылғы тиісті деңгейде тураланбаса және түзу болмаса, құрылғы зақымдалуы немесе дұрыс жұмыс істемеуі мүмкін.

1 Еден түзу болмаса, деңгейін реттейтін аяқты қажетінше бұраңыз.

- Аяқ астына ағаштан жасалған бұйымдарды және т.б. салмаңыз.

kk-kz_main.book.book Page 16 Sunday, June 30, 2024 3:19 PM

- Барлық төрт аяқтың орнықты екеніне және еденге тиіп тұратынына көз жеткізіңіз.

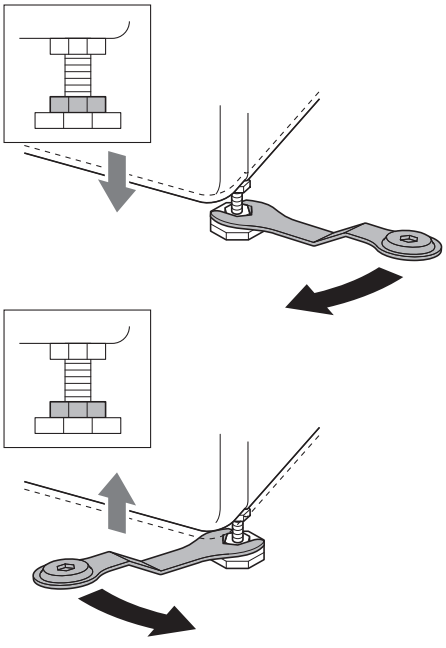

ЕСКЕРТПЕ

- Осы модельмен пайдалану үшін LG Electronics компаниясымен әзірленбеген болса, кір жуғыш машинаны іргеге, тұғырға немесе жер үсті бетіне орнатпаңыз.

2 Тегістікті өлшейтін аспаптың ❶ көмегімен құрылғының дәл тегіс орналасқанын тексеріңіз.

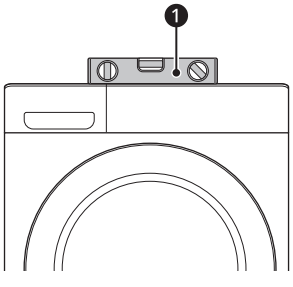

3 Деңгейін реттейтін аяқты құрылғының төменгі жағына қарсы сағат тіліне қарсы бұрау арқылы ❷ бөгеткіш сомындармен бекітіңіз.

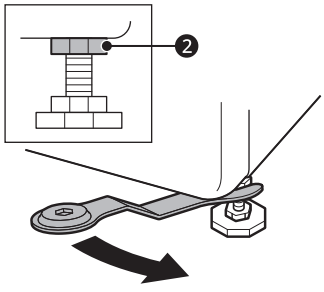

4 Құрылғының төменгі жағындағы барлық бөгеткіш сомындардың дұрыс бекітілгенін тексеріңіз.

ЕСКЕРТПЕ

- Құрылғыны дұрыс орналастыру және тегіс етіп қою ұзақ, тұрақты және сенімді жұмыс істеуге мүмкіндік береді.
- Құрылғы 100 % көлденең орналасып, тегіс қатты еденде тік қалыпта тұруы керек.
- Жүктеме әсерінен оның бұрыштары әрі-бері «шайқалмауы» керек.
- Құрылғы аяқтарының ылғалдануына жол бермеңіз. Әйтпесе бұл дірілді не шуды тудыруы мүмкін.

Сырғанауға қарсы қабаттарды пайдалану

Бұл мүмкіндік сатып алынған модельге байланысты әртүрлі болуы мүмкін.

Егер құрылғыны тайғақ беткейге қойсаңыз, ол артық діріл әсерінен жылжуы мүмкін. Дұрыс емес орналастыру шу мен дірілді тудыруы мүмкін, Мұндай жағдай орын алғанда, сырғанауға қарсы қабаттарды тегістеуші аяқтардың астына орнатып, деңгейді реттеңіз.

1 Сырғанауға қарсы қабаттарды бекіту үшін еденді тазалаңыз.

kk-kz_main.book.book Page 17 Sunday, June 30, 2024 3:19 PM

- Бөгде заттар мен ылғалды кетіріп, тазалау үшін құрғақ шүберекті пайдаланыңыз. Егер ылғал сақталып қалса, сырғанауға қарсы қабаттар сырғанауы мүмкін.

2 Құрылғыны орнату орнына орналастырғаннан кейін деңгейді реттеңіз.

3 Сырғанауға қарсы қабаттардың жабысқақ бетін ❶ еденге қойыңыз.

- Сырғанауға қарсы қабаттарды алдыңғы аяқтардың астына орнату ең тиімді әдіс болып табылады. Егер төсемдерді алдыңғы аяқтардың астына орналастыру қиын болса, оларды артқы аяқтарының астына қойыңыз.

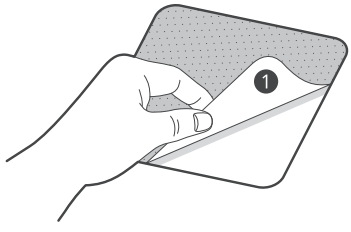

4 Құрылғыны сырғанауға қарсы қабаттарға қойыңыз.

- Сырғанауға қарсы қабаттардың жабысқақ жағын ❶ құрылғының аяқтарына бекітпеңіз.

ЕСКЕРТПЕ

- Қосымша сырғанауға қарсы қабаттар LG Electronics қызмет көрсету орталығында қолжетімді.

Су беру шлангісін қосу

Қосылу бойынша ескертпе

- Су қысымы **50 kПа** және **800 kПа** (0,5 – 8,0 кгк/см²) арасында болуы керек. Егер су қысымы **800 kПа**-дан асатын болса, қысымды азайту құрылғысы орнатылуы керек.
- Су көзінің шлангісін жүйелі түрде тексеріп тұрыңыз, қажет болған жағдайда, су көзінің шлангісін ауыстырыңыз.

ЕСКЕРТПЕ

- Су көзінің шлангісін қатты тартпаңыз немесе кіріс клапандарды тарту үшін механикалық құрылғыларды пайдаланыңыз.
- Су келтіру көзіне қосу үшін кері ағынға ешқандай қосымша қорғаудың қажеті жоқ.

Резеңке тығыздағышты тексеру

Су көзінің шлангісімен бірге екі резеңке тығыздағыш ❶ беріледі. Су ағып кетпеуі үшін соларды пайдалану керек. Крандарға келетін қосылым мықтап бекітілген.

- Су көзінің шлангісіне бекіту үшін, көп тісті қысқыш сияқты механикалық құрылғыларды пайдаланбаңыз. Су көзі шлангісінің майысқан ұшы құрылғыға жалғанғанын тексеріңіз.

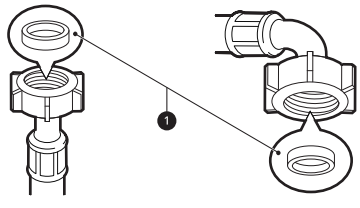

Шлангіні су құбырының кранына жалғау

Винт тәрізді шлангіні кертігі бар кранға жалғау

Су шлангісінің коннекторын су құбырының кранына бұраңыз. Қолды жұмсақ матамен ғана тартыңыз. Су көзінің шлангісін ешқандай

kk-kz_main.book.book Page 18 Sunday, June 30, 2024 3:19 PM

механикалық құрылғылармен шамадан тыс тартпаңыз.

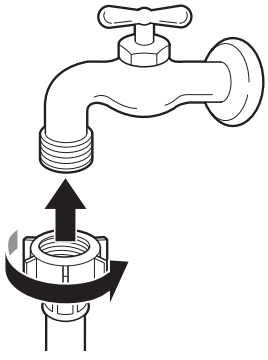

ЕСКЕРТПЕ

- Су беру шлангісін су кранына жалғағаннан кейін су жолдарындағы бөгде заттарды (лас, құм, жаңқалар және т.б.) шайып шығару үшін су кранын қосыңыз. Суды шелекке ағызыңыз және су температурасын тексеріңіз.

Шлангіні құрылғыға жалғау

Беру шлангісін құрылғының артқы жағындағы су кірісі клапанына бұраңыз.

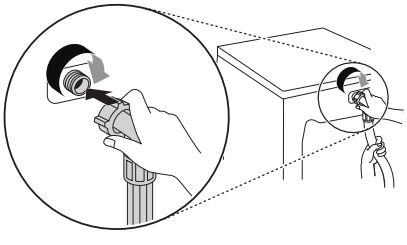

- Шлангіні бір су кірісі бар модельдерге арналған ыстық су берісіне жалғамаңыз. Тек суық су беруге жалғаңыз.

ЕСКЕРТПЕ

- Қосылымды аяқтағаннан кейін су шлангіден ақса, аталған қадамдарды қайталап шығыңыз. Су беру үшін ең қарапайым кранды пайдаланыңыз. Кран төртбұрышты не тым үлкен болған жағдайда, кранды адаптерге енгізбес бұрын шектегіш планканы алып тастаңыз.
- Шлангінің бүгілмегеніне және қысылып қалмағанына көз жеткізіңіз.

Ағызу шлангісін орнату

Шынтақ кронштейннің көмегімен ағызу шлангісін орнату

Су ағызу шлангісі еденнен **100 см-ден** жоғары орналаспауы керек. Құрылғыдағы су ақпауы немесе баяу ағуы мүмкін.

- Суды ағызу шлангісін дұрыс бекіту еденді судың ағуынан қорғайды.

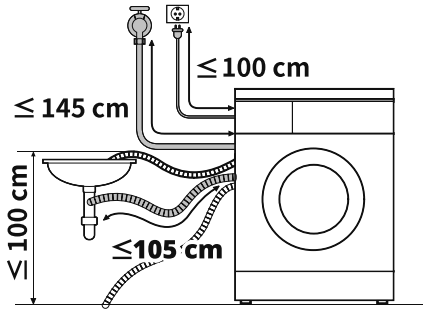

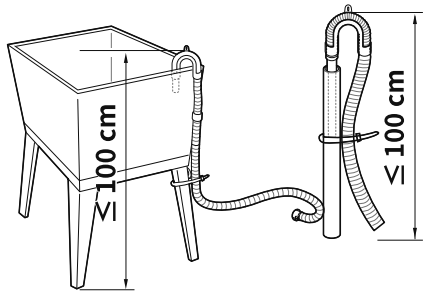

- Егер суды ағызу шлангісі тым ұзын болса, оны құрылғыға қайта апармаңыз. Бұл қалыптыдан тыс шу тудырады.

kk-kz_main.book.book Page 19 Sunday, June 30, 2024 3:19 PM

- Суды ағызу шлангісін кранға орнатқан кезде оны кертікпен мықты бекітіңіз.

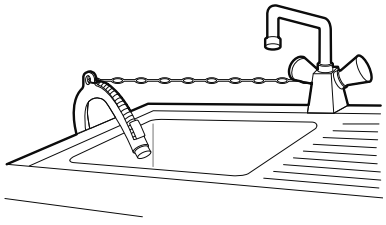

kk-kz_main.book.book Page 20 Sunday, June 30, 2024 3:19 PM

Пайдалану

Пайдалануға шолу

Құрылғыны пайдалану

Бірінші рет жуудан бұрын, **Хлопок (Мақта)** жуу бағдарламасын таңдап, жуғыш құралдың жарты мөлшерін қосыңыз. Құрылғыны кір салмай іске қосыңыз. Бұл өндіру барысында қалып қалған барабандағы қалдықтарды және суды кетіреді.

1 Киім-кешекті сұрыптау және салу.

- Жуылатын киімдерді мата түріне, ластану деңгейіне, түсіне және жүктеу көлемі бойынша сұрыптаңыз. Есігін ашып, жуылатын нәрселерді кір жуу машинасына салыңыз.

⚠ ЕСКЕРТУ

- Есікті жаппас бұрын, барлық киімдер мен заттар ванна ішінде екеніне көз жеткізіңіз және есік жабық болған кезде есіктің резеңке тығыздағышының үстіне салмайды. Бұл талапты орындамау есік тығыздағышы мен киімнің зақымдануына әкеледі.

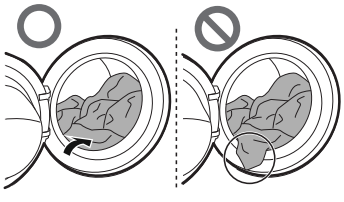

- Киімнің және есік тығыздағышының зақымдалуына жол бермеу үшін иілгіш есік тығыздағышының төсемінен заттарды алып тастаңыз.

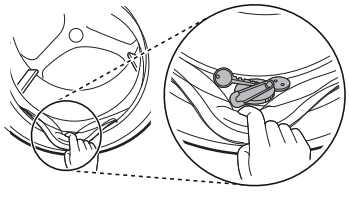

2 Тазалау өнімдерін немесе жуғыш құралдарды және жұмсартқыштарды қосыңыз.

- Жуғыш құралдарын жуғыш затты құю бөліміне қосыңыз. Қаласаңыз, ағартқышты немесе матаны жұмсартқышты сәйкес бөлімдерге құйыңыз.

3 Құрылғыны қосыңыз.

- Құрылғыны іске қосу үшін **Қуат** түймесін басыңыз.

4 Қажетті циклді таңдаңыз.

- Цикл түймесін қайталап басыңыз немесе қажетті цикл таңдалғанша, цикл таңдау тұтқасын бұраңыз.
- Енді жуу температурасын және айналдыру жылдамдығын таңдаңыз. Матаға күтім көрсету белгісіне назар аударыңыз.

5 Циклді бастаңыз.

- Циклді бастау үшін **Бастау/Кідірту** түймесін басыңыз. Құрылғы жүктеме салмағын өлшеу үшін сусыз қысқа түрде шайқайды. Егер **Бастау/Кідірту** түймесі белгілі бір уақыт ішінде басылмаса, құрылғы өшіріледі және барлық параметрлер жоғалады.

6 Циклдің соңы.

- Цикл аяқталған кезде, әуен дыбысы шығады. Киімдеріңізде мыжылуды азайту үшін құрылғыдан дереу алып тастаңыз. Жүктемені алу барысында есік тығыздауыштарында кіші элементтердің ілініп қалмауын тексеріңіз.

kk-kz_main.book.book Page 21 Sunday, June 30, 2024 3:19 PM

Басқару панелі

Нақты басқару панелі модельден модельге өзгешеленуі мүмкін.

Басқару панелінің мүмкіндіктері

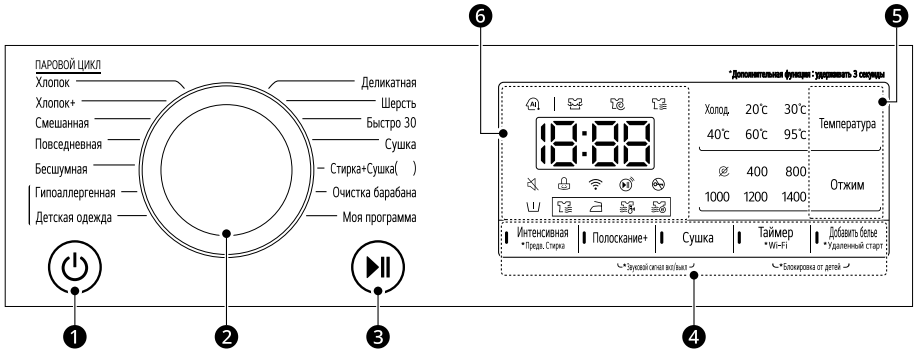

	Сипаттама
1	**Қуат Қосу/Өшіру түймесі** • Кір жуу машинасын қосу немесе өшіру үшін осы түймені басыңыз.
2	**Бағдарлама тұтқасы** • Бағдарламалар жуылатын киім түріне қарай қолжетімді болады. • Таңдалған бағдарламаны көрсету үшін шам жанады. **ЕСКЕРТПЕ** • **Стирка+Сушка( ) (Жуу+Кептіру( ))**: ( ) кептіру сыйымдылығын білдіреді, ол әр үлгіде әртүрлі болады.
3	**Бастау/Кідірту түймесі** • түйме арқылы жуу бағдарламасын бастауға немесе тоқтатуға болады. • Егер жуу бағдарламасын уақытша тоқтатып қою керек болса, осы түймені басыңыз.
4	**Қосымша опциялар мен функциялар** • Қосымша функцияларды пайдалану үшін сәйкес түймесін 3 секунд басып тұрыңыз. Дисплейде тиісті таңба жанады. • Қосымша опциялар таңдағаннан кейін дисплейде жарықтандырылады. **Удаленный старт (Қашықтан іске қосу)** **LG ThinQ** бағдарламасымен құрылғыны қашықтан басқару үшін смартфонды пайдалануға болады. • Бұл функцияны пайдалану үшін **СМАРТ ФУНКЦИЯЛАРЫ** бөлімін қараңыз. **Wi-Fi** Құрылғыны **LG ThinQ** бағдарламасына қосуды бастау үшін **Таймер** түймесін 3 секунд бойы басып тұрыңыз.

kk-kz_main.book.book Page 22 Sunday, June 30, 2024 3:19 PM

	Сипаттама
❺	**Жуу бағдарламасының түймелерін теңшеу** Таңдалған бағдарлама үшін су температурасын немесе айналу жылдамдығын реттеу үшін осы түймелерді пайдаланыңыз. • Ағымдағы параметрлер дисплейде көрсетіледі. • Басқа параметрлерді таңдау үшін осы опцияға арналған түймені басыңыз.
❻	**Дисплей** • Дисплейде параметрлер, жуудың шамамен қалған уақыты, функциялар және машинаның жағдайы туралы хабарлар көрсетіледі. Құрылғы іске қосылғанда, дисплейдегі әдепкі параметрлер шамы жанады. • Жүктеу салмағы автоматты түрде анықталса, басқару панеліндегі дисплей жыпылықтайды.

Уақыт пен күй дисплейі

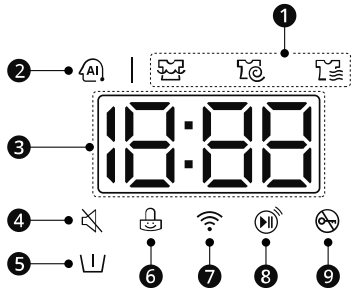

	Сипаттама
❶	**Бағдарламалық күй көрсеткіштері** • Кір жуу бағдарламасы іске қосылған кезде белсенді сатының жарық диоды жыпылықтайды, ал қалған сатылар үшін жарық диодтары өзгеріссіз қалады. Кезең аяқталғаннан кейін жарық диоды өшіріледі. Егер цикл тоқтатылған болса, белсенді кезең жарық диоды жыпылықтайды.
❷	**AI DD** • Салынған киімді сезген соң, **AI DD** AI барабан айналу жылдамдығын орнатады. • AI функциясы **Хлопок (Мақта)**, **Смешанная (Аралас мата)** және **Повседневная (Қарапайым күтім)** бағдарламалары таңдалғанда және пайдаланылғанда іске қосылады.

kk-kz_main.book.book Page 23 Sunday, June 30, 2024 3:19 PM

	Сипаттама
❸	**Есептік қалған уақыт** • Жуу бағдарламасы таңдалғанда, осы бағдарламаға арналған әдепкі уақыт көрсетіледі. Таңдалған опцияларға байланысты уақыт өзгертіледі. • Егер дисплейде --- пайда болса, онда жүктеме датчигі жүктеме мөлшерін анықтағаннан кейін уақыт көрсетіледі. Бұл қалыпты жағдай. • Көрсетілген уақыт – бұл тек есептелген уақыт. Бұл уақыт қалыпты пайдалану жағдайына негізделген. Бірнеше сыртқы факторлар (жүктеу салмағы, үй-жайдағы температура, келіп түсетін судың температурасы және т.б.) нақты уақытқа әсер етуі мүмкін.
❹	Дыбыстық сигнал өшкенде, шамы жанады.
❺	шамдары **Предв. Стирка (Алдын ала жуу)** опциясы іске қосылғанда жанады.
❻	жанады, ол үшін **Қуат** түймесінен басқа басқару панелі толығымен құлыпталуы керек.
❼	құрылғы үйдегі **Wi-Fi** желісіне қосылғанда жанады.
❽	қашықтан басқару функциясы қосылған кезде жанады.
❾	цикл басталған және есік құлыптанған кезде жанады.

kk-kz_main.book.book Page 24 Sunday, June 30, 2024 3:19 PM

Жуылатын киімді дайындау

Жақсы жуу нәтижелеріне қол жеткізу үшін жуу жүктемесін сұрыптап, содан кейін киімдерді олардың күтім жапсырмасындағы белгілеріне сәйкес сұрыптаңыз.

Киімдерді сұрыптау

- Ластану деңгейі (қатты, қалыпты, жеңіл): киімдерді ластану деңгейіне қарай сұрыптаңыз. Егер мүмкін болса, қатты ластанған киімдерді жеңіл ластанған киімдермен бірге жумаңыз.
- Түрлі түсті (ақ, ашық, қара): қара немесе боялған киімдерді ақ түсті немесе ашық түсті киімдерден бөлек жуыңыз. Боялған киімдерді ашық түсті киімдермен араластырып жусаңыз, бояу жұғуы немесе ашық түсті киімдердің түсі өзгеруі мүмкін.
- Мамық (мамық шығарғыштар, жинағыштар): мамық шығаратын маталарды мамық жинағыш маталардан бөлек жуыңыз. Мамық шығарғыштардың мамығы мамық жинағыштарға жиналып қалуы мүмкін.

Киімдерге күтім жасау белгілерін тексеру

Таңбалар киім материалының құрамы және оның қалай жуылуы керектігі туралы ақпаратты береді.

Күтім жасау белгілеріндегі таңбалар

Таңба	Жуу бойынша ұсыныстар / мата түрі
	• Қалыпты жуу • Мақта, Аралас маталар
	• Қарапайым күтім • Синтетикалық, аралас маталар
	• Арнайы нәзік жуу • Нәзік маталар
	• Тек қолмен жуу • Жүн, жібек
	• Жууға болмайды

ЕСКЕРТПЕ

- Таңба астындағы сызықшалар матаның түріне және механикалық кернеудің максималды мөлшеріне қатысты ақпарат береді.

Киімдерді жүктеу алдында тексеру

- Жүктемені айналдыру кезінде теңестіру үшін жүктемеде ірі және шағын элементтерді араластырыңыз.
- Жалғыз кішкентай нәрселерді жумаңыз. Теңгерілмеген жүктемені болдырмау үшін жүктемеге 1-2 ұқсас нәрселерді қосыңыз.
- Бос екеніне көз жеткізу үшін барлық қалталарды тексеріңіз. Шпилька, шаш қыстырғыш, сіріңке, қалам, тиын және кілт сияқты нәрселер құрылғыны да, киімдерді де зақымдауы мүмкін.

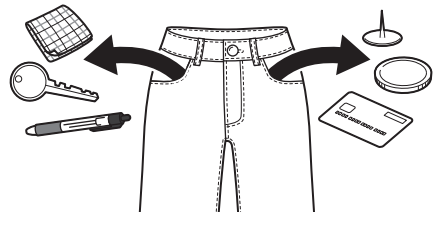

- Ұзын баулары бар киімді жуу кезінде оларды байлаңыз немесе кір жуатын торды пайдаланыңыз.
- Жеңдер, шұлықтар, колготкалар, іш киімдер және ұйықтар сияқты ұсақ заттар барабан мен есік тығыздағышының арасында тұрып қалмас үшін кір жуатын торды пайдаланыңыз.

kk-kz_main.book.book Page 25 Sunday, June 30, 2024 3:19 PM

- Кір жуатын торды оның сыйымдылығының жартысынан азын толтырыңыз және оны басқа киімдермен жуыңыз. Оны шамадан тыс толтырмаңыз немесе бөлек жумаңыз, себебі ол барабандағы теңгерімсіздікті тудырады, бұл жеткіліксіз айналдыру цикліне әкелуі мүмкін.
- Заттардың басқа киімдерге тиіп кетуіне немесе шатастырылуына жол бермеу үшін сыдырма ілгектерді, ілмектерді жабыңыз және бауларды байлаңыз.
- Дақтарды оңай кетіру үшін, алдын ала даққа суда сұйылтылған жуғыш заттың аз мөлшерін жағыңыз.

Жуғыш құралдар мен жұмсартқыштарды қосу

Жуғыш құралдың мөлшері

- Жуғыш құрал оның өндірушісінің нұсқауларына сай пайдаланылып, материалдардың түсі мен ластануына және жуу температурасына сәйкес таңдалуы керек. Тек барабан (алдыңғы) жуғыштар үшін жарамды жуғыш құралдарды пайдаланыңыз.
- Тым қатты көбіктенген жағдайда жуғыш құрал мөлшерін азайтыңыз.
- Егер жуғыш құрал тым көп пайдаланылса, су қатты көбіктеніп, киімнің дұрыс жуылмауына немесе моторға тым қатты жүктеме түсуіне әкелуі мүмкін.
- Егер сұйық жуғыш құралдарды пайдаланғыңыз келсе, жуғыш құрал өндірушісінің нұсқауларын орындаңыз.
- Егер жуу кезеңін дереу бастағалы жатсаңыз, сұйық жуғыш құралды негізгі жуғыш құрал мөлшерлеу тартпасына құя салыңыз.
- Егер сіз **Таймер** функциясын пайдалансаңыз немесе **Предв. Стирка (Алдын ала жуу)** опциясын таңдасаңыз, сұйық жуғыш құралды пайдаланбаңыз, өйткені сұйықтық дереу жұмсалып, жәшікте немесе ваннада қатып қалуы мүмкін.
- Су температурасы, су кермектігі, жүктеме мөлшері және оның ластану деңгейі бойынша жуғыш құралды пайдалану керек. Ең жақсы нәтижелерге қол жеткізу үшін жуғыш құралдың тым көп құйылуына жол бермеңіз. Әйтпесе, бұл қатты көбіктенуге әкелуі мүмкін.
- Жуғыш құралды құймас және су температурасын таңдамас бұрын, киімдердің затбелгісін қараңыз.
- Киімнің тиісті түрі үшін тек тиісті жуғыш құралдарды пайдаланыңыз:
  - Сұйық жуғыш құрал көбінесе арнайы киім түріне арналған: түсті мата, жүн, нәзік немесе қара түсті маталар үшін.
  - Ұнтақталған жуғыш құрал матаның барлық түрлеріне жарайды.
  - Ақ және ақшыл киімдердің жақсы жуылуы үшін ағартқыш ұнтағы бар жуғыш құралды қолданыңыз.
  - Жуғыш құрал тиісті бөлімінен циклдің басында ағып кетеді.

ЕСКЕРТПЕ

- Жуғыш құралдың қатаюына жол бермеңіз. Бұл бітелуге, дұрыс шайылмауға немесе иістің болуына әкелуі мүмкін.
- Толық жүктеме : Өндіруші ұсыныстарына сәйкес.
- Ішінара жүктеме: қалыпты мөлшердің 1/2 бөлігі.
- Ең аз жүктеме: толық жүктеменің 1/3 бөлігі.

Мөлшерлегішті пайдалану

Мөлшерлегішке жуғыш заттың мөлшерін қосу үшін:

1 Мөлшерлегіш тартпаны ашыңыз.

kk-kz_main.book.book Page 26 Sunday, June 30, 2024 3:19 PM

2 Жуғыш зат пен жұмсартқышты тиісті бөлімдерге қосыңыз.

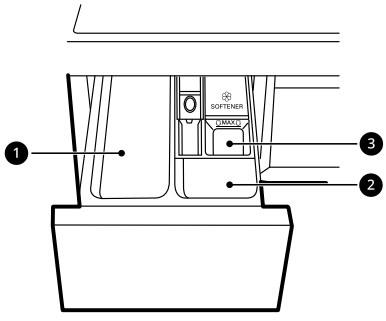

❶ Жууға арналған негізгі жуғыш құрал бөлігі

- Негізгі жууға, суды жұмсартуға, ағартуға және дақтарды кетіруге арналған жуғыш құралдар

❷ Алдын алажууға арналған жуғыш құрал бөлігі

❸ Матаны сұйық жұмсартқыш бөлімі

3 Цикл басталар алдында жуғыш құралдың мөлшерлегіш тартпасын мұқият жабыңыз.

- Тартпаны лақтыру жуғыш заттың басқа бөлімге құйылуына немесе бағдарламаланғаннан бұрын барабанға тиуіне әкелуі мүмкін.
- Жабу кезінде тартпада қолыңыз қалып қалмас үшін сақ болыңыз.
- Әдетте судың аз мөлшері цикл соңында мөлшерлегіш бөлігінде қалып қояды.

Мата жұмсартқыш бөлігі

Бұл бөлікте шаюдың соңғы циклі кезінде автоматты түрде бөлінетін матаны сұйық жұмсартқыш бар. Ұнтақ тәрізді және матаны сұйық жұмсартқышты қолдануға болады.

- Мата жұсартқышты максималды толтыру сызығына дейін құйыңыз. Сызықтан асырылса, тым ерте беріліп, киімдерде дақтар пайда болуы мүмкін.

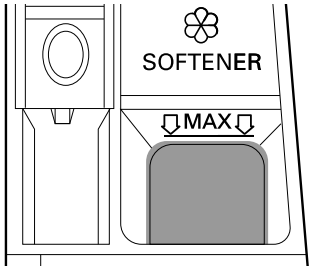

ЕСКЕРТПЕ

- Кір жуғыш барабанда тікелей киімге мата жұмсартқышты құймаңыз, бұл киімде жойылуы қиын болатын қара дақтарды тудырады.
- Жуу құралдарына арналған жәшікте 1 күннен артық мата жұмсартқышты қалдырмаңыз. Мата жұмсартқыш қатып қалуы мүмкін. Жұмсартқыш тым қалың болса мөлшерлегіште қалып қалуы мүмкін. Жұмсартқыштың консистенциясы тым қалың болса, ол оңай ағып кетуі мүмкін.
- Жуу кезінде су беріліп жатқан кезде тартпаны ашпаңыз.
- Еріткіштер (бензин, т.б.) ешқашан пайдаланылмауы қажет.

Жуғыш құрал таблеткаларын қосу

Жуғыш құрал таблеткаларын сондай-ақ жуу кезінде пайдалануға болады.

1 Киімдерді жүктемес бұрын есікті ашып, жуғыш құрал таблеткаларын барабанға салыңыз.

2 Киімдерді барабанға салып, есігін жабыңыз.

kk-kz_main.book.book Page 27 Sunday, June 30, 2024 3:19 PM

ЕСКЕРТПЕ

- Таблеткаларды мөлшерлегішке салмаңыз.

Су жұмсартқышын қосу

Су қаттылығының деңгейі жоғары жерлерде жуғыш құралды пайдалануды азайту үшін әк қақтарына қарсы ұнтақ сияқты су жұмсартқышты пайдалануға болады.

- Алдымен жуғыш құралды, содан кейін су жұмсартқышты қосыңыз. Қаптамада көрсетілген мөлшерге сәйкес салыңыз.

kk-kz_main.book.book Page 28 Sunday, June 30, 2024 3:19 PM

Бағдарлама кестесі

Кір жуу бағдарламасы

Хлопок (Мақта)	**40 °C (Холод. (Салқын) 95 °C дейін)**	**Ең көп жүктеме: Номиналды**
Сипаттама	Түрлі барабан қозғалыстарын пайдалану арқылы қалыпты түрде кірленген киімдерді жуады.	

Хлопок+ (Мақта+)	**60 °C (Холод. (Салқын) 60 °C дейін)**	**Ең көп жүктеме: Номиналды**
Сипаттама	Дәл сондай параметрлермен **Хлопок (Мақта)** бағдарламасына қарағанда энергияны аз жұмсап, түрлі барабан қозғалыстарының көмегімен орташа кірлеген киімдерді жуады.	

Смешанная (Аралас мата)	**40 °C (Холод. (Салқын) 60 °C дейін)**	**Ең көп жүктеме: 4 кг**
Сипаттама	Аралас маталарды бір уақытта жуады. • Арнайы киімдерді қоспағанда түрлі материалдар түрлерін (жібек/нәзік, спорттық киімдер, қою түсті киімдер, жүн, мамық/перделер) пайдаланыңыз.	

Повседневная (Қарапайым күтім)	**40 °C (Холод. (Салқын) 60 °C дейін)**	**Ең көп жүктеме: 4 кг**
Сипаттама	Жуған соң, үтіктеуді қажет етпейтін киімдерді жуады. • Полиамид, акрил, полиэстерден жасалынған киімдерге пайдалынылады.	

Бесшумная (Дыбыссыз жуу)	**40 °C (Холод. (Салқын) 60 °C дейін)**	**Ең көп жүктеме: 5 кг**
Сипаттама	Басқа бағдарламаларға қарағанда шуыл және діріл деңгейі аз болады. • Аздап кірленген ақ мақта (іш киім) үшін қолданыңыз.	

Гипоаллергенная (Гипоаллергенді)	**60 °C**	**Ең көп жүктеме: 4 кг**
Сипаттама	Аллергиялық реакция тудыратын заттарды азайтуға көмектеседі. • Мақта, ішкі киім, жастық жапқыштар, төсек жаймалар, бала киімі үшін пайдаланыңыз.	

kk-kz_main.book.book Page 29 Sunday, June 30, 2024 3:19 PM

Детская одежда (Сәби киіміне бумен күтім көрсету)	**60 °C**	**Ең көп жүктеме: 4 кг**
Сипаттама	Бала киіміндегі дақтарды кетіруге көмектеседі.	

Деликатная (Ұқыпты)	**20 °C (Холод. (Салқын) 40 °C дейін)**	**Ең көп жүктеме: 3 кг**
Сипаттама	Машинада жууға болатын іш киімдерді, мөлдір және шілтір киімдерді жуады.	

Шерсть (Қол / жүн)	**30 °C (Холод. (Салқын) 40 °C дейін)**	**Ең көп жүктеме: 2 кг**
Сипаттама	Жуылатын жүн, әйелдер іш киімі, көйлектер сияқты қолмен жуылатын және машинамен жуылатын нәзік киімдерді жуады. • Жүнді машинамен жууға арналған жуғыш құралды пайдаланыңыз	

Быстро 30 (Жылдам 30)	**20 °C (Холод. (Салқын) 40 °C дейін)**	**Ең көп жүктеме: 2 кг**
Сипаттама	Жеңіл кірлеген кішкентай киімдерді шамамен 30 минут жуады.	

Сушка (Кептіру)	**-**	**Ең көп жүктеме: Номиналды (Кептіру)**
Сипаттама	Кірлердің көпшілігін кептіру үшін автоматты бағдарламаларды пайдаланады. • Барынша кептіру үшін киімдердің материалы мен қалыңдығы шамалас болуы керек.	

Стирка+Сушка (Жуу+Кептіру)	**40 °C (Холод. (Салқын) 95 °C дейін)**	**Ең көп жүктеме: Номиналды (Кептіру)**
Сипаттама	Дәл сол бағдарламада киімдерді жуады және кептіреді.	

Очистка барабана (Барабанды тазалау)	**-**	**-**
Сипаттама	Бұл функция құрылғының ішін таза ұстауға көмектеседі.	

Моя программа (Жүктеу циклі)	**-**	**-**
Сипаттама	Бұл бағдарлама смартфонмен құрылғыға жаңа және арнайы жуу бағдарламаларын жүктеп алуға мүмкіндік береді. Әдепкі бағдарлама **Полоск.+Отжим (Шаю+Сығу)**.	

kk-kz_main.book.book Page 30 Sunday, June 30, 2024 3:19 PM

ЕСКЕРТПЕ

- Таңдалған жуу бағдарламасы үшін тиісті су температурасын таңдаңыз. Жуғанда киімдердің зақымдалуын болдырмас үшін әрқашан киім өндірушісінің күтім жасау белгісін немесе нұсқауларды қараңыз.
- Қажетті бағдарламалар үшін тиісті жуу температурасын және айналдыру жылдамдығын таңдаңыз.
- Нақты су температурасы көрсетілген цикл температурасынан өзгеше болуы мүмкін.
- Бейтарап жуу құралын пайдалану ұсынылады.

Қосымша опциялар

ЕСКЕРТПЕ

- Осы кестедегі әрбір жуу бағдарламасы үшін **Таймер** және **Добавить белье (Киім қосу)** опцияларын таңдауға болады.
- **Полоскание+ (Шаю+)** опциясын осы кестеде **Сушка (Кептіру)** бағдарламасы жоқ әрбір жуу бағдарламасы үшін таңдауға болады.

Бағдарлама	Интенсивная (Қарқынды)	Предв. Стирка (Алдын ала жуу)	Сушка (Кептіру)
Хлопок (Мақта)	●	●	●
Хлопок+ (Мақта+)		●	●
Смешанная (Аралас мата)	●	●	●
Повседневная (Қарапайым күтім)	●	●	●
Бесшумная (Дыбыссыз жуу)	●		●
Гипоаллергенная (Гипоаллергенді)	●		●
Детская одежда (Сәби киіміне бумен күтім көрсету)	●		●
Деликатная (Ұқыпты)	●		
Шерсть (Қол / жүн)	●		
Быстро 30 (Жылдам 30)	●	●	●

kk-kz_main.book.book Page 31 Sunday, June 30, 2024 3:19 PM

Бағдарлама	Интенсивная (Қарқынды)	Предв. Стирка (Алдын ала жуу)	Сушка (Кептіру)
Сушка (Кептіру)			●*1
Стирка+Сушка (Жуу+Кептіру)	●	●	●*1

*1 Бұл опция бағдарламаға автоматты түрде қамтылған және таңдалмауы мүмкін емес.

Таңдалмалы айналдыру жылдамдығы

Бағдарлама	Айналдыру жылдамдығы	
	Әдепкі	Қолжетімді
Хлопок (Мақта)	1400 айн / мин	Барлық
Хлопок+ (Мақта+)	1400 айн / мин	Барлық
Смешанная (Аралас мата)	1000 айн / мин	Барлық
Повседневная (Қарапайым күтім)	1400 айн / мин	Барлық
Бесшумная (Дыбыссыз жуу)	800 айн / мин	1000 айн / мин дейін
Гипоаллергенная (Гипоаллергенді)	1400 айн / мин	Барлық
Детская одежда (Сәби киіміне бумен күтім көрсету)	1000 айн / мин	1000 айн / мин дейін
Деликатная (Ұқыпты)	800 айн / мин	800 айн / мин дейін
Шерсть (Қол / жүн)	800 айн / мин	800 айн / мин дейін
Быстро 30 (Жылдам 30)	800 айн / мин	Барлық
Сушка (Кептіру)	-	- / 1000 / 1200 / 1400 айн/мин
Стирка+Сушка (Жуу+Кептіру)	1400 айн / мин	1000 - 1400 айн/мин

ЕСКЕРТПЕ

- Нақты максималды айналдыру жылдамдығы жүктеме шарттарына қарай әртүрлі болуы мүмкін. Жоғарыдағы мәндер ең жақын орналасқан жүзге дейін дөңгелектенеді.

kk-kz_main.book.book Page 32 Sunday, June 30, 2024 3:19 PM

Құрғату бағдарламасы

Кептіруге қатысты жалпы кеңестер

Көптеген жүктерді кептіру үшін, Автоматты бағдарламаларды пайдаланыңыз. Электрондық сенсорлар жылдамырақ реакция уақыты мен тығызырақ температура басқаруына арналған кептіру температурасын арттыру не азайту үшін шығару температурасын өлшейді.

- Кептіру циклдері барысында салқын су шүмегін қалдыру керек.
- Құрылғының жуудан кептіруге дейінгі автоматты процесін оңай таңдауға болады.
- Барынша кептіру үшін киімдердің материалы мен қалыңдығы шамалас болуы керек.
- Барабанға тым көп киім салып, құрылғыны артық жүктемеңіз. Киімдер еркін айналуы керек.
- Құрылғы бағдарламаны аяқтағанға дейін есікті ашып, кірді шығарып алсаңыз, **Бастау/ Кідірту** түймесін басуды ұмытпаңыз.
- Кептіру аяқталғаннан кейін, дисплейде End сөзі пайда болады. Киімдерді біраз уақыт барабаннан алмасаңыз, дисплейде Cd сөзі пайда болады және құрылғы қыртыстарды азайту үшін киімдерді шамамен 4 сағат бойы анда-санда айналдырып отырады. Бұл функцияны тоқтату үшін кез келген түймені басып, киімдерді барабаннан шығарыңыз.

Жүннен жасалған бұйымдар

Жүннен жасалған бұйымдарды машинада кептірмеңіз. Оларды бастапқы пішіміне дейін созып, тегіс кептіріңіз.

Тоқылған және ілмекті тоқылған материалдар

Кейбір тоқылған және ілмекті тоқылған материалдар сапасына байланысты әртүрлі көлемге қысқаруы мүмкін.

Мұндай материалдарды кептіргеннен кейін дереу созыңыз.

Мыжылмайтын маталар мен синтетика

Құрылғыға шамадан көп кір салмаңыз. Қыртыстардың көп болмауы үшін құрылғы тоқтай салысымен мыжылмайтын матадан жасалған киімдерді шығарып алыңыз.

Сәби киімдері мен халаттар

Әрқашан өндірушінің нұсқауларын қарап шығыңыз.

Көрпелер мен мамық көрпелер

Кептіру бағдарламасын пайдаланбас бұрын, көрпелер мен мамық көрпелердегі матаға күтім жасау туралы белгілерді қараңыз. Ыстық ауа әсерінен кейбір көрпелер және мамық көрпелер жиырылып қалуы мүмкін.

Резеңке мен пластика

Төменде көрсетілгендей резеңке немесе пластикадан тұратын маталарды кептірмеңіз:

- Алжапқыштар, сәбилердің алжапқыштары, кресло тыстары
- Перделер мен дастарханда
- Ванна кілемшелері

Шыны талшықтар

Құрылғыда шыны талшығынан жасалған бұйымдарды кептірмеңіз. Құрылғының ішінде қалған шыны бөлшектері киімдерге жабысуы және терінің тітіркенуіне себеп болуы мүмкін.

ЕСКЕРТПЕ

- Құрылғының кептіру циклін өшіргенде, 60 секундты үнемдеу үшін кептіру желдеткішінің моторын пайдалануға болады.
- Құрылғыдан киімді алу кезінде абай болыңыз, себебі киім немесе кір жуу машинасы ыстық болуы мүмкін.
- Болжамды кептіру уақыты Автоматты цикл барысында нақты кептіру уақытынан өзгеше болады. Мата түрі, жүк өлшемі және таңдалған құрғақтық деңгейі кептіру уақытына әсер етеді.

kk-kz_main.book.book Page 33 Sunday, June 30, 2024 3:19 PM

- Тек кептіру бағдарламасын таңдағанда, қуатты тиімді пайдалану үшін автоматты түрде айнала бастайды.

Кептіру бағдарламасын пайдалану

Келесі кептіру мүмкіндіктерін пайдаланып бағдарламаны теңшеуге болады:

Қалыпты

Кептіру бағдарламасы кезінде кептіру уақытын және энергияны тұтынуды азайтады.

- Мата түрі: мақта-мата немесе зығыр мата, мысалы мақта сүлгі, футболка және зығыр киім.
- Ең көп жүктеме: **Номиналды**

Уақыт 30/60/120 минут

Ең көп жүктемеге байланысты кептіру уақытын өзгертіңіз.

- Мата түрі: мақта-мата, сүлгілер
- Ең көп жүктеме: **1 кг (30 минут), 2 кг (60 минут), 4 кг (120 минут)**

Үтіктеуге арналған

Ылғалды күйдегі киімдерді оңай кептіру үшін үтіктеуге қолайлы.

- Мата түрі: Мақта немесе зығыр маталар, бағдарламаның соңында үтіктеуге дайын.
- Ең көп жүктеме: **Номиналды**

Төмен температура

Киімдер азырақ зақымдалуы үшін төмен температурада кептіруге қолайлы.

- Мата түрі: Нәзік маталар үшін
- Ең көп жүктеме: **3,5 кг**

Қалыпты Эко

Белсенді кептіру бағдарламасы үшін қолайлы.

- Мата түрі: мақта-мата немесе зығыр мата, мысалы мақта сүлгі, футболка және зығыр киім.
- Ең көп жүктеме: **Номиналды**

ЕСКЕРТПЕ

- Кір жууға арналған машинаның сыйымдылығы кір кептіруден екі есе көп. Егер машина жүкті кептіру үшін пайдаланылса, онда жуу жүктемесі тиімді кептіру үшін аз болуы тиіс. Егер толық жүктеме жойылса, кептіру бағдарламасы басталғанға дейін киімнің жартысын алып тастаңыз.
- Барлық кептіру циклдеір құрғатар алдында жүктен көбірек ылғал алу үшін қысқа сығу циклінен басталады.

Жуу және Кептіру функциясын пайдаланыңыз

1 Киімдерді дайындаңыз және барабанға жүктеңіз.
   - Жүйелі құрғақ жүктер үшін барлық жүктеу бұйымдары материал мен қалыңдығы бойынша бірдей болуы тиіс.
   - Барабанға шамадан тыс кір салмаңыз. Киім еркін айналуы үшін жеткілікті орын болуы керек.

2 **Қуат** түймесін басыңыз.

3 Жуу бағдарламасын таңдаңыз.

4 Жуғыш құралды құйыңыз.

5 Бөліктер арасында ауысу үшін **Сушка (Кептіру)** түймесін бірнеше рет басыңыз:
   - Қалыпты – Жалпы кептіру үшін
   - Уақыт 30/60/120 минут – Уақыт бойынша кептіру үшін
   - Үтіктеуге арналған – Үтіктеуге арналған заттарды ылғалды кептіру үшін
   - Төмен температура – Нәзік маталар үшін

kk-kz_main.book.book Page 34 Sunday, June 30, 2024 3:19 PM

6 **Бастау/Кідірту** түймесін басыңыз.

Кептіру функциясын ғана пайдалану

1 Киімдерді дайындаңыз және барабанға жүктеңіз.
- Жүйелі құрғақ жүктер үшін барлық жүктеу бұйымдары материал мен қалыңдығы бойынша бірдей болуы тиіс.
- Барабанға шамадан тыс кір салмаңыз. Киім еркін айналуы үшін жеткілікті орын болуы керек.

2 **Қуат** түймесін басыңыз.
- Жуу бағдарламасын таңдамаңыз және жуғыш құралды құймаңыз.

3 Бөліктер арасында ауысу үшін **Сушка (Кептіру)** түймесін бірнеше рет басыңыз:
- Қалыпты – Жалпы кептіру үшін
- Уақыт 30/60/120 минут – Уақыт бойынша кептіру үшін
- Үтіктеуге арналған – Үтіктеуге арналған заттарды ылғалды кептіру үшін
- Төмен температура – Нәзік маталар үшін
- Қалыпты Эко – Ауыр маталар үшін

4 **Бастау/Кідірту** түймесін басыңыз.

ЕСКЕРТПЕ

- Бағдарламаны таңдасаңыз, кептіру бағдарламасын таңдай алмайсыз. Бұл жағдайда кір жуу машинасын өшіру және қайта қосу үшін **Қуат** түймесін екі рет басыңыз.

kk-kz_main.book.book Page 35 Sunday, June 30, 2024 3:19 PM

Қосымша опциялар мен функциялар

Бағдарламаларды реттеу үшін қосымша опциялар мен функцияларды пайдалануға болады.

Кір жуу бағдарламасын теңшеу

Әрбір бағдарламада автоматты түрде таңдалатын әдепкі параметрлер бар. Сондай-ақ, осы параметрлерді осы түймелермен теңшеуге болады.

Температура (Темп.)
Бұл түйме таңдалған бағдарлама үшін жуу температурасын таңдауға мүмкіндік береді.

- Қажетті параметр жанғанға дейін, **Температура (Темп.)** түймесін басыңыз.
- Жуылатын киім түріне сәйкес келетін су температурасын таңдаңыз. Ең жақсы нәтижеге қол жеткізу үшін киім матасына күтім жасау жапсырмасының нұсқауларын орындаңыз.

Отжим (Сығу)
Айналдыру қарқындылығының деңгейі осы түймені қайталап басу арқылы таңдалады.

- Айналдыру жылдамдығын таңдау үшін **Отжим (Сығу)** түймесін басыңыз.

ЕСКЕРТПЕ

- Егер айналу деңгейі үшін ⊘ таңдалса, кір жуғыш машина барабаны дренаж алдында айналады.

Полоскание+ (Шаю+)
Бұл функция еріткіштерге аллергиясы бар адамдар үшін ұсынылады.

- Шаятын функцияны қосу үшін **Полоскание+ (Шаю+)** түймесін басыңыз.

Интенсивная (Қарқынды)
Бұл функция қалыпты және қатты кірлеген киімдерді жууға арналған.

- **Интенсивная (Қарқынды)** түймесін басыңыз.

Жуу бағдарламасын теңшеу үшін мына қадамдарды орындаңыз:

1. Киімдерді дайындаңыз және барабанға жүктеңіз.
2. **Қуат** түймесін басыңыз.
3. Жуғыш құралды құйыңыз.
4. Кір жуу бағдарламасын таңдаңыз.
5. Қажет болса, жуу бағдарламасын (**Температура (Темп.)**, **Отжим (Сығу)**, **Полоскание+ (Шаю+)** және **Интенсивная (Қарқынды)**) теңшеңіз.
6. **Бастау/Кідірту** түймесін басыңыз.

Айналдыру функциясын ғана пайдалану

1. Киімдерді дайындаңыз және барабанға жүктеңіз.
2. **Қуат** түймесін басыңыз.
   - Жуу бағдарламасын таңдамаңыз және жуғыш құралды құймаңыз.
3. **Отжим (Сығу)** түймесін басыңыз.
4. **Бастау/Кідірту** түймесін басыңыз.

kk-kz_main.book.book Page 36 Sunday, June 30, 2024 3:19 PM

ЕСКЕРТПЕ

- Егер жуу бағдарламасын таңдасаңыз, айналдыру функциясын ғана таңдай алмайсыз. Бұл жағдайда кір жуу машинасын өшіру және қайта қосу үшін **Қуат** түймесін екі рет басыңыз.

Негізгі опцияларды пайдалану

Келесі негізгі опцияларды пайдаланып бағдарламаларды теңшеуге болады:

Предв. Стирка (Алдын ала жуу)
Бұл опцияны қатты ластанған киімдерді жуу барысында пайдаланған дұрыс.

1 **Қуат** түймесін басыңыз.

2 Кір жуу бағдарламасын таңдаңыз.

3 **Интенсивная (Қарқынды)** түймесін 3 секунд басып тұрыңыз.

4 **Бастау/Кідірту** түймесін басыңыз.

Добавить белье (Киім қосу)
Жуу бағдарламасы басталған соң, киімдерді қосу немесе шығару үшін осы опцияны пайдалануға болады.

1 **Қуат** түймесін басыңыз.

2 Кір жуу бағдарламасын таңдаңыз.

3 **Бастау/Кідірту** түймесін басыңыз.

4 Қажет болса, **Добавить белье (Киім қосу)** түймесін басыңыз.

5 Есікті құлыптан босатқаннан кейін ашып, қажетті киім заттарын қосыңыз немесе алыңыз.

6 Есікті жабыңыз және **Бастау/Кідірту** түймесін басыңыз.

ЕСКЕРТПЕ

- Қауіпсіздікті қамтамасыз ету үшін барабан ішіндегі су деңгейі немесе температура жоғары болып тұрғанда, есік құлыптаулы болады. Бұл уақытта киімді қосу мүмкін емес.

Таймер
Көрсетілген уақыт аралығынан кейін құрылғыны автоматты түрде іске қосып, аяқтайтындай етіп, осы функцияны орната аласыз.

1 **Қуат** түймесін басыңыз.

2 Кір жуу бағдарламасын таңдаңыз.

3 Қажет болса, **Таймер** түймесін басыңыз.

4 **Бастау/Кідірту** түймесін басыңыз.

ЕСКЕРТПЕ

- **Таймер** түймесінің жарық диодынан басқа, басқару тақтасындағы барлық жарық диодтары 20 минут ішінде өшіріледі. Бұл функция сатып алынған үлгіге байланысты әртүрлі болуы мүмкін.
- Кідірту уақыты – бағдарламаның басталуына дейінгі емес, аяқталуына дейінгі уақыт. Нақты жұмыс істеу уақыты су температурасына, киімге және басқа факторларға байланысты әртүрлі болуы мүмкін.
- Функциядан бас тарту үшін **Қуат** түймесі басылуы қажет.
- Бұл функцияға сұйық жуғыш затты пайдаланбаңыз.

kk-kz_main.book.book Page 37 Sunday, June 30, 2024 3:19 PM

Параметрлер

Блокировка от детей (Бала құлпы)
Басқару құралдарын ажырату үшін осы опцияны пайдаланыңыз. Бұл функция балалардың циклдерді өзгертуін немесе құрылғыны іске қосуын болдырмайды.

ЕСКЕРТПЕ

- Бұл функция орнатылғаннан кейін **Қуат** түймесінен басқа барлық түймелер құлыпталады.
- Басқару элементтері құлыпталса, осы функция іске қосылғанда жуу барысында дисплейде CL және қалған уақыт кезекпен көрсетіледі.
- Қуатты өшіру бұл функцияны қайта орнатпайды. Кез келген басқа функцияларға өту алдында осы функцияны өшіруіңіз керек.

Басқару панелін құлыптау

1 Қуатты қосыңыз.

2 Бұл функцияны іске қосу үшін **Таймер** және **Добавить белье (Киім қосу)** түймелерін 3 секунд басып тұрыңыз.
   - Дыбыстық сигнал беруші дыбыс шығарады және CL дисплейде көрсетіледі.

Басқару панелін құлыптан босату

1 Қуатты қосыңыз.

2 Бұл функцияны өшіру үшін **Таймер** және **Добавить белье (Киім қосу)** түймелерін бір уақытта 3 секунд бойы басып тұрыңыз.

Звуковой сигнал вкл/выкл (Дыбысты сигналды қосу/ажырату)
Бұл құрылғы іске қосу және тоқтату кезінде әуен ойнатады.

- Бұл функцияны өшіру/қосу үшін **Полоскание+ (Шаю+)** және **Сушка (Кептіру)** түймелерін бір мезгілде 3 секунд басып тұрыңыз.

kk-kz_main.book.book Page 38 Sunday, June 30, 2024 3:19 PM

СМАРТ ФУНКЦИЯЛАРЫ

LG ThinQ қолданбасы

LG ThinQ құрылғысы смартфон арқылы құрылғымен байланысуға мүмкіндік береді.

LG ThinQ қолданбасының функциялары

Ыңғайлы смарт функцияларды пайдаланып, смартфон арқылы құрылғыңызды басқарыңыз.

Удаленный старт (Қашықтан іске қосу)
Бұл құрылғыны **LG ThinQ** қолданбасынан қашықтан басқаруға мүмкіндік береді.

Моя программа (Жүктеу циклі)
Құрылғыдағы негізгі циклдарға кірмейтін жаңа және арнайы циклдерді жүктеңіз.

Арнайы циклдердің өзгеше болуы құрылғыны сәтті тіркелген құрылғыларға жүктеу әдісіне ұқсас.

Құрылғыда циклді жүктеу аяқталғаннан кейін, құрылғы жаңа цикл жүктелгенше жүктелген циклді сақтайды.

ЕСКЕРТПЕ

- Құрылғыда бір уақытта тек бір жүктеп алынған циклді сақтауға болады.

Барабанды тазалау нұсқаушысы
Бұл функция **Очистка барабана (Барабанды тазалау)** функциясын орындауға дейін қанша цикл қалғанын көрсетеді.

Қуатты бақылау
Бұл функция соңғы қолданылған циклдер мен айлық орташа энергия тұтынуын тексереді.

Smart Diagnosis
Бұл функция пайдалану шартының негізінде жабдықта диагностика жасау үшін және мәселелерді шешу үшін пайдалы ақпаратпен қамтамасыз етеді.

Параметрлер
Құрылғы мен қолданбада әртүрлі опцияларды орнатуға мүмкіндік береді.

Push ескертуі
Цикл аяқталғанда немесе құрылғыда проблемалар болғанда, смартфонға push-хабарландыруларын алу мүмкіндігіңіз болады. **LG ThinQ** қолданбасы өшірулі болса да хабарландырулар іске қосылады.

ЕСКЕРТПЕ

- Сымсыз роутерді, Интернет провайдерін немесе құпия сөзді өзгертсеңіз, **LG ThinQ** қолданбасынан тіркелген құрылғыны жойып, оны қайтадан тіркеңіз.
- Құрылғыны жетілдіру мақсатында қолданба пайдаланушыларға ескертілместен өзгертілуі мүмкін.
- Функциялар үлгісіне қарай әр түрлі болуы мүмкін.

LG ThinQ қолданбасын орнату және LG құрылғысын қосу

QR коды бар үлгілер

Смартфоныңыздағы камера немесе QR кодын оқу құралы арқылы өнімге тіркелген QR кодын сканерлеңіз.

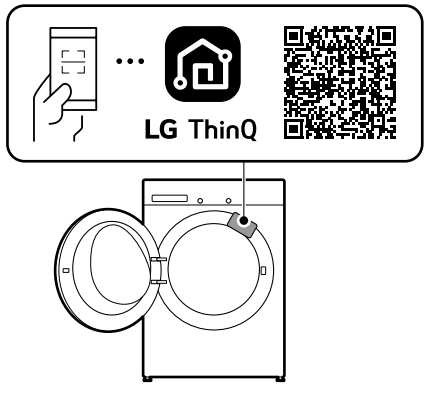

kk-kz_main.book.book Page 39 Sunday, June 30, 2024 3:19 PM

QR коды жоқ үлгілер

1 **LG ThinQ** қолданбасын смартфонда Google Play Store немесе Apple App Store қызметінен іздеп, орнатыңыз.

2 **LG ThinQ** қолданбасын іске қосып, қолданыстағы тіркелгімен кіріңіз немесе кіру үшін LG тіркелгісін жасаңыз.

3 LG құрылғысын қосу үшін **LG ThinQ** қолданбасындағы қосу (+) түймесін түртіңіз. Процесті аяқтау үшін қолданбадағы нұсқауларды орындаңыз.

ЕСКЕРТПЕ

- Wi-Fi байланысын тексеру үшін, басқару панеліндегі Wi-Fi индикаторы жанып тұрғанын тексеріңіз.
- Құрылғы 2,4 ГГц Wi-Fi желілерімен ғана жұмыс істейді. Желінің жиілігін анықтау үшін интернет қызметінің провайдеріне хабарласыңыз немесе сымсыз роутердің нұсқаулығын қараңыз.
- **LG ThinQ** қолданбасы желілік байланысқа немесе желілік байланысқа қатысты қандай да бір ақаулыққа, олқылықтарға немесе қателіктерге жауапты емес.
- Айналадағы сымсыз орта сымсыз желі қызметін баяулатуы мүмкін.
- Құрылғы мен сымсыз роутер арасы тым үлкен болса, сигнал күші әлсірейді. Қосылуға көп уақыт кетуі мүмкін немесе жабдық орнатылмауы мүмкін.
- Егер құрылғыны Wi-Fi желілеріне қосуда қандай да бір қиындықтар туындаса, роутер құрылғыдан тым алыс орнатылған болуы мүмкін. Wi-Fi сигналының қуатын жақсарту үшін, Wi-Fi репитерін (диапазон кеңейткіші) сатып алыңыз.
- Желілік байланыс интернет қызметінің провайдеріне байланысты да дұрыс жұмыс істемеуі мүмкін.
- Үйдегі желі ортасына байланысты Wi-Fi байланысы қосылмауы мүмкін немесе ажырап кетуі мүмкін.
- Сымсыз сигналды тарату жүйесіндегі ақаулыққа байланысты, құрылғыны қосу мүмкін емес. Құрылғыны электр жүйесінен ажыратып, әрекетті қайталамас бұрын, бір минтуттай күтіңіз.
- Сымсыз роутердегі брандмауэр қосулы болса, оны өшіріңіз немесе оны ерекше жағдай ретінде қосыңыз.
- Сымсыз желінің атауы (SSID) ағылшын әріптері мен сандардан тұруы қажет. (Ерекше таңбаларды қолданбаңыз)
- Смартфонның пайдаланушы интерфейсі (UI) телефонның операциялық жүйесіне (OS) және өндірушіге байланысты әртүрлі болуы мүмкін.
- Егер роутердің қауіпсіздік протоколы **WEP** күйіне орнатылған болса, желіні орната алмауыңыз мүмкін. Оны басқа қауіпсіздік протоколдарына өзгертіңіз (**WPA2** ұсынылады) және өнімді қайтадан қосыңыз.
- Құрылғыны қосу үшін **LG ThinQ** қолданбасын іске қосып, ондағы нұсқауларды орындаңыз.

Құрылғыны қашықтан пайдалану

Удаленный старт (Қашықтан іске қосу)
Жабдықты қашықтан басқару үшін смартфонды пайдаланыңыз. Цикл жұмысын да бақылауға болады, сол арқылы цикл аяқталуына дейін қанша уақыт қалғанын біле аласыз.

Осы функцияны пайдалану

1 Киімдерді барабанға салыңыз.
- Егер қаласаңыз, ағартқышты немесе материал жұмсартқышты мөлшерлеу тартпасының сәйкес аймақтарына қосыңыз.

2 **Қуат** түймесін басыңыз.

3 Қашықтан басқару функциясын қосу үшін **Удаленный старт (Қашықтан іске қосу)** түймесін 3 секунд басып тұрыңыз.

kk-kz_main.book.book Page 40 Sunday, June 30, 2024 3:19 PM

4 Смартфоныңыздағы **LG ThinQ** қолданбасынан циклді іске қосыңыз.

ЕСКЕРТПЕ

- Осы функция қосылғаннан кейін, циклді смартфондағы **LG ThinQ** қолданбасынан ғана бастай аласыз. Цикл іске қосылмаса, ол қолданбамен қашықтан өшірілгенше немесе осы функция өшірілгенше құрылғы циклдің іске қосылуын күтеді.
- Егер есік ашылса, циклді қашықтан бастай алмайсыз.

Осы функцияны қолмен өшіру
Бұл функция іске қосылғанда, **Удаленный старт (Қашықтан іске қосу)** түймесін 3 секунд басып тұрыңыз.

Сымсыз LAN модулінің техникалық сипаттамалары

Моделі	LCW-007
Жиілік ауқымы	2412–2472 МГц
Шығыс қуаты (Макс.)	IEEE 802.11 b: 17,59 дБмВт
	IEEE 802.11g : 17,39 дбмвт
	IEEE 802.11 n (HT20): 16,64 дБмВт
	IEEE 802.11 n (HT40): 17,05 дБмВт

Сымсыз функцияның БЖ нұсқасы: V 1.0

Пайдаланушыға: бұл құрылғыны құралдан кемінде 20 см қашықтықта орнату керек.

Бастапқы коды ашық бағдарламалық жасақтама туралы ескертуі ақпарат

GPL, LGPL, MPL бойынша бастапқы кодты және осы өнімде бар бастапқы кодты ашу міндеттемелері бар басқа ашық код лицензияларын алу, сондай-ақ барлық қажетті лицензиялардың шарттарын, авторлық құқық ескертпелері мен басқа сәйкес құжаттарды алу үшін https://opensource.lge.com сайтына өтіңіз.

LG Electronics компаниясы сізге CD-ROM дискісінде ашық бастапқы кодты ақылы түрде береді. Қызмет ақысына opensource@lge.com мекенжайына электрондық хатпен сұрау жіберілгеннен кейін мұндай үлестіруді орындау құны (мысалы, тасығыш, жеткізу және өңдеу құны) жатады.

Бұл ұсыныс осы өнім соңғы жөнелтілгеннен бастап үш жыл бойы осы ақпаратты алатын барлық адамға беріледі.

Smart Diagnosis

Бұл мүмкіндікті құрылғыдағы мәселелерді диагностикалау және шешуде көмектесуі үшін пайдаланыңыз.

ЕСКЕРТПЕ

- LGE салақтығына жатпайтын себептер үшін қызмет келесідей сыртқы факторларға (бірақ олармен шектелмейді) байланысты жұмыс істемеуі мүмкін: Wi-Fi қолжетімсіздігі, Wi-Fi желісінен ажыратылу, жергілікті қолданбалар дүкенінің саясаты немесе қолданбаның қолжетімсіздігі.
- Бұл мүмкіндік алдын ала ескертусіз өзгертілуі мүмкін және қайда орналасқаныңызға байланысты басқа түрде болуы мүмкін.

LG ThinQ қолданбасын мәселелерді диагностикалау үшін пайдалану

Wi-Fi жабдықталған құрылғыңызда мәселе орын алса, ол **LG ThinQ** қолданбасын пайдаланып ақаулықтарды жою туралы деректерді смартфонға тасымалдай алады.

- **LG ThinQ** қолданбасын іске қосып, мәзірде **Smart Diagnosis** мүмкіндігін таңдаңыз. **LG ThinQ** қолданбасында қамтамасыз етілетін нұсқауларды орындаңыз.

kk-kz_main.book.book Page 41 Sunday, June 30, 2024 3:19 PM

Мәселелерді диагностикалау үшін естілетін диагностикалауды пайдалану

Дыбыстық диагностикалау әдісін пайдалану үшін төмендегі нұсқауларды орындаңыз.

- **LG ThinQ** қолданбасын іске қосып, мәзірде **Smart Diagnosis** мүмкіндігін таңдаңыз. **LG ThinQ** қолданбасында қамтамасыз етілетін естілетін диагностика үшін нұсқауларды орындаңыз.

1 Құрылғыны іске қосу үшін **Қуат** түймесін басыңыз.

- Қандай да бір басқа түймелерді баспаңыз.

2 Смартфон микрофонын **Қуат** түймесіне жақын қойыңыз.

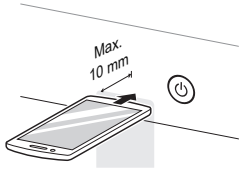

3 Смартфон микрофонын деректердің тасымалдануы аяқталғанға дейін **Қуат** түймесіне жақындатып ұстап тұрып, **Температура (Темп.)** түймесін 3 немесе одан көп секунд басып тұрыңыз.

- Деректердің тасымалдануы аяқталмайынша смартфонды ұстап тұрыңыз. Деректерді тасымалдауға арналған қалған уақыт көрсетіледі.

4 Деректерді тасымалдау аяқталғаннан кейін диагноз қолданбада көрсетіледі.

ЕСКЕРТПЕ

- Ең жақсы нәтижеге қол жеткізу үшін дыбыстарды жіберу кезінде смартфонды жылжытпаңыз.

kk-kz_main.book.book Page 42 Sunday, June 30, 2024 3:19 PM

ТЕХНИКАЛЫҚ ҚЫЗМЕТ КӨРСЕТУ

⚠ АБАЙЛАҢЫЗ

- Электр ток соғу қаупін болдырмау мақсатында, тазалау алдында құрылғыны ажыратыңыз. Бұл ескертуді орындамау нәтижесінде елеулі жарақаттану, өрт шығу, электр ток соғуы немесе өлім орын алуы мүмкін.
- Улы химикаттарды, абразивті тазалау құралдарын немесе ерітінділерді құрылғыны тазалау үшін мүлде пайдаланбаңыз. Олар сыртқы жабынды зақымдауы мүмкін.

Әр жуудан кейін тазалау

Не жуу керек

Цикл аяқтағаннан кейін дереу кір жуу машинасынан бұйымдарды әрқашан алып тастаңыз. Кір жуу машинасында ылғал киімдерді қалдыру киімдерді бырыстыруы, түстері бір-біріне өтуі және жаман иіс шығаруы мүмкін.

- Жуу циклі аяқталғаннан кейін ылғалды кетіру үшін есігін және есік тығыздағыштарын сүртіңіз.
- Барабанды кептіру үшін есікті сәл ашық қалдырыңыз.
- Ылғалды кетіру үшін құрылғыны құрғақ шүберекпен сүртіңіз.

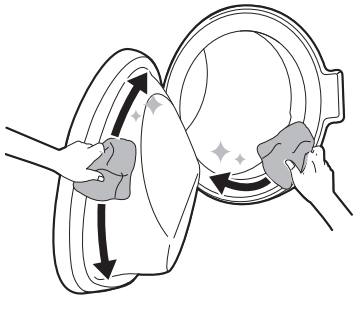

⚠ АБАЙЛАҢЫЗ

- Егер балалар бақылауда болса, құрылғының ішкі жағын кептіру үшін ескіті ашық күйде қалдырыңыз.

Сыртын тазалау

Құрылғыға дұрыс күтім жасау қызмет көрсету мерзімін арттырады.

Сырты

- Төгілген сұйықтықты дереу сүртіңіз.
- Ылғал матамен сүртіңіз, сонан соң корпустың түйіскен жерлеріндегі немесе саңылаулардағы ылғалды кетіру үшін құрғақ матамен сүртіңіз.
- Бетті немесе дисплейді үшкір заттармен баспаңыз.

Есік

- Іші мен сыртын ылғал шүберекпен жуып, жұмсақ шүберекпен кептіріңіз.

⚠ АБАЙЛАҢЫЗ

- Қандай да бір панельдерді бөлмеңіз немесе құрылғыны бөлшектемеңіз. Құрылғыны басқару мақсатында басқару панеліне ешқандай үшкір заттарды қолданбаңыз.

Құрылғыны жүйелі түрде тазалау

Барабанды тазалау

Бұл — жібіту, жуу, шаю және айналдыру арқылы құрылғының ішін тазалауға көмектесетін бағдарлама.

kk-kz_main.book.book Page 43 Sunday, June 30, 2024 3:19 PM

Бұл функцияны жуғыш құралдың және жұмсартқыштың жиналуын азайту үшін және басқа қалдықтарды кетіру үшін **айына бір рет** (немесе қажет болғанда жиірек) іске қосыңыз.

- Егер құрылғының ішінде жағымсыз иіс немесе зең болса, осы функцияны 3 апта ішінде тұрақты сұратылған аралықтарға қосымша **аптасына бір рет** іске қосыңыз.

ЕСКЕРТПЕ

- ÉcL хабары осы функцияны пайдалану бойынша ұсыныстар туралы ескерту үшін көрсетіледі.

1 Құрылғыдан барлық киімдерді немесе бұйымдарды алып тастап, есікті жабыңыз.

2 Мөлшерлеуіш тартпасын ашып, негізгі жуу бөліміне қақтың пайда болуына қарсы ұнтақ қосыңыз.
   - Таблеткаларды ұнтаққа балама ретінде барабанға тікелей орналастыруға болады.

3 Мөлшерлеуіш тартпасын ақырын жабыңыз.

4 Қуатты қосып, содан кейін **Очистка барабана (Барабанды тазалау)** опциясын таңдаңыз.

5 Бастау үшін **Бастау/Кідірту** түймесін басыңыз.

6 Құрылғының ішкі бөлігін толығымен кептіру үшін есікті ашық қалдырыңыз.
   - Егер құрылғының ішкі бөлігі толығымен кептірілмеген болса, ол жағымсыз иіс немесе зең тудыруы мүмкін.

⚠ АБАЙЛАҢЫЗ

- Егер балалар бақылауда болса, құрылғының ішкі жағын кептіру үшін ескіті ашық күйде қалдырыңыз.

Су қабылдау сүзгісін тазалау

Су қабылдау сүзгісі құралға жеткізілетін суда болуы мүмкін қақ немесе басқа шөгінділерді жинайды. Су өте кермек болса немесе қақ қалдықтары болса, қабылдау сүзгісін алты айда бір рет немесе одан да жиі тазалап тұрыңыз.

- Егер құрылғы ұзақ уақытқа (мысалы, демалыстар) қалдырып кететін болсаңыз, әсіресе жақын жерде еденнің ағызатын саңылауы (ор) болмаса, құрылғыға су беру крандарын өшіріңіз.
- IE ерітінді тартпасына су кірмеген жағдайда, Қате туралы хабарлама панельде көрсетіледі.

1 Қуатты және су шүмегін өшіріп, су құятын түтікті бұрап алыңыз.

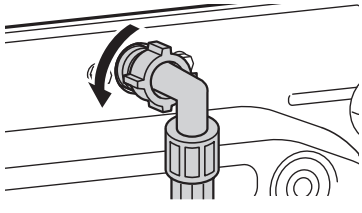

2 Шағын тегіс тістеуіштер арқылы су қабылдау сүзгісін алып тастаңыз, содан кейін орташа қылды тіс щеткасының көмегімен сүзгіні тазалаңыз.

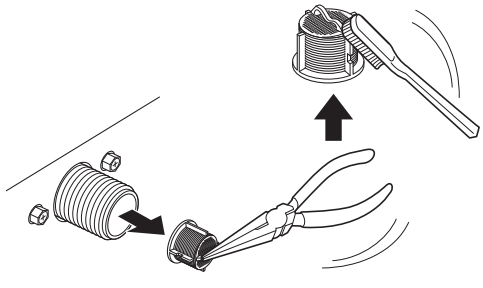

kk-kz_main.book.book Page 44 Sunday, June 30, 2024 3:19 PM

Су ағызу сорғысының сүзгісін тазалау және төтенше жағдай кезінде суды шығару

Су ағызу сүзгісі киімдерде кездейсоқ қалып кеткен жіптер мен кішкентай заттарды жинайды. Құрылғының біркелкі жұмыс істеуі үшін сүзгінің таза екендігін алты ай сайын тексеріп отырыңыз.

Су ағызу сорғысының сүзгісін тазаламас бұрын, судың салқындауына мүмкіндік беріңіз. Төтенше жағдайда есікті ашыңыз немесе суды төгіңіз.

1 Жабдықты электр жүйесінен ажыратыңыз.

2 Қақпақты ашып, ағызу түтігін тартыңыз.

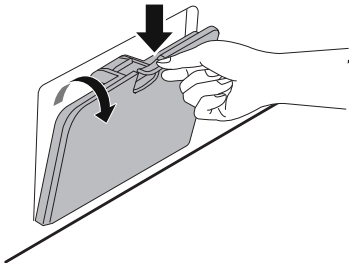

3 Алдымен ағызу түтігінен ағызу тығынын алып тастаңыз, содан кейін суды төгіңіз.

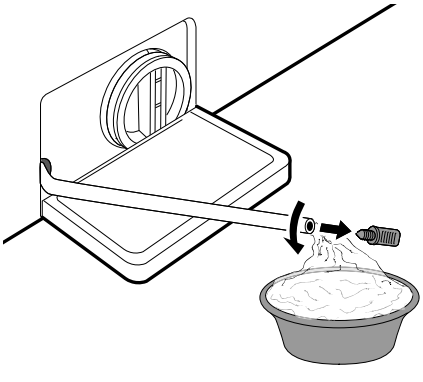

4 Қалған суды төгу үшін ағызу сорғысының сүзгісін баяу бұрап алыңыз, содан кейін сүзгіден кез келген қоқысты немесе заттарды кетіруді жалғастырыңыз.

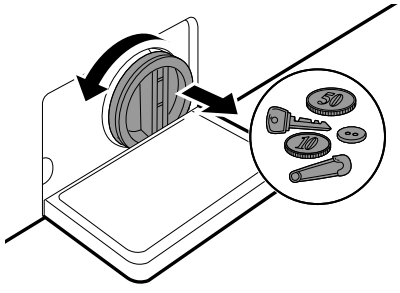

5 Ағызу сорғысының сүзгісін тазартқаннан кейін оны мұқият салыңыз және айқас бұрандалар мен ағып кетуді болдырмау үшін ағызу қақпағын сағат тілінің бағытымен бұраңыз. Тығынды ағызу түтігіне қайта салыңыз және тұтқаны ұстағышқа салыңыз.

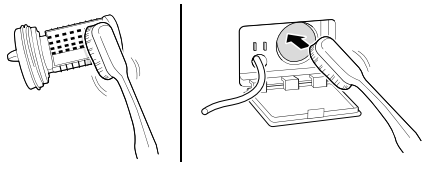

6 Қақпақты жабыңыз.

⚠ ЕСКЕРТУ

- Ағызу кезінде мұқият болыңыз, себебі су ыстық болуы мүмкін.
- Кір жуу құралының және басқа қалдықтарды алып тастау үшін Барабан тазалау бағдарламасын айына бір рет (немесе қажет болса, жиірек) жүргізіңіз.

kk-kz_main.book.book Page 45 Sunday, June 30, 2024 3:19 PM

Мөлшерлеуіш тартпасын тазалау

Кір жуу құралы мен мата жұмсартқышы диспенсер тартпасына жиналып қалуы мүмкін. Сұйық жуғыш құралдар диспенсер тартпасының түбіне тұнып қалып, толық шықпауы мүмкін. Тартпаны және төлкелерді алып тастап, тазалау құралдарының жиналған қалдықтарын **айына бір не екі рет** тексеріңіз.

1 Тартпа тоқтағанша тікелей тура тарту арқылы жуғыш құралды мөлшерлеуіш тартпасын шығарыңыз.

- Содан кейін ажырату түймесін қатты басып, тартпаны сыртқа қарай шығарыңыз.

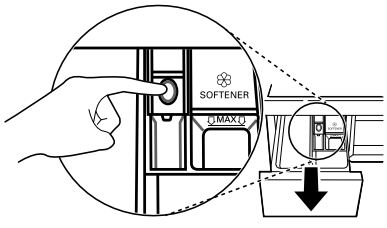

2 Жуғыш құрал мен жұмсартқыштың түзілуін кетіріңіз.

- Тартпаны және тартпа компоненттерін жуғыш құрал мен жұмсартқыштың түзілуін кетіру үшін жылы сумен шайыңыз. Мөлшерлеуіш тартпаны тазалау үшін тек суды пайдаланыңыз.

3 Тартпа саңылауын тазалау үшін шүберекті немесе кішкентай, металдан жасалмаған қылшақты пайдаланыңыз.

- Ойықтың жоғарғы және төменгі бөліктерінен қалдықтарды алып тастаңыз.

4 Тазалағаннан кейін ылғалды құрғақ сүлгімен немесе шүберекпен кетіріңіз.

5 Тартпа компоненттерін сәйкес бөлімдеріне қайта орнатып, жуғыш құралдың мөлшерлеуіш тартпасын салыңыз.

kk-kz_main.book.book Page 46 Sunday, June 30, 2024 3:19 PM

АҚАУЛАРДЫ ЖОЮ

Құрылғыңызды қолдану барысында қателер мен істен шығу жәйттарына әкеледі. Келесі кестелерде қате немесе істен шығу туралы хабардың шешімін табу үшін ықтимал себептер және ескертпелер қамтылған. LG Electronics қызмет көрсету орталығына қоңырау шалуға жұмсайтын уақытыңыз бен ақшаңызды үнемдеу үшін, төменде берілген кестелерді мұқият оқып шыққаныңыз дұрыс болады.

Қызмет көрсетуге шақырмастан бұрын

Құрылғыңыз мәселелерді алғашқы кезеңінде анықтау және диагностикалау үшін автоматтандырылған қатені бақылау жүйесімен жабдықталған. Егер құрылғы дұрыс жұмыс істемесе немесе мүлде қызмет атқармаса, LG Electronics қызмет көрсету орталығына қоңырау шалу алдында келесі кестелерді тексеріңіз.

Қате туралы хабарламалар

Белгілер	Ықтимал себебі мен шешімі
IE **СУ БЕРУДІҢ АҚАУЛЫҒЫ**	**Су аталмыш жерде тиянақты түрде жеткізілмейді. Су құрылғыға ақпайды немесе баяу ағады.** • Үйдегі басқа кранды пайдаланыңыз.
	Су жеткізу шүмегі толық ашылмаған. Су құрылғыға ақпайды немесе баяу ағады. • Кранды толық ашыңыз.
	Су беру шлангі(лері) бүгілген. • Шлангты түзетіңіз немесе су келтіру шлангісін қайта орнатыңыз
	Беру шлангісінің(лерінің) сүзгісі бітелген. • Крандарды ажыратқаннан және кір жуғыш машинамен шлангі қосындыларын жойғаннан кейін қабылдау клапанының сүзгісін тексеріңіз және тазалаңыз.
UE **ТЕПЕ-ТЕҢДІК БҰЗЫЛУ ҚАТЕЛІГІ**	**Құрылғыда құрылғының тепе-теңсіздігін анықтайтын және түзететін жүйе бар.** • Цикл аяқталғанда киімдер шылқып су болып тұруы мүмкін. Олардың дұрыс айналуы үшін киімдерді шығарып, аздан салыңыз. Есікті жабыңыз және **Бастау/Кідірту** түймесін басыңыз. Құрылғы бірнеше минуттан кейін айнала бастайды. Айналғанға дейін, есік құлыптаулы тұруы керек.
	Жүк тым аз. Егер бір ауыр бұйым (мысалы, ванна кілемшесі, ванна халаты т.б.) салынса, жүйе айналдыруды немесе айналдыру циклін тоқтатуы мүмкін. • Жүктің тепе-теңдігін сақтау үшін 1 немесе 2 ұқсас бұйымды немесе кішірек киімдер қосыңыз. Есікті жабыңыз және **Бастау/Кідірту** түймесін басыңыз. Құрылғы айналуды бастағанша, бірнеше минут өтуі мүмкін. Барабан айналуды бастау үшін есік құлыпталған болу қажет.

kk-kz_main.book.book Page 47 Sunday, June 30, 2024 3:19 PM

Белгілер	Ықтимал себебі мен шешімі
OE **СУ ШЫҒЫСЫНЫҢ ҚАТЕЛІГІ**	**Ағызу шлангісі бүгілген немесе бітелген. Құрылғыдағы су ақпайды немесе баяу ағады.** • Ағызу шлангісін тазалап, туралаңыз.
	Ағызу сүзгісі бітелген. • Су ағызу сүзгісін тексеріңіз және тазалаңыз.
dE dE1 dE2 dE4 **ЕСІК ҚАТЕЛІКТЕРІ**	**Есік датчигінің істен шығуы.** • LG қызмет көрсету орталығына хабарласыңыз. Жергілікті LG Қызмет көрсету орталығының телефон нөмірін Кепілдік түбіртегінен таба аласыз.
tE **БАСҚАРУ ҚАТЕСІ**	**Басқару жүйесінің қателігі.** • Ашаны ажыратып, қызмет көрсету орталығына қоңырау шалыңыз.
LE **МОТОРДЫ ҚҰЛЫПТАУ ҚАТЕЛІГІ**	**Мотор артық жүктелген.** • Мотор суығанша 30 минут кідіртіп, содан кейін циклді қайта бастаңыз.
FE **ШАМАДАН ТЫС СУ ҚҰЮ ҚАТЕСІ**	**Су клапанының ықтимал ақаулығы себебінен су толып кетеді.** • Су кранын жабыңыз. Қуат ашасын ажыратыңыз. Сервистік орталыққа хабарласыңыз.
PE **ҚЫСЫМ ДАТЧИГІНІҢ ҚАТЕЛІГІ**	**Су деңгейі датчигінің істен шығуы.** • Су кранын жабыңыз. Қуат ашасын ажыратыңыз. Сервистік орталыққа хабарласыңыз.
uS **ШАМАДАН ТЫС СУ ҚҰЮ ҚАТЕСІ**	**Тербелу датчигінің істен шығуы.** • Қызмет көрсету орталығына қоңырау шалыңыз.
FF **МҰЗДАТЫЛУ ҚАТЕЛІГІ**	**Су беру шлангісі/ағызу шлангісі немесе ағызу сорғысы қатып қалған.** • Ағызу шлангісі мен ағызу сорғысын жылыту мақсатында, барабанға жылы су жіберіңіз. Су беру шлангісін ылғал және жылы сүлгімен жабыңыз.
AE **СУДЫҢ АҒУЫ**	**Су ағуы.** • Қызмет көрсету орталығына қоңырау шалыңыз.
PF **ҚУАТ ҚАТЕЛІГІ**	**Жұмыс барысында қуат қателігі немесе электр қызметіндегі іркіліс орын алған болуы мүмкін.** • Циклді қайта бастау үшін **Бастау/Кідірту** түймесін басыңыз.
dHE **КЕПТІРУ ҚАТЕСІ**	**Кептіру функциялары ғана жұмыс істемейді.** • Қызмет көрсету орталығына қоңырау шалыңыз.

kk-kz_main.book.book Page 48 Sunday, June 30, 2024 3:19 PM

Пайдалану кезінде туындайтын дыбыстар

Белгілер	Ықтимал себебі мен шешімі
Даңғырлаған және дүрілдеген шу	**Кілттер, тиындар немесе түймелер сияқты бөгде нысандар барабанда болуы мүмкін.** • Құрылғыны тоқтатып, барабандағы бөгде заттарды тексеріңіз. Құрылғы қайтадан қосылған соң шу жалғасатын болса, қызмет көрсету орталығына хабарласыңыз.
Тарс-тұрс дыбысы	**Көп мөлшерде кір жуу кезінде тарс-тұрс дыбыстары пайда болуы мүмкін. Бұл әдетте қалыпты жағдай болып табылады.** • Егер дыбыстар жалғасса, құрылғы тепе-теңдігі дұрыс болмауы мүмкін. Тоқтатыңыз және жуылатын киімдерді қайта үлестіріңіз.
	Жуылатын киімнің тепе-теңдігі дұрыс болмауы мүмкін. • Бағдарламаны уақытша тоқтата тұрып, есік құлпы ашылған соң киімді қайта үлестіріңіз.
Дірілдеу шуы	**Қаптама материалдар алынбаған.** • Қаптама материалдарын алып тастаңыз.
	Жуылатын киім барабанда тегіс үлестірілмеген болуы мүмкін. • Бағдарламаны уақытша тоқтата тұрып, есік құлпы ашылған соң киімді қайта үлестіріңіз.
	Барлық туралау аяқтары берік орнатылмаған және еденде тегіс емес. • Құрылғыны тегіс орнату үшін **Құрылғының деңгейін туралау** нұсқауларын қараңыз.
	Еден жеткілікті берік емес. • Еденнің бүтіндігін және қаттылығын тексеріңіз. Дұрыс орынды таңдау үшін **Орнату орнына қойылатын талаптар** бөлімін қараңыз.

Пайдалану

Белгілер	Ықтимал себебі мен шешімі
Судың ағуы.	**Ағызу түтіктері бітелген болуы мүмкін.** • Қалдық шығатын түтіктерді босатыңыз. Қажет болса, су құбыршысына хабарласыңыз.
	Ағып кету құю шлангының дұрыс орнатылмауы немесе бітелуі салдарынан туындады. • Су ағызу шлангісін тазалаңыз және түзетіңіз. Су ағызу сүзгісін жүйелі түрде тексеріңіз және тазалаңыз.
	Су төгуге арналған сорғы сүзгісінің қақпағы дұрыс орнатылмаған. • Су төгуге арналған сорғы сүзгісін қайта орнатыңыз.

kk-kz_main.book.book Page 49 Sunday, June 30, 2024 3:19 PM

Белгілер	Ықтимал себебі мен шешімі
Құрылғы іске қосылмайды.	**Басқару панелі әрекетсіздікке байланысты өшірілген.** • Бұл қалыпты жағдай. Құрылғыны іске қосу үшін **Қуат** түймесін басыңыз.
	Құрылғы розеткадан ажыратылған. • Қуат сымы жұмыс істейтін розеткаға мықтап тығылғанын тексеріңіз.
	Су беру көзі өшірілген. • Су жеткізу шүмегін толық қосыңыз.
	Басқару құралдары дұрыс орнатылмаған. • Бағдарламаның дұрыс орнатылғанын тексеріңіз. Есікті жабыңыз және **Бастау/Кідірту** түймесін басыңыз.
	Есік ашық. • Есікті жауып, есіктің астында оның толық жабылуына кедергі болатын заттардың жоқ екенін тексеріңіз.
	Автоматты тоқтатқыш өшірілген/сақтандырғыш күйіп кеткен. • Үйдегі автоматты ажыратқышты/сақтандырғышты тексеріңіз. Сақтандырғыштарды ауыстырыңыз немесе ажыратқышты қайта орнатыңыз. Құрылғы қуат қалпына келтірілгеннен кейін тоқтаған циклды жалғастырады.
	Басқару құралын қайта орнату қажет. • **Қуат** түймесін басыңыз, сонан соң қажетті бағдарламаны қайта таңдаңыз және **Бастау/Кідірту** түймесін басыңыз.
	Бағдарлама орнатылған соң, Бастау/Кідірту түймесі басылған жоқ. • **Қуат** түймесін басыңыз, содан соң қажетті бағдарламаны қайта таңдаңыз және **Бастау/Кідірту** түймесін басыңыз. **Бастау/Кідірту** түймесі белгілі бір уақыт ішінде басылмаса, құрылғы өшіп қалады.
	Өте төмен су қысымы. • Тұрмыстық су қысымы дұрыс екеніне көз жеткізу үшін үйдегі басқа кранды тексеріңіз.
	Құрылғы суды қыздырады немесе буландырады. • Температураны орнату үшін су қауіпсіз қызғанша, барабан арнайы циклдар барысында жұмыс істеуін уақтыша тоқтатуы мүмкін.
Құрылғы бірнеше минут тоқтап, қайтадан іске қосылады.	**Мотордың шамадан тыс қызып кетуіне жол бермеу үшін моторды қорғау құрылғысы іске қосылды.** • Бұл — қалыпты жағдай. Моторды қорғау құрылғысы іске қосылса, құрылғы бірнеше минут тоқтап, қайта қосылады.
Түймелер дұрыс жұмыс істемеуі мүмкін.	**Блокировка от детей (Бала құлпы) опциясы іске қосылды.** • Қажет болса, **Блокировка от детей (Бала құлпы)** опциясын өшіріңіз.

kk-kz_main.book.book Page 50 Sunday, June 30, 2024 3:19 PM

Белгілер	Ықтимал себебі мен шешімі
Есік ашылмайды.	**Құрылғы іске қосылған соң есік қауіпсіздік себептеріне байланысты ашылмайды.** • Бұл – қалыпты жағдай. / өшкен соң, есікті аша беруіңізге болады.
Құрылғы сумен дұрыс толтырылмайды.	**Кіріс сүзгі бітіп қалған.** • Толтыру клапандарында су келтіру сүзгілері бітелмегенін тексеріңіз.
	Су келтіру шлангілері бүгілген. • Су келтіру шлангілері бүгілмегенін немесе бітелмегенін тексеріңіз.
	Судың жеткілікті берілмеуі. • Ыстық және суық су крандарын толық ашыңыз.
	Ыстық және суық су шлангілері теріс орнатылған. • Су көзінің шлангілері қосылған жерлерді тексеріңіз.
Құрылғыдан су ақпайды.	**Су ағызу шлангісі бүгілген.** • Су ағызу шлангісі бүгілмегенін тексеріңіз.
	Ағызатын саңылау еденнен 1 м биігірек орналастырылған. • Ағызу шлангісі құрылғының төменгі жағынан 1 м биік тұрмауын қадағалаңыз.
Жуғыш құрал толық қолданылмаған немесе мүлде қолданылмаған.	**Жуғыш құрал мөлшерден артық пайдаланылған.** • Жуғыш құрылының өндірушісі ұсынған нұсқауларды орындаңыз.
	Су ағызу сорғысының сүзгісі бітеліп қалған болуы мүмкін. • Ағызу сүзгісін тазалаңыз.
Жуу циклі әдеттегі ұзағырақ созылады.	**Жүк тым аз.** • Құрылғыға жүкті теңдестіруіне мүмкіндік беру үшін қосымша заттар қосыңыз.
	Ауыр заттар жеңіл заттармен араласады. • Құрылғыға айналдыру үшін жүк салмағын тегіс үлестіруге мүмкіндік беру мақсатында, салмағы бірдей заттарды жууға тырысыңыз.
	Жүк тепе-тең үлестірілмеген. • Егер заттар шатасып қалса жүкті қолмен қайта үлестіріңіз.
Бағдарлама кеш аяқталады	**Теңсіздік анықталды немесе көбікті кетурі бағдарламасы қосулы.** • Бұл қалыпты жағдай. Дисплейде көрсетілген қалған уақыты тек есептелген ұзақтық. Нақты уақыты өзгеше болуы мүмкін.

kk-kz_main.book.book Page 51 Sunday, June 30, 2024 3:19 PM

Кір жуу сапасы

Белгілер	Ықтимал себебі мен шешімі
Дақтарды нашар кетіру	**Бұрын пайда болған дақтар.** • Алдыңғы жуылған заттарда қалып қойған дақтары болуы мүмкін. Бұл дақтарды кетіру қиын және қолмен жууды қажет етуі немесе дақтарды кетіру үшін алдын ала күтім жасауды қажет етуі мүмкін.
Дақтар	**Ағартқыштың немесе жұмсартқыштың тым ерте салынуы.** • Мөлшерлеуіш тартпа толып кеткен. Ол ағартқыштың немесе жұмсартқыштың тез қосылуына алып келеді. Толып кетуді болдырмау үшін ағартқышты немесе жұмсартқышты міндетті түрде өлшеңіз. • Жуғыш құралдың мөлшерлеуішін баяу жабыңыз.
	Ағартқыш немесе жұмсартқыш барабандағы жуылатын киімге тікелей салынған. • Бағдарламада ағартқыш немесе жұмсартқыш уақытылы беріліп тұруы үшін жуғыш құрал диспенсерін пайдаланыңыз.
	Киімдер дұрыс сұрыпталмаған. • Түссізденуді болдырмау үшін міндетті тұрде қара түсті киімдерді ақ пен ашық түсті киімдерден бөлек жуыңыз. • Қатты ластанған бұйымдарды жеңіл ластанған бұымдармен жууға болмайды.
Қыртыстану	**Киімдер машинадан тиісті түрде шығарлмаған.** • Бағдарлама аяқталған соң, заттарды құрылғыдан міндетті түрде алып тастаңыз.
	Құрылғы шамадан артық жүктелген. • Құрылғыны толық жүктеуге болады, бірақ барабан бұйымдармен қатты толтырылмауы керек. Құрылғы есігі оңай жабылуы керек.
	Ыстық және суық су көзінің шлангілері теріс орнатылған. • Ыстық сумен шайсаңыз, киімдерге қыртыс түсуі мүмкін. Су көзі шлангілерінің қосылған жерлерін тексеріңіз.
	Айналу жылдамдығы тым жоғары болуы мүмкін. • Киім түріне сәйкес айналу жылдамдығын орнатыңыз.

Иіс

Белгілер	Ықтимал себебі мен шешімі
Құрылғыдан көгерген немесе шіріген иіс шығады	**Барабан іші дұрыс тазаланбаған.** • **Очистка барабана (Барабанды тазалау)** функциясын жүйелі түрде орындаңыз.

kk-kz_main.book.book Page 52 Sunday, June 30, 2024 3:19 PM

Белгілер	Ықтимал себебі мен шешімі
Құрылғыдан көгерген немесе шіріген иіс шығады	**Егер су ағызу шлангісі дұрыс орнатылмаса, су кері аққанда (судың құрылғы ішіне кері ағуы) иіс шығуы мүмкін.** • Су ағызу шлангісін орнату кезінде, оның бүктелмегенін немесе бітелмегенін тексеріңіз.
	Жуғыш құрал мөлшерлеуіші үнемі тазаланып тұрмаса, иістер зеңнен немесе басқа заттардан шығуы мүмкін. • Жуғыш құрал мөлшерлеуіш тартпасын, әсіресе ашылатын тартпаның жоғарғы және төменгі жағын алыңыз және тазалаңыз.

Кептіру

Белгілер	Ықтимал себебі мен шешімі
Кептіру ақауы	**Су беру кранын тексеріңіз.** • Тым көп артық киім жүктемеңіз. Жүктен тиісті суды шығарып тастау үшін кір жуу машинасы тиісті түрде суды ағызатынын тексеріңіз. Киімдер жүгі тиісті түрде аудару үшін тым аз болса, бірнеше сүлгілер қосыңыз. • Су беру кранын өшіріңіз.
Кептіру уақыты тым ұзақ.	**Қоршаған ортаның температурасы төмен.** • Температура рұқсатты ауқымда екенін тексеріңіз.
Кептіру өнімділігі тым төмен немесе нашар.	**Су тиісті түрде қамтамасыз етілмейді. Кептіру кезінде барабандағы түк сүзгісін автоматты тазалау үшін су пайдаланылады.** • Сумен қамту шүмегі ашық екенін тексеріңіз.
	Су тиісті түрде төгілмейді. • Төгу сүзгісі бітеліп қалмағанын тексеріңіз.
	Құрылғы шамадан артық жүктелген. • Таңдалған бағдарлама үшін жүктеу сыйымдылығын тексеріңіз. Қажет болса, таймермен кептіру бағдарламасын қосыңыз.
	Сығу жылдамдығы тым төмен. • Жуу бағдарламасы үшін рұқсат етілген ең жоғары сығу жылдамдығын таңдаңыз.
Құрылғының артқы жағынан ыстық ауа шығады.	**Бұл құрылғы киімдерді кептіру үшін жылы ауаны шығарады.** • Жылы ауа киімді кептіреді және құрылғының артқы жағынан шығады.

kk-kz_main.book.book Page 53 Sunday, June 30, 2024 3:19 PM

Wi-Fi

Белгілер	Ықтимал себебі мен шешімі
Тұрмыстық жабдығыңыз бен смартфоныңыз Wi-Fi желісіне қосылмаған.	**Wi-Fi желісіне қосылу үшін пайдаланып жатқан құпиясөзіңіз дұрыс емес.** • Смартфоныңызға қосылған Wi-Fi желісін тауып, жойыңыз да, құрылғыңызды **LG ThinQ** арқылы тіркеңіз.
	Смартфоныңыздың мобильді деректері қосулы. • Смартфонның **Мобильді деректер** функциясын өшіріп, құрылғыны Wi-Fi желісі арқылы тіркеңіз.
	Сымсыз желі атауы (SSID) қате орнатылды. • Сымсыз желінің атауы (SSID) ағылшын әріптері мен сандардан тұруы қажет. (Ерекше таңбаларды қолданбаңыз).
	Роутердің жиілігі 2,4 ГГц емес. • Жиілігі 2,4 ГГц болатын роутерге ғана қолдау көрсетіледі. Сымсыз роутер жиілігін 2,4 ГГц мәніне орнатып, жабдықты сымсыз роутерге қосыңыз. Роутер жиілігін тексеру үшін, интернет қызметтік провайдеріне немесе роутер өндірушісіне хабарласыңыз.
	Жабдық пен роутердің арасы тым алыс. • Жабдық пен роутердің арасы тым алыс болса, сигнал әлсіз болып, байланыс дұрыс конфигурацияланбауы мүмкін. Роутерді жабдыққа жақын орналатырыңыз.

Қосымша ақпарат

Өндіру күні

Өндірілген күні құралдың жағында орналасқан жапсырмада көрсетіледі.

Күн пішімі: аа/жжжж

Сертификаттау туралы ақпарат

Біздің құралдардың сапа куәлігі туралы, куәліктің нөмірі туралы және оның жарамдылық мерзімі туралы мағлұматты сіз LG-дың Тұтынушыға қызмет көрсету орталығынан тегін телефон бойынша біле аласыз.

kk-kz_main.book.book Page 54 Sunday, June 30, 2024 3:19 PM

ҚОСЫМША

Өнімнің анықтама парағы

Энергия жапсырмасы және сертификат туралы өнім ақпарат

Жабдықтаушы аты	LG
Модельдің атауы	TW4V5EG2S
Энергияның тиімділік класы (A-G)	A
Толық жұмыс істеу циклі үшін кВт/сағ өлшеміндегі жууға, айналдыруға және кептіруге кететін энергия шығыны	7,48
Жуу циклі үшін кВт/сағ өлшеміндегі тек жууға және айналдыруға кететін энергия шығыны	1,52
Жуу өнімділігінің класы (A-G)	A
Су шығару тиімділігі (%)	44
Максималды айналдыру жылдамдығы (айн/мин)	1370
Жуу және кептірудің номиналды сыйымдылығы (кг)	11 және 7
Жууға және кептіруге кететін су шығыны (л)	190
Жууға кететін су шығыны (л)	75
Жуу және кептіру уақыты (минут)	838
Кептіргішті үнемі пайдаланып, 200 рет жуғандағы энергияның (кВт/жыл) және судың (литр/жыл) жылдық шығыны.	1496 және 38000
Кептіргішті мүлде қолданбай, 200 рет жуғандағы энергияның (кВт/жыл) және судың (литр/жыл) жылдық шығыны.	304 және 15000
Қуат коэффициенті	0,92
Жуу кезіндегі шуыл (дБА) Айналдыру кезіндегі шуыл (дБА) Кептіру кезіндегі шуыл (дБА)	55 76 57

- Бағдарламаны «Жуу: **Хлопок+ (Мақта+)**, 60 °C, 1400 айн/мин» және «Кептіру опциясы: **Қалыпты Эко**» режиміне қойып, **EN50229** стандартына сәйкес тексеріңіз.

Энергия жапсырмасын орналастыру нұсқаулығы

Энергия тиімділігі жапсырмасы осы құрылғыға немесе пайдаланушы нұсқаулығында көрсетілген қосымша аксессуарларға жапсырылады.

Өндірілген күнін белгілеу туралы нұсқаулық

Өндірілген күні (ай / жыл) өнімнің идентификациялық жапсырмасында көрсетіледі.

Еске салу

Еске салу

uz-latn-uz_main.book.book Page 1 Sunday, June 30, 2024 3:34 PM

Qo'llanmani ko'rish uchun
QR kodini skanerlang.

FOYDALANUVCHI QO'LLANMASI

KIR YUVISH VA QURITISH MASHINALARI

O‘rnatishni boshlashdan oldin quyidagi yo‘l-yo‘riqlarni diqqat bilan o‘qib chiqing. Ushbu amallar jihozning to‘g‘ri va xavfsiz o’rnatilishini kafolatlaydi. O‘rnatib bo‘lgandan so‘ng bu yo‘l-yo‘riqlarni ma’lumot sifatida jihoz yaqinida qoldiring.

O‘ZBEKCHA

TW4V5EG2S

www.lg.com

Copyright © 2024 LG Electronics. Barcha huquqlar himoyalangan.

MUNDARIJA

Ushbu qo'llanmada siz xarid qilgan rusumga taalluqli bo'lmagan tasvirlar yoki tarkib bo'lishi mumkin.

Ushbu qo'llanma ishlab chiqaruvchi tomonidan qayta ko'rib chiqilishi mumkin.

XAVFSIZLIK KO'RSATMALARI

FOYDALANISHDAN AVVAL BARCHA KO'RSATMALARNI O'QIB CHIQING 4
OGOHLANTIRISH....4

O'RNATISH

Qismlar va texnik xususiyatlari 10
O'rnatiladigan joyga qo'yiladigan talablar 13
Jihozni qadog'idan chiqarib olish 14
Jihozni tekis joylashtirish 15
Suv ta'minot shlangini ulash....17
Drenaj shlangini o'rnatish 18

ISHLATISH

Ishlatishning qisqacha bayoni....20
Boshqaruv paneli 21
Kirlarni yuvishga tayyorlash 24
Kir yuvish vositalari va yumshatgichlar qo'shish....25
Dasturlar jadvali 27
Quritish dasturi 31
Qo'shimcha opsiyalar va funksiyalar 34

AQLLI FUNKSIYALAR

LG ThinQ ilovasi....37
Smart Diagnosis (Aqlli tashxislash)....39

TEXNIK XIZMAT KO'RSATISH

Har safar yuvishdan keyin tozalash 41
Jihozni davriy ravishda tozalab turish....41

NOSOZLIKLARNI BARTARAF ETISH

Servis markaziga qo'ng'iroq qilishdan avval....45

ILOVA

Mahsulot haqida ma'lumot.....53

uz-latn-uz_main.book.book Page 4 Sunday, June 30, 2024 3:34 PM

XAVFSIZLIK KO'RSATMALARI

FOYDALANISHDAN AVVAL BARCHA KO‘RSATMALARNI O‘QIB CHIQING

Quyidagi xavfsizlik ko'rsatmalari kutilmagan xavflar hamda jihozdan ehtiyotsizlik bilan yoki noto'g'ri foydalanish oqibatida kelib chiqadigan zararlarning oldini olishga mo'ljallangan.

Ushbu ko'rsatmalar quyida ko'rsatilganidek “OGOHLANTIRISH” va “DIQQAT” belgilari bilan qismlarga ajratilgan.

Xavfsizlik xabarlari

⚠ Ushbu belgi xavf tug'dirishi mumkin bo'lgan holat va amallarni bildiradi. Mazkur belgi bilan ajratilgan qismni ehtiyotkorlik bilan o'qing va xavfning oldini olish uchun ko'rsatmalarga amal qiling.

⚠ **OGOHLANTIRISH**
Bu belgi ko'rsatmalarga amal qilmaslik jiddiy jarohat yoki o'limga sabab bo'lishi mumkinligini bildiradi.

⚠ **DIQQAT**
Bu belgi ko'rsatmalarga amal qilmaslik yengil jarohat yoki mahsulotga zarar yetishiga sabab bo'lishi mumkinligini bildiradi.

OGOHLANTIRISH

⚠ OGOHLANTIRISH

Mahsulotdan foydalanish asosida portlash, yong'in chiqish, o'lim, elektr zarbasi yoki jarohatning oldini olish uchun asosiy ehtiyotkorlik choralariga amal qiling:

Texnika xavfsizligi

- Ushbu jihoz jismoniy, sezgi yoki aqliy qobiliyati cheklangan, foydalanish tajribasi va bilimi kam shaxslar (jumladan, bolalar)

uz-latn-uz_main.book.book Page 5 Sunday, June 30, 2024 3:34 PM

tomonidan foydalanish uchun mo'ljallanmagan. Agar ularning xavfsizligi uchun javobgar biror shaxs jihozdan foydalanishda ularni nazorat qilib tursa yoki ko'rsatma berib tursa, bunday shaxslar jihozdan foydalanishlari mumkin.

- Ular jihoz bilan o‘ynamasliklarini kafolatlash uchun bolalarni jihoz yonida nazoratsiz qoldirmang.
- Elektr kabeli shikastlangan hollarda yetishi mumkin bo‘lgan zararlarning oldini olish uchun u ishlab chiqaruvchi, uning xizmat ko‘rsatish agenti yoki boshqa malakali shaxslar tomonidan almashtirilishi kerak.
- Yangi shlang yoki jihoz bilan birga taqdim qilingan shlanglar to‘plamini ishlating. Eski shlanglar ishlatilsa, suv sizib chiqishi va natijada mulkka zarar yetishi mumkin.
- Ventilyatsiya tirqishlari gilam bilan to‘sib qo‘yilmasligi kerak.
- Bu jihoz faqat uy ichida foydalanish uchun mo‘ljallangan.
- Kiruvchi suv bosimi 50 kPa bilan 800 kPa orasida bo‘lishi kerak.

Maksimal sig‘imi

Quruq kiyimlar uchun ayrim sikllardagi foydalaniluvchi maksimal sig‘im **Yuvish (11 kg)/Quritish (7 kg)** ga teng.

Har bir Yuvish dasturi uchun tavsiya qilinuvchi maksimal sig‘im farq qilishi mumkin. Yaxshi Yuvish natijalariga erishish bo‘yicha batafsil ma’lumotlar olish uchun **ISHLATISH** bo‘limidagi **Dasturlar jadvali**’ga qarang.

Quritgichdan foydalanish bo‘yicha texnik xavfsizlik qoidalari

- Moslama ichida yuvilmagan narsalarni quritmang.
- O‘simlik yog‘i, atseton, spirt, benzin, kerosin, dog‘larni ketkazgich, atseton, mum va mum tozalagichlar kabi moddalar bilan krilangan idishlarni issiq suvda sal ko‘proq yuvish vositasini qo‘shgan holda yuvib tashlagandan so‘ng moslamada quritish mumkin.
- Quritish sikli tugamasdan avval moslamani hech qachon to‘xtatmang. Issiqlik tez tarqashi uchun barcha elementlar tez olib tashlansa, bundan mustasno.

uz-latn-uz_main.book.book Page 6 Sunday, June 30, 2024 3:34 PM

- Rezinali gubka (lateksli rezina), dush qalpoqlari, suv o‘tkazmas matolar, rezinali qismlariga ega narsalar yoki kiyimlar va yostiqchalar, rezinali tagliklarni moslamada quritmang.
- Mato yumshatgichlari yoki shu kabi mahsulotlarni ana shu mahsulot yo‘riqnomalarida ko‘rsatilgandek ishlatilishi lozim.
- Cho‘ntaklardan yondirgich va gugurtlar kabi narsalarni olib tashlang.
- Agar tozalash uchun sanoat kimyosidan foydalangan bo‘lsa, moslamadan foydalanish mumkin emas.

O'rnatish

- Bu jihozni ikki yoki undan ortiq kishi mahkam ushlagan holda joyidan ko‘chirishi lozim.
- Jihozni nam va chang joyga o‘rnatmang. Jihozni tashqariga yoki to‘g‘ridan-to‘g‘ri quyosh nuri, shamol yoki yomg‘ir tegadigan, harorat muzlashgacha boradigan joylarga o‘rnatmang yoki saqlamang.
- Elektr shnurininng elektr rozetkasiga to‘liq suqilganligiga ishonch hosil qiling.
- Jihozni bir nechta teshilkli rozetkalar, elektr ta’minot platalari yoki uzaytirma elektr kabellariga ulamang.
- Ushbu jihoz bilan ta'minlangan elektr vilkasini o'zgartirmang. Agar u rozetkaga to'g'ri kelmasa, to'g'ri rozetkani o'rnatish uchun malakali elektrikchini chaqiring.
- Bu jihozning elektr shnuri uskunani yerga ulash simi va vilkasi (yerga ulash kontakti) bilan jihozlangan. Barcha mahalliy qonun-qoidalarga muvofiq tarzda o‘rnatilgan va yerga ulangan rozetkadan foydalanish shart.
- Uskuna yerga ulash simi noto‘g‘ri ulansa, tok urishi xavfi yuzaga keladi. Jihoz yerga to‘g‘ri ulanganligiga amin bo‘lmasangiz, malakali elektrik yoki xizmat ko‘rsatish xodimiga murojaat qiling.

Ishlatish

- Agar jihoz shikastlangan, noto‘g‘ri ishlayotgan, qismlarga ajratilgan yoki qismlari yetishmayotgan yoki singan, jumladan, shnur yoki vilkasi shikastlangan bo‘lsa, uni ishlatmang.

uz-latn-uz_main.book.book Page 7 Sunday, June 30, 2024 3:34 PM

- Jihozni ishlatish uchun boshqaruv paneliga hech qanday o‘tkir buyumlarni qo‘llamang.
- Panellarni ajratishga yoki jihozni qismlarga ajratishga urinmang.
- Jihozning hech qaysi qismini ta’mirlamang yoki almashtirmang. Ushbu Foydalanuvchi qo‘llanmasida boshqacha tavsiya etilgan hollardan tashqari barcha ta’mirlash va xizmat ko‘rsatish ishlari malakali xizmat ko‘rsatish xodimlari tomonidan amalga oshirilishi kerak. Faqat ishlab chiqaruvchidan ruxsat berilgan ehtiyot qismlardan foydalaning.
- Jihoz eshigi ochiq turganida uni qattiq pastga bosmang.
- Jihoz ichiga uy hayvonlari yoki boshqa jonzotlarni solmang.
- Qarov varaqasida ishlab chiqaruvchi tomonidan yuvib bo‘lmaydigan sifatida ko‘rsatilgan buyumlarni yuvmang.
- Jihoz tagi va atrofi iplar, qog‘oz, latta-putta, kimyoviy moddalar va shu kabi yonuvchi materiallardan xoli tutilsin.
- Jihoz eshigini ochiq qoldirmang. Bolalar eshikka osilishi yoki jihoz ichiga kirishi mumkin, natijada jarohat olishi yoki jihozga shikast yetkazishi mumkin.
- Yonuvchan yoki portlovchi moddalar (masalan, mum, mumni tozalagich, moy, bo‘yoq, benzin, yog‘ni yo‘qotuvchi modda, kimyoviy tozalash eritmalari, kerosin, yoqilg‘i, dog‘ni ketkazgich, atseton, sabzavot yog‘i, iste’mol yog‘i, spirt va hokazolar) bilan yonuvchan moddallar bilan kirlangan matolarni solmang, yuvmang yoki quritmang. Noto‘g‘ri foydalanish oqibatida yong‘in yoki portlash sodir bo‘lishi mumkin.
- Jihoz yaqinida yonuvchan yoki portlovchan moddalarni (efir, benzin, spirt, kimyoviy moddalar, suyultirilgan gaz, yonuvchan sprey, gazolin, neft, insektitsidlar, havo tozalovchi, kosmetika mahsulotlari va hok.) saqlamang yoki ulardan foydalanmang.
- Jihoz ishlab turganida uning ichki qismlariga tegmang. Baraban butunlay to‘xtashini kuting.
- Yuqori haroratli dastur paytida eshikka tegmang.
- Jihozdan suv oqib ketayotgan hollarda elektr rozetkadan uzing va LG Electronics mijozlarni qo'llab quvvatlash markaziga murojaat qiling.

uz-latn-uz_main.book.book Page 8 Sunday, June 30, 2024 3:34 PM

- Shlangni va klapanlardagi bosimni pasaytirish va qurilmaning ishdan chiqishi yoki shlang buzilgan taqdirda oqish xavfini kamaytirish uchun suv kranini yoping. Suv ta'minoti shlanglarining holatini tekshiring: ularni ishga tushirgandan keyin 5 yil o'tgach, ularni almashtirish kerak bo'lishi mumkin.
- Agar uyda gaz oqishi (izobutan, propan, tabiiy gaz va boshqalar) aniqlansa, qurilmaga yoki elektr vilkasiga tegmang va darhol xonani ventilyatsiya qiling.
- Agar drenaj shlangi yoki kirish shlangi qishda muzlab qolsa, ishlatishdan oldin eriting.
- Kir yuvish vositalari, yumshatgich va oqartirgichlarni bolalardan uzoqda tuting.
- Ho‘l qo‘lingiz bilan elektr vilkasiga yoki jihozning tugmalariga tegmang.
- Elektr kabelini haddan ortiq bukmang yoki ustiga og‘ir buyum qo‘ymang.
- Yuvish vaqtida jihozdan chiqarilayotgan suvga tegmang.
- Drenaj shlanglarining to‘g‘ri ishlayotganligiga ishonch hosil qiling. Ushbu tizim ishlamay qolsa, polingizni suv bosishi mumkin.
- Havo harorati baland va suv harorati past bo‘lganida kondensatsiyalanish yuz berishi va shu orqali pol xo‘l bo‘lishi mumkin.
- Elekr shnuri vilkasidagi kirlar yoki changlarni artib tashlang.

Texnik xizmat ko'rsatish

- Jihozni tozalashdan oldin uni elektr ta’minotidan uzib qo‘ying. Tugmalarni "O'CHIRISH" holatiga o'rnatish yoki kutish rejimida ushbu mashinani elektr ta'minotidan uzmaydi.
- Namlik yoki changni yaxshilab tozalab tashlagandan so‘nggina elektr vilkasini rozetkaga ulang.
- Jihozni tozalash uchun uning ichiga yoki sirtiga suv sepmang.
- Jihozni tokdan uzishda elektr kabelidan tortmang. Doim vilkani mahkam ushlang va rozetkadan to‘g‘ri yo‘nalishda tortib chiqaring.

uz-latn-uz_main.book.book Page 9 Sunday, June 30, 2024 3:34 PM

- Faqat LG Electronics servis markazining malakali xizmat ko‘rsatish xodimlari jihozni qismlarga ajratishlari, ta’mirlashlari yoki o‘zgartirishlari mumkin. Agar jihozni boshqa joyga ko‘chirib o‘rnatmoqchi bo‘lsangiz, LG Electronics mijozlarni qo'llab quvvatlash markaziga murojaat qiling.

Chiqitga chiqarish

- Eski jihozni chiqitga chiqarishdan oldin uni tokdan uzing. Har ehtimolga qarshi jihoz orqasidan kabelni qirqib tashlang.
- Qadoq materiallari (plastik paketlar va penoplast)ni bolalardan uzoqroqda chiqitga chiqaring. Qadoq materiallari bo‘g‘ilib qolishga sabab bo‘lishi mumkin.
- Bolalar yoki kichkina hayvonlarning ichkarida tiqilib qolishi xavfining oldini olish uchun jihozni chiqitga chiqarishdan avval ta’minot kabelini kesing va eshikni olib tashlang.

uz-latn-uz_main.book.book Page 10 Sunday, June 30, 2024 3:34 PM

O‘RNATISH

Qismlar va texnik xususiyatlari

Izoh

- Jihoz sifatini yaxshilash uchun ko‘rinishi va texnik xususiyatlari avvaldan xabar berilmasdan turib o‘zgartirilishi mumkin.

Old tomondan ko'rinishi

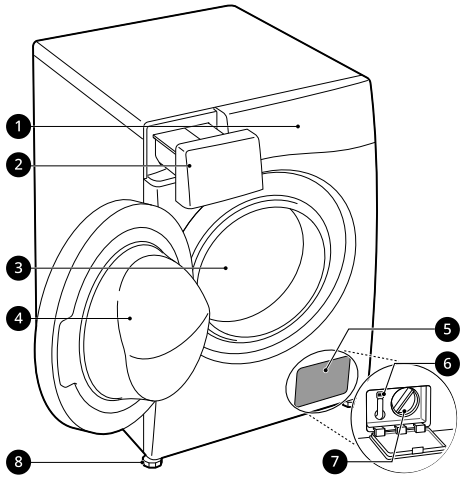

1. Boshqaruv paneli
2. Kir yuvish vositasi taqsimlagichi tortmasi
3. Baraban
4. Eshik
5. Qopqoq
6. Drenaj tiqini
7. Drenaj nasosi filtri
8. Tekislash oyoqchalari

Orqa tomondan ko'rinishi

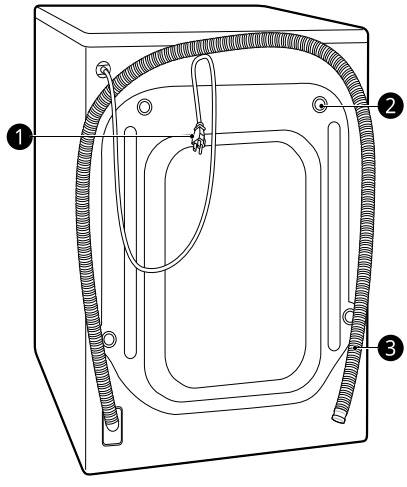

1. Elektr vilkasi
2. Tashish bolti
3. Drenaj shlangi

uz-latn-uz_main.book.book Page 11 Sunday, June 30, 2024 3:34 PM

Texnik xususiyatlari

Rusum	TW4V5EG2S
Elektr ta’minoti	220-240 V~, 50 Gs
Mahsulot vazni	70 kg

O‘lchami (mm)

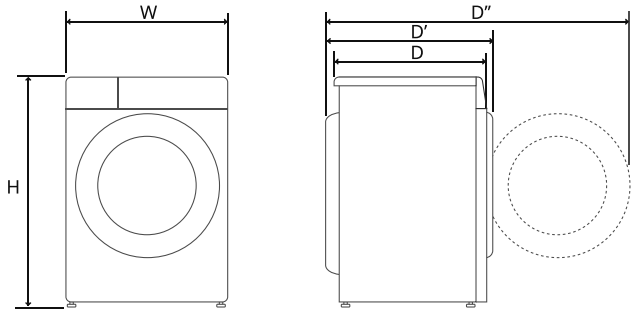

W	600	D	565	D''	1100
H	850	D'	620		

uz-latn-uz_main.book.book Page 12 Sunday, June 30, 2024 3:34 PM

Anjomlar

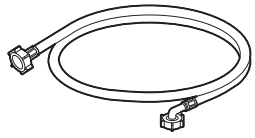 Sovuq suv ta’minoti shlangi	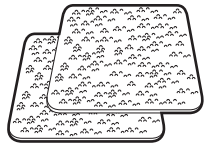 Siljib ketishga qarshi tagliklar*1
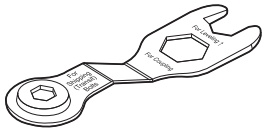 Gayka klyuchi	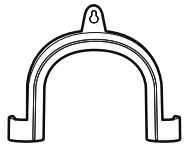 Drenaj shlangini mahkamlash uchun halqasimon qisqich
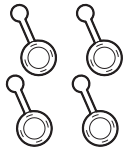 Tashish boltlari teshigini yopuvchi tiqinlar	Galstuk tasmasi*1

*1 Siz xarid qilingan rusumga bog‘liq ravishda birga beriladigan anjomlar farq qiladi.

uz-latn-uz_main.book.book Page 13 Sunday, June 30, 2024 3:34 PM

O‘rnatiladigan joyga qo‘yiladigan talablar

Jihozni o‘rnatishdan avval jihozning to‘g‘ri joyga o‘rnatilganligiga ishonch hosil qilish uchun quyidagi ma’lumotlarni ko‘rib chiqing.

O'rnatish joyi

- Bu jihoz siqish sikli davomidagi tebranishlarni kamaytirish uchun mustahkam polga o‘rnatilishi kerak. Siqish sikli davomidagi tebranishlarga nisbatan yog‘och pollar yoki gilam to‘shalgan yuzalarga qaraganda kamroq darajada ta’sirchan bo‘lgan beton pol eng munosibdir.
- Jihozni gaz plitasi yoki ko‘mirli pechdan uzoqroqqa o‘rnatish imkoni bo‘lmasa, plita yoki pech tomonga alyumin folga bilan o‘ralgan izolyatsiya (850 X 600 mm) qo‘yilishi kerak.
- Jihozni o‘rnatayotganda, buzilib qolgan holatda mutaxassisga tuzatish oson bo‘lishi kerakligini hisobga oling.
- Jihozning barqaror bo‘lishini kafolatlash uchun o‘rnatishda tashish birga berilgan bolt klyuchi yordamida to‘rtta oyoqning hammasini sozlang, bu jihozni turg‘un qiladi.
- Jihoz eshigining to‘liq ochilishi uchun yetarlicha joy borligiga ishonch hosil qiling.
- Suv ta'minoti shlanglariga yetarlicha oraliq qoldirish uchun yon tomonlardan kamida 20 mm va jihozning orqa tomonidan 100 mm oraliq qoldiring. Eshik, devor yoki pol bezaklari uchun joy qoldiring, ular talab qilingan oraliqni orttirishi mumkin.

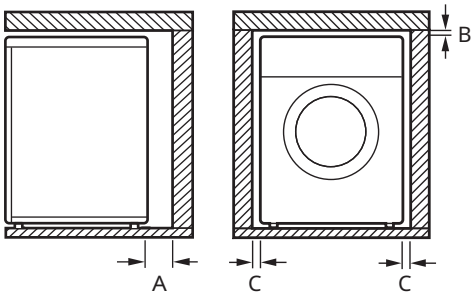

Index	Oraliq bo‘sh joy (mm)
A	100

Index	Oraliq bo‘sh joy (mm)
B	5
C	20

⚠ OGOHLANTIRISH

- Bu jihozdan faqat uy sharotida foydalanish lozim, transport vositalarida foydalanish mumkin emas.

Yog‘och pol (oraliq tayanchlarsiz pollar)

Jihozni taxtali polga o‘rnatganda ortiqcha tebranish va muvozanatsizlikning oldini olish uchun rezina halqalardan foydalaning. Yog‘ochdan qilingan yoki osma pol ortiqcha tebranish va muvozanatsizlik, xatolar va nosozlikka olib kelishi mumkin.

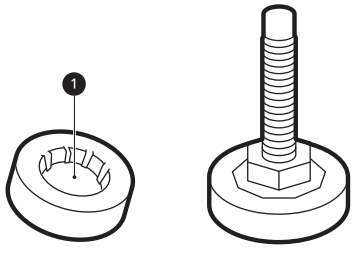

- Tebranishni kamaytirish uchun kamida 15 mm qalinlikdagi rezina halqalar ❶ ni jihozning har bir oyog‘iga qo‘yib, kamida ikkita pol to‘siniga burama mix bilan qotirishni tavsiya qilamiz.
- Iloji bo‘lsa jihozni xona burchagiga o‘rnating, u yerda pol baquvvat bo‘ladi.
- Tebranishni kamaytirish uchun rezina halqalarni kiydiring.

⚠ DIQQAT

- Agar jihoz beqaror pol (masalan, yog‘och pol) ustiga o‘rnatilsa, kafolat beqaror pol ustiga o‘rnatilishi tufayli yuz bergan har qanday zararlar va xarajatlarni qoplab bermaydi.

uz-latn-uz_main.book.book Page 14 Sunday, June 30, 2024 3:34 PM

Izoh

- Rezina halqalarni (qism raq. **4620ER4002B**) LG Electronics xizmat ko‘rsatish markazidan sotib olishingiz mumkin.

Tebranish

- Jihoz atrofidagi havo aylanishini gilam, palos va hokazolar to‘sib qo‘ymaganligiga ishonch hosil qiling.

Atrof-muhit harorati

- Jihozni harorat muzlashgacha boradigan xonalarga o‘rnatmang. Muzlagan shlanglar bosim ostida yorilib ketishi mumkin. Muzlash nuqtasidan past haroratda elektron boshqaruv bloki noto‘g‘ri ishlashi mumkin.
- Agar jihoz qishda yetkazib berilsa va harorat muzlash nuqtasidan past bo‘lsa, jihozni ishlatishdan oldin xona haroratida bir necha soat saqlang.

Elektr tarmog‘iga ulash

- Uzaytirgich shnuri yoki troynik ishlatmang.
- Jihozni ishlatib bo‘lgandan so‘ng doim elektr tarmog‘idan uzib qo‘ying va suv jo‘mragini yoping.
- Jihozni amaldagi ulash qoidalariga muvofiq ravishda yerga ulangan rozetkaga ulang.
- Jihozni shunday joylashtiringki, vilkaga yetish oson bo‘lsin.
- Quvvat manbai chap yoki o'ng tomonda, qurilmadan 1 metr masofada joylashgan bo'lishi kerak.

⚠ OGOHLANTIRISH

- Jihozni ta’mirlash faqat malakali texnik tomonidan amalga oshirilishi kerak. Tajribasiz shaxslar ta’mirlash bilan shug‘ullanishi oqibatida jarohat yetishi yoki jiddiy nosozlik bo‘lishi mumkin. Mahalliy LG vakolatli ta’mirlovchisi bilan bog‘laning.
- Tarmoq vilkasi mintaqaviy qoidalarga muvofiq to'g'ri o'rnatilgan va yerga ulangan rozetkaga ulangan bo'lishi kerak.

Jihozni qadog‘idan chiqarib olish

Jihozni penoplast asosidan ko'tarish

Karton va tashish materiallarini olib tashlagandan keyin jihozni penoplastli asosdan ko‘tarib oling.

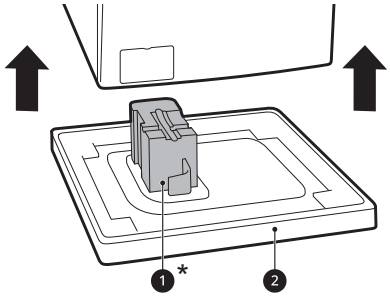

- Tayanch ❶* ning asosdan chiqqanligiga va jihozning tagiga yopishib qolmaganligiga ishonch hosil qiling.
- Agar karton taglik ❷ ni olib tashlash uchun jihozni yotqizish kerak bo‘lsa, yon tomonini himoyalab, ehtiyotkorlik bilan yotqizing. Jihozni oldi yoki orqa tomoniga yotqizmang.

* Xarid qilingan rusumga bog‘liq ravishda bu xususiyat farq qilishi mumkin.

Transport boltlarini chiqarib olish

Jihozning qattiq tebranishi va sinishining oldini olish uchun tashish boltlari va fiksatorlarni chiqarib oling.

1 Quyidagi ikkita tashish boltlaridan ❶ boshlagan holda ularni soat miliga qarama-qarshi yo‘lanishda burash orqali barcha tashish

uz-latn-uz_main.book.book Page 15 Sunday, June 30, 2024 3:34 PM

boltlarini to‘liq bo‘shatish uchun gayka klyuchidan (birga beriladi) foydalaning.

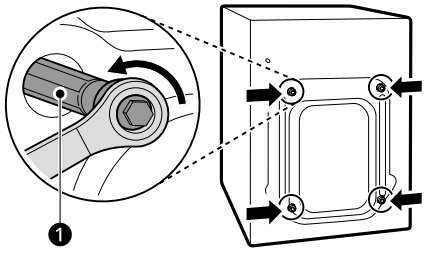

2 Ularni tashqariga tortib chiqarish vaqtida engil tebratish orqali boltlarni chiqarib oling.

3 Teshik tiqinlarini o‘rnating.

- Anjomlar to‘plamida yoki orqa tomonga mahkamlangan teshik tiqinlari ❷ ni toping.

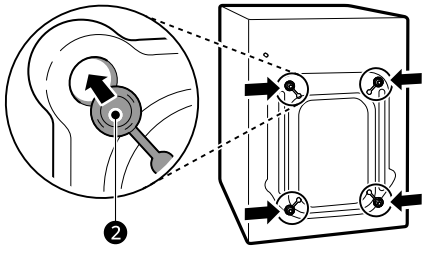

Izoh

- Tashish boltlari va fiksatorlarni kelajakda foydalanish uchun saqlab qo‘ying.
- Ishdan chiqishining oldini olish uchun jihozni quyidagicha tashing:
  - Tashish boltlarini qayta o‘rnating.
  - Elektr shnuri jihozning orqa tomoniga qotiriladi.

Jihozni tekis joylashtirish

Tekisligini tekshirish

Yuqori panelning chetiga diagonal ravishda bosilganda, mashina ko'tarilmasligi va yiqilmasligi kerak (ikkala yo'nalishni ham tekshiring).

- Agar jihoz uning tepasidan bosganda dioganaliga tebransa, oyoqlarini qaytadan tekislang.
- O‘rnatgandan keyin jihozning mukammal darajada tekis ekanligini tekshiring.

Izoh

- Yog‘ochdan qilingan yoki osma pol ortiqcha tebranish va muvozanatsizlik, xatolar va nosozlikka olib kelishi mumkin. Ortiqcha shovqin va tebranishlarni to‘xtatish yoki kamaytirish uchun yog‘och polni mahkamlash yoki qotirishni ko‘rib chiqish talab qilinishi mumkin.
- Pol notekisligini to‘g‘rilash uchun jihoz tagiga yog‘och, karton yoki shunga o‘xshagan narsalar qo‘ymang.

Oyoqchalarni sozlash va tekislash

Jihozni o'rnatganda jihoz tekislanishi va juda tekis joylashishi kerak. Agar tekislanmagan va mos darajada tekis bo'lmasa, jihoz shikastlanishi yoki to'g'ri ishlamasligi mumkin.

1 Agar pol notekis bo‘lsa, tekislash oyoqchalarini keragicha sozlang.

- Oyoqchalar tagiga yog'och bolaklari kabi narsalarni qo'ymang.

uz-latn-uz_main.book.book Page 16 Sunday, June 30, 2024 3:34 PM

- Barcha oyoqchalarning barqaror va polga tegib turganligiga ishonch hosil qiling.

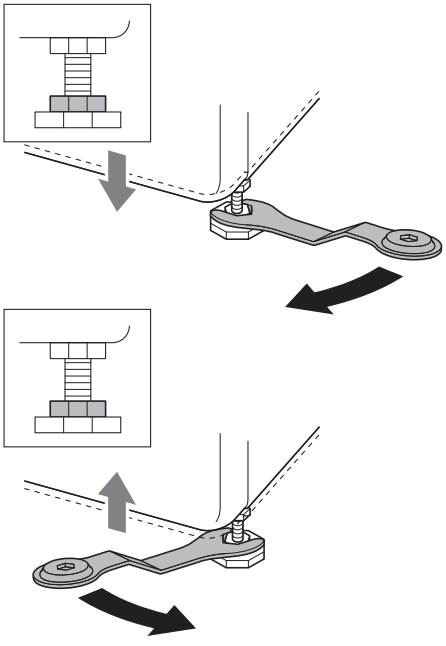

Izoh

- Kir yuvish mashinasini podiumga, stendga yoki poldan yuqorida ko'tarilgan boshqa yuzalarga o'rnatmang, faqatgina moslamalar LG Electronics tomonidan maxsus ishlab chiqarilmagan bolsa.

2 Shayton jihozi yordamida jihozning tekis ekanligini tekshiring ❶.

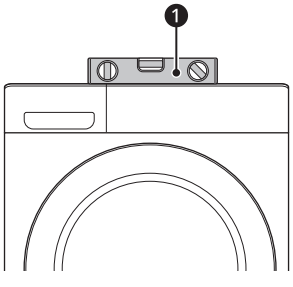

3 Tekislash oyoqchalarini jihozning tag qismiga qarshi soat strelkasiga qarama-qarshi yo‘nalishda burash orqali kontrgayka ❷ bilan mahkamlang.

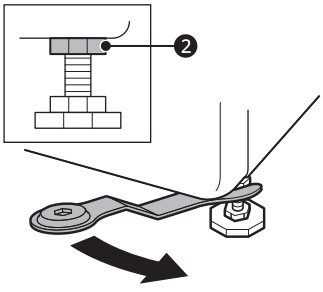

4 Jihozning tag qismidagi barcha kontrgaykalarning mos tarzda mahkamlanganligini tekshiring.

Izoh

- Jihoz to‘g‘ri joylashtirilsa va tekis tursa, uzoq vaqt davomida, muntazam va ishonchli ishlashi ta’minlanadi.
- Jihoz 100% gorizontal bo‘lishi va qattiq tekis pol ustida barqaror turishi lozim.
- Yuklanganida chayqalishi kerak emas.
- Jihozning oyoqlari ho‘l bo‘lmasin. Aks holda tebranish yoki shovqin hosil bo‘lishi mumkin.

Siljib ketishga qarshi tagliklardan foydalanish

Xarid qilingan rusumga bog‘liq ravishda bu xususiyat farq qilishi mumkin.

Qurilmani silliq yuzaga o'rnatish ortiqcha tebranishga olib kelishi mumkin. Tekis o‘rnatilmagan bo‘lsa, shovqin va tebranish tufayli noto‘g‘ri ishlashi mumkin. Bu holda sozlanadigan oyoqlari ostiga siljib ketishga qarshi tagliklarni qo‘ying, keyin oyoqchalarni rostlang.

1 Siljib ketishga qarshi tagliklarni o‘rnatish uchun polni tozalang.

uz-latn-uz_main.book.book Page 17 Sunday, June 30, 2024 3:34 PM

- Quruq mato bilan begona narsalar va namlikni artib tashlang. Namlik qolib ketsa, tagliklar siljib ketishi mumkin.

2 Jihozni o‘rnatiladigan joyga joylashtirgandan so‘ng tekis turishini ta’minlang.

3 Siljib ketishga qarshi tagliklarning yopishqoq tomonini ❶ polga qaratib soling.

- Old oyoqchalarning tagiga sirpanishga qarshi to‘shamalar solish eng samarali usuldir. Agar old oyoqchalar tagiga taglik qo‘yish qiyin bo‘lsa, ularni orqa oyoqcha tagiga qo‘ying.

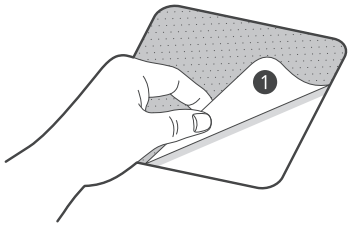

4 Jihozni siljib ketishga qarshi tagliklar ustiga qo'ying.

- Sirpanishga qarshi to‘shamalarning yopishqoq tomonini ❶ jihozning oyoqchalariga yopishtirmang.

Izoh

- Qo‘shimcha sirpanishga qarshi to‘shamalarni LG Electronics Servis markazidan olish mumkin.

Suv ta'minot shlangini ulash

Ulash bo'yicha eslatma

- Suv bosimi **50 kPa** bilan **800 kPa** (0,5–8,0 kgs/sm^2) orasida bo‘lishi kerak. Agar suv bosimi **800 kPa** dan ortiq bo‘lsa, ta'minot bosimini pasaytiradigan qurilma o'rnatilishi lozim.
- Suv ta’minoti shlangi holatini muntazam ravishda tekshiring va zarur bo‘lganda almashtiring.

Izoh

- Suv ta’monoti shlanglarini ortiqcha qotirmang yoki suv kiritish klapanlarini qotirish uchun mexanik qurilmalardan foydalanmang.
- Suv kiritish tirqishiga ulash uchun qarama-qarshi tomonga oqishdan himoya kerak emas.

Rezina zichlagichni tekshirish

Suv ta'minot shlangi bilan ikkita rezina qistirma ❶ beriladi. Ular suv sizib chiqmasligi uchun ishlatiladi. Jo'mraklar bilan aloqa yetarlicha zich ekanligiga ishonch hosil qiling.

- Suv ta'minoti shlangini mahkam qotirish uchun mexanik vositalardan foydalanmang. Suv ta'minoti shlangining egilgan uchi qurilmaga ulangan bo'lishi kerak.

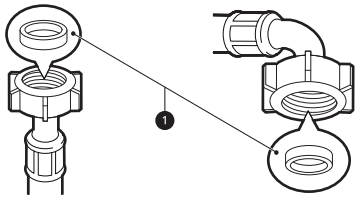

Shlangni suv kraniga ulash

Burama mixli shlangni rezbali jo‘mrakka ulash
Ta’minot shlangi ulagichini suv ta’minot kraniga burab qotiring. Faqat yumshoq latta yordamida

uz-latn-uz_main.book.book Page 18 Sunday, June 30, 2024 3:34 PM

qo‘l bilan qotiring. Shlanglarni biror-bir mexanik qurilma bilan qattiq qotirib yubormang.

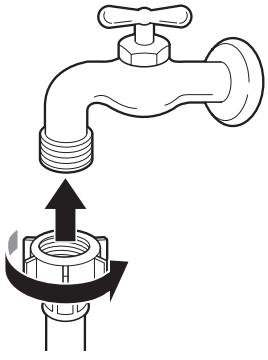

Izoh

- Suv shlangini suv jo‘mragiga ulagandan keyin uni ochib yuboring, begona jismlar (chang, qum, qirindi va h.k) chiqib ketsin. Suvni chelakka oqizing va suv haroratini tekshiring.

Shlangni jihozga ulash

Suv ta’minoti shlangni jihozning orqa tomonidagi suv kiritish klapaniga burab qotiring.

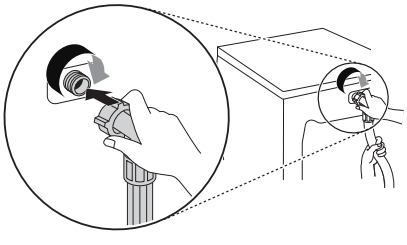

- Agar model faqat bitta kirish tirqish bilan jihozlangan bo'lsa, issiq suvni ulamang. Faqat sovuq suvni ulang.

Izoh

- Ulashlarni bajarib bo‘lgach, agar shlangdan suv oqib chiqsa, o‘sha qadamlarni takrorlang. Suv ta’minoti uchun eng oddiy kran turidan foydalaning. Kran kvadrat shaklida yoki juda katta bo‘lgan hollarda kranni adapterga kiritishdan avval yo‘naltiruvchi plastinani olib qo‘ying.
- Shlangning bukilib yoki qisilib qolmaganligiga ishonch hosil qiling.

Drenaj shlangini o‘rnatish

Suv chiqarish shlangini Tirsakli kronshteyn bilan o‘rnatish

Drenaj (suv chiqarish) shlangi poldan **100 santimetrdan** balandda bo‘lmasligi kerak. Jihoz ichidagi suv chiqib ketmasligi yoki sekin chiqishi mumkin.

- Drenaj shlangi mahkam qotirilsa, suv sizib chiqishi tufayli polga shikast yetishining oldi olinadi.

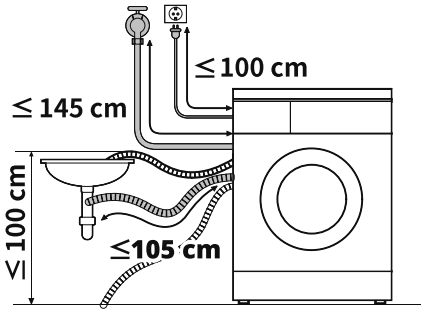

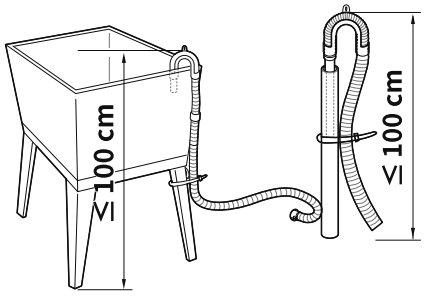

- Agar drenaj shlangi o‘ta uzun bo‘lsa, uni majburlab jihozga itarib o‘rnatmang. Ushbu holat noodatiy shovqin keltirib chiqaradi.

uz-latn-uz_main.book.book Page 19 Sunday, June 30, 2024 3:34 PM

- Drenaj shlangini rakovinaga o‘rnatsangiz, zanjir bilan bog‘lab qo‘ying.

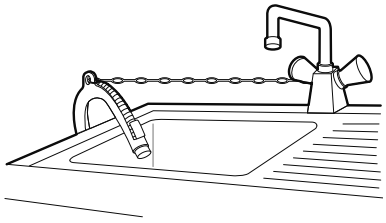

uz-latn-uz_main.book.book Page 20 Sunday, June 30, 2024 3:34 PM

ISHLATISH

Ishlatishning qisqacha bayoni

Jihozdan foydalanish

Ilk bora yuvishdan oldin yuvish dasturini **Хлопок (Paxta)** tanlang va kir yuvish vositasi miqdorining yarmini soling. Yuvish mashinasiga kiyimlarni solmasdan yuvishni boshlang. Bu ishlab chiqarishda qolib ketgan qoldiqlar va suvni barabandan chiqarib yuboradi.

1 Kiyimlarni saralang va yuklang.

- Kiyimlarni mato turi, kirlanish darajasi, rangi va yuklanish hajmiga ko‘ra saralang. Eshigini ochib, kirlarni jihozga soling.

⚠ DIQQAT

- Eshikni yopishdan avval barcha kirlar va buyumlarning baraban ichida ekanligiga va eshik rezina zichlagichidan osilib turmaganligiga ishonch hosil qiling, u yerda ular eshik yopilganda qisilib qolishi mumkin. Bunday qilmaslik eshik zichlagichi va kirlarga zarar yetkazadi.

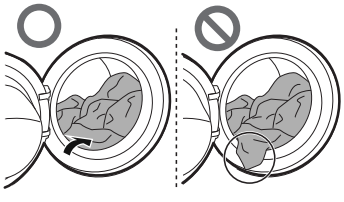

- Kirlar va eshik zichlagichining zararlanishining oldini olish uchun buyumlarni moslashuvchan eshik zichlagichidan chiqarib oling.

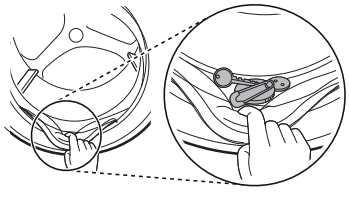

2 Tozalash mahsulotlari yoki yuvish vositasi va yumshatgich qo‘shing.

- Kir yuvish vositasini tarqatish tortmasiga kerakli miqdorda qo‘shing. Kerak bo‘lsa, tortma tegishli bo‘lmasiga oqartirgich yoki mato yumshatgichini soling.

3 Jihozni yoqing.

- Jihozni yoqish uchun **Quvvat** tugmasini bosing.

4 Kerakli yuvish siklni tanlang.

- Sikl tugmasini takror bosing yoki siklni tanlash murvatini burab, kerakli siklni tanlang.
- Endi yuvish harorati va aylanish tezligini tanlang. Kiyimlaringizning yuvish haqidagi yorliqlariga e‘tibor bering.

5 Siklni ishga tushiring.

- Siklni ishga tushirish uchun **Boshlash/ To‘xtatish** tugmasini bosing. Mashina suvsiz ozgina ishlab, kirlarning vaznini o‘lchaydi. Agar ma’lum vaqt ichida **Boshlash/ To‘xtatish** tugmasi bosilmasa, jihoz o‘chadi va sozlanmalar saqlanmaydi.

6 Sikl tugashi.

- Sikl tugallangach, signal yangraydi. G‘ijimlanmasligi uchun kiyimlarni darhol jihoz ichidan oling. Eshik zichlagichiga ilinib qolishi mumkin bo‘lgan mayda buyumlarni tekshirib chiqing.

uz-latn-uz_main.book.book Page 21 Sunday, June 30, 2024 3:34 PM

Boshqaruv paneli

Kir yuvish mashinasining rusumiga qarab boshqaruv paneli farq qilishi mumkin.

Boshqaruv paneli xususiyatlari

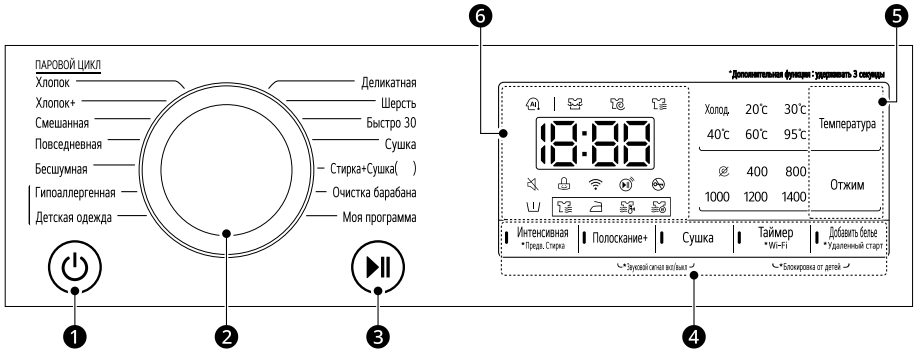

	Tavsifi
1	**Quvvat Yoqish/O'chirish tugmasi** • Kir yuvish mashinasini yoqish yoki o'chirish uchun ushbu tugmani bosing.
2	**Dasturni tanlash murvati** • Dasturlarni kiyimlarning turiga qarab tanlash mumkin. • Tanlangan dastur indikator chirog'i bilan ko'rsatiladi. **Izoh** • **Стирка+Сушка( ) (Yuvish+Quritish( ))**: ( ) har xil rusumlar uchun farq qiladigan quritish hajmini bildiradi
3	**Boshlash/To'xtatish tugmasi** • Bu tugmasi yuvish dasturini boshlash yoki to'xtatib turish uchun ishlatiladi. • Agar yuvish dasturini vaqtinchalik to'xtatish kerak bo'lsa, ushbu tugmani bosing.
4	**Qo'shimcha opsiyalar va funksiyalar** • Qo'shimcha funksiyalardan foydalanish uchun tegishli tugmani 3 soniya bosib turing. Displeyda tegishli belgi yonadi. • Bu qo'shimcha dasturlarni tanlash imkonini beradi va tanlanganda tegishli chiroq yonadi. **Удаленный старт (Masofadan ishga tushirish)** **LG ThinQ** ilovasi bilan jihozni masofadan boshqarish uchun smartfondan foydalanish mumkin. • Bu funksiyani ishlatish uchun **AQLLI FUNKSIYALAR** bo'limiga qarang. **Wi-Fi** Jihozning **Таймер (Yuvishni kechiktirish)** ilovasi bilan ulanishini boshlash uchun **LG ThinQ** tugmasini 3 soniya bosib turing.

uz-latn-uz_main.book.book Page 22 Sunday, June 30, 2024 3:34 PM

	Tavsifi
❺	**Sozlovchi kir yuvish dasturi tugmalari** Tanlangan dastur uchun suv harorati, aylanish tezligi va kirlanganlik darajasini sozlash uchun shu tugmalardan foydalaning. • Joriy sozlamalar displeyda ko‘rsatiladi. • Sozlamalarni o'zgartirish uchun mos funktsiyaning tugmasini bosing.
❻	**Ekran** • Displeyda sozlamalar, taxminiy qolgan vaqt, parametrlar va mashina holatlari xabarlari ko‘rsatiladi. Jihoz yoqilganda displeyda odatiy sozlanmalar ko‘rsatiladi. • Yuklanish vazni avtomatik tarzda aniqlanayotgan vaqtda boshqaruv panelidagi displey miltillaydi.

Vaqt va holatni ko‘rsatish displeyi

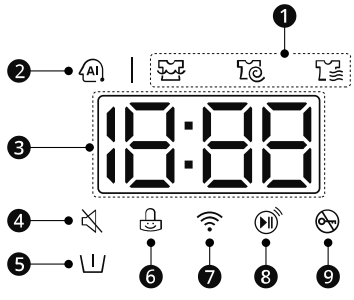

	Tavsifi
❶	**Dasturning bajarilish holati ko'rsatkichlari** • Kir yuvish dasturi ishlayotgan vaqtda faol bosqich uchun LED chirog‘i miltillaydi va boshqa LED chiroqlar doimiy ravishda yonib turadi. Bosqich yakunlanganidan keyin LED chirog‘i o‘chadi. Agar sikl to‘xtatib qo‘yilsa, faol holat LED chirog‘i miltillashdan to‘xtaydi.
❷	**AI DD** • **AI DD** funktsiyasi yuk hajmini aniqlagandan so'ng barabanni aylantirishning kerakli parametrlarini ta'minlaydi. • **Хлопок (Paxta)**, **Смешанная (Aralash mato)** va **Повседневная (Kundalik yuvish)** dasturlari tanlangani va ishlatilganida faollashtiriladi.

uz-latn-uz_main.book.book Page 23 Sunday, June 30, 2024 3:34 PM

	Tavsifi
❸	**Taxminiy qolgan vaqt** • Dastur tanlanganida dastur uchun standart vaqt ko'rsatiladi. Opsiyalar tanlanar ekan, vaqt o'zgaradi. • Agar displeyda `---` belgisi paydo bo'lsa, yuk hajmi avtomatik ravishda aniqlangandan so'ng dasturning ishlash vaqti ko'rsatiladi. Bu oddiy hol hisoblanadi. • Ko'rsatilgan vaqt faqat taxminiy vaqtdir. Ushbu qiymat standart yuvish sharoitlari uchun belgilanadi. Bir qator tashqi omillar (yuklanish og'irligi, xona harorati, kiruvchi suv harorati va hok.) haqiqiy vaqtga ta'sir qilishi mumkin.
❹	belgisi signal o'chirilganida ko'rsatiladi.
❺	**Предв. Стирка (Oldindan yuvish)** opsiyasi yoqilganida yonadi.
❻	boshqaruv panelidagi **Quvvat** tugmasidan boshqa tugmalar qulflanganida yonadi.
❼	jihoz uydagi **Wi-Fi** tarmog'iga ulanganida yonadi.
❽	masofadan boshqaruv xususiyati yoqilganida yonadi.
❾	sikl boshlanganida va eshik qulflanganida yonadi.

uz-latn-uz_main.book.book Page 24 Sunday, June 30, 2024 3:34 PM

Kirlarni yuvishga tayyorlash

Eng yaxshi kir yuvish natijalariga erishish uchun yuvish yuklanmasini turlarga ajrating va keyin kirlarni qarov yorliqlaridagi belgilarga ko‘ra tayyorlang.

Kirlarni turlarga ajratish

- Kirlanganlik darajasi (Kuchli, Normal, Yengil): Kirlarni kirlanganlik darajasiga ko‘ra turlarga ajrating. Mumkin bo‘lsa, kuchli kirlangan kirlarni yengil kirlangan kirlar bilan birga yuvmang.
- Rang (Oq, Och rang, To‘q rang): To‘q rangli yoki bo‘yalgan kiyimlarni oq yoki och rangli kiyimlardan alohida yuving. Bo‘yalgan kiyimlarni och rangli kiyimlar bilan aralashtirish rangning o‘tishi yoki och rangli kiyimlar rangining o‘chishiga olib kelishi mumkin.
- Ipli mato (Ipdan qilingan mahsulotlar, To‘plovchilar): Ipli matolardan qilingan mahsulotlarni ipni to‘plovchi matolardan alohida yuving. Ip hosil qiluvchilar ip to‘plovchi matolarga ulashib qolishni yuzaga keltirishi mumkin.

Kiyimlardagi yuvishga oid yorliqlarni tekshirish

Belgilarda mato tarkibidagi tola va uni qanday yuvish haqida ma’lumot beriladi.

Yorliqlardagi belgilar

Belgi	Yuvish / Mato turi
	• Normal yuvish • Paxta, aralash matolar
	• Yengil parvarish • Sintetik, aralash matolar
	• Maxsus nozik yuvish • Nozik matolar
	• Faqat qo‘lda yuvish • Yungli, shoyi matolar
	• Yuvilmasin

Izoh

- Belgi ostidagi uzuq chiziqlar mato turi va berish mumkin bo'lgan maksimal mexanik siqish haqidagi ma’lumotlarni beradi.

Solishdan avval kiyimlarni tekshirish

- Siqish davomida yuklanishni bir tekis taqsimlanishiga yordam berish uchun yuklanmada katta va kichik buyumlarni aralashtiring.
- Kichkina buyumlarni o‘zini yuvmang. Muvozanatning buzilishining oldini olish uchun 1-2 ta o‘xshash buyumlardan qo‘shing.
- Barcha cho‘ntaklarni tekshirib ko‘ring, ular bo‘sh ekanligiga ishonch hosil qiling. Ignalar, soch qisqichlari, gugurt, ruchka, tanga va kalitlar jihoz hamda kiyimlarni shikastlashi mumkin.

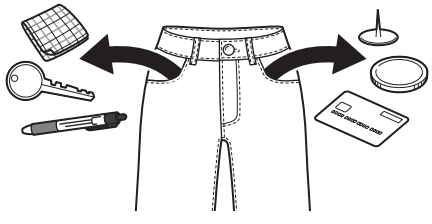

- Uzun tasmali kiyimlarni yuvayotganda ularni bog'lang yoki kir yuvish to'ridan foydalaning.
- Yenglar, ayollar paypoqlari, kolgotkalar, ichki kiyimlar va paypoqlar kabi kichik narsalar baraban va eshik prokladkalari orasiga tiqilib qolmaslik uchun kir yuvish to'ridan foydalaning.
- Kir yuvish to'rini yarmidan kam sig'imigacha to'ldiring va uni boshqa kiyimlar bilan yuving. Uni ortiqcha to'ldirish yoki alohida yuvishdan saqlaning, chunki bu barabanning muvozanatining buzilishiga olib kelishi, bu esa noto'g'ri siqish aylanishiga olib kelishi mumkin.
- Sirtma, ilgak va bog‘ichlarni yoping, boshqa kiyimlarga ilinib qolmasin.

uz-latn-uz_main.book.book Page 25 Sunday, June 30, 2024 3:34 PM

- Yuvishni osonlashtirish uchun suvda suyultirilgan oz miqdordagi yuvish vositasini oldindan dog'larga surting.

Kir yuvish vositalari va yumshatgichlar qo‘shish

Vosita miqdori

- Vositani ishlab chiqaruvchi yo‘riqnomasiga qarab ishlatish hamda matoning turi, rangi, kirlanish darajasi va yuvish haroratiga qarab tanlash lozim. Faqat Baraban (old tomondan yuklash) turidagi mashinalar uchun mos bo‘lgan kir yuvish vositalaridan foydalaning.
- Agar kuchli ko‘piklanish yuz bersa, yuvish vositasi miqdorini kamaytiring.
- Agar yuvish vositasi o‘ta ko‘p ishlatilsa, kuchli ko‘piklanib ketib, kir yaxshi yuvilmasligiga yoki motor zo‘riqishiga sabab bo‘lishi mumkin.
- Agar suyuq vosita ishlatmoqchi bo‘lsangiz, ishlab chiqaruvchining yo‘l-yo‘riqlariga amal qiling.
- Agar yuvish siklini darhol ishga tushirayotgan bo‘lsangiz, suyuq vositani to‘g‘ridan-to‘g‘ri asosiy vosita tortmasiga quyishingiz mumkin.
- Agar siz **Таймер (Yuvishni kechiktirish)** funksiyasidan foydalanayotgan yoki **Предв. Стирка (Oldindan yuvish)** opsiyasini tanlagan bo‘lsangiz, suyuq kir yuvish vositasidan foydalanmang, chunki suyuq vosita darhol taqsimlanadi va tortma yoki barabanda qotib qolishi mumkin.
- Suv harorati, suvning qattiqligi, kirlarning hajmi va kirlanish darajasiga qarab yuvish vositasining miqdorini rostlash kerak bo‘ladi. Eng yaxshi natijaga erishish uchun kir yuvish vositasini ko‘p solib yubormang. Bunday qilish kuchli ko‘piklanishga olib keladi.
- Yuvish vositasini solish va suv haroratini tanlashdan oldin kiyimlardagi yorliqlarni ko‘ring.
- Faqat kiyimlarning tegishli turiga mos keluvchi kir yuvish kukunlaridan foydalaning:
  - Suyuq kir yuvish vositasi ko‘pincha maxsus qo‘llashlar uchun, masalan, rangli matolar, yungdan qilingan matolar, nozik yoki qora kiyimlarni yuvish uchun mo‘ljallanadi.
  - Kukunli kir yuvish vositasi barcha turdagi matolar uchun mos keladi.
  - Oq va och rangli kiyimlarni yuvishda yaxshiroq natijalar olish uchun oqartirgichli kukunli kir yuvish vositasidan foydalaning.
  - Yuvish vositasi yuvish sikli boshida kir yuvish vositalari tortmasi bo‘lmalaridan yuvib tushiriladi.

Izoh

- Vosita qotib qolishiga yo‘l qo‘ymang. Buning oqibatida to‘silib qolishlar, chayish samarasi pasayishi yoki noxush hid paydo bo‘lishi mumkin.
- To‘liq yuklanish : Ishlab chiqaruvchining tavsiyasiga binoan.
- Qisman yuklanish: Oddiy miqdorning 1/2 qismi.
- Minimal yuklanish: To‘liq yuklanishning 1/3 qismi.

Dispenserdan foydalanish

Dispenserga kir yuvish kukuni dozasini qo‘shish uchun:

1 Dispenser tortmasini oching.

2 Mos bo‘lmalarga kir yuvish kukuni va yumshatgich qo‘shing.

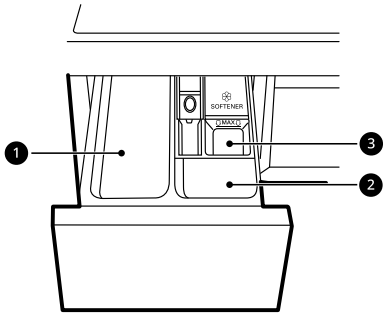

❶ Asosiy yuvish uchun kir yuvish kukuni bo‘lmasi

uz-latn-uz_main.book.book Page 26 Sunday, June 30, 2024 3:34 PM

- Asosiy yuvish uchun kir yuvish vositalari, suv yumshatgich, oqartirgich va dog' ketkazgich

❷ Dastlabki yuvish uchun kir yuvish kukuni bo'lmasi

❸ Suyuq mato yumshatgich bo'lmasi

3 Siklni boshlash uchun kir yuvish kukuni dispenseri tortmasini ehtiyotlik bilan yoping.

- Tortmani qattiq yopish yuvish kir kukunining boshqa bo'lmaga toshib ketishiga yoki dasturlanganidan ko'ra avvalroq barabanga quyilishiga olib kelishi mumkin.
- Yopish vaqtida qo'lingizning tortmada qisilib qolmasligi uchun ehtiyot bo'ling.
- Sikl yakunida dispenser bo'lmalarida oz miqdorda suv qolishi oddiy hol hisoblanadi.

Mato yumshatgichi bo'lmasi

Bu bo'lmaga suyuq mato yumshatgichi quyiladi, u yakuniy chayish siklida avtomatik tarzda taqsimlanadi. Kukunli yoki suyuq mato yumshatgichidan foydalanish mumkin.

- Mato yumshatgich bo'lagi uchun ruxsat etilgan maksimal darajadan oshirmang. Ruxsat berilgan maksimal darajadan oshib ketganda, baraban ichiga yumshatgich suyuqligi erta kirishi va kiyimda dog' paydo bo'lishiga olib kelishi mumkin.

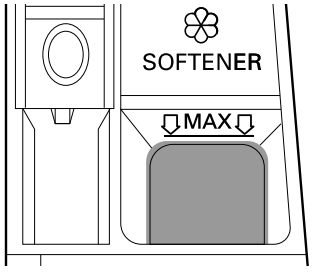

Izoh

- Mato yumshatgichini to'g'ridan-to'g'ri barabandagi kiyimlar ustiga quymang, bunday qilish kiyimlarda ketkazish qiyin bo'lgan qora dog'larning paydo bo'lishiga olib kelishi mumkin.
- Mato yumshatgichini kir yuvish kukuni tortmasida 1 kundan ortiq vaqt qoldirmang. Mato yumshatgichi qotib qolishi mumkin. Agar u juda quyuq bo'lsa, mato yumshatgichi dispenserda qolishi mumkin. Agar u juda quyuq bo'lsa, oqishi oson bo'lishi uchun mato yumshatgichini suyultirish tavsiya etiladi.
- Kir yuvish davomida suv to'ldirilayotgan vaqtda tortmani ochmang.
- Eritgich (benzol va hokazo) ishlatilmasin.

Kir yuvish tabletkalarini qo'shish

Kir yuvish tabletkalaridan ham kir yuvishda foydalanish mumkin.

1 Kirlarni solishdan avval eshigini ochib, barabanga kir yuvish tabletkasi soling.

2 Kiyimlarni barabanga yuklab, eshigini yoping.

Izoh

- Tabletkalarni dispenserga solmang.

Suv yumshatgichini qo'shish

Suv juda qattiq bo'lgan hududlarda kir yuvish kukuni sarfini kamaytirish uchun suv yumshatgichlari, shu jumladan qasmoqqa qarshi vositalari ishlatilishi mumkin.

- Avval kir yuvish vositasini va keyin suv yumshatgichni qo'shing. Qadog'ida ko'rsatilgan miqdorga ko'ra aralashtiring.

uz-latn-uz_main.book.book Page 27 Sunday, June 30, 2024 3:34 PM

Dasturlar jadvali

Yuvish dasturi

Хлопок (Paxta)	**40 °C (Холод. (Sovuq) dan 95 °C gacha)**	**Maksimal yuklanma: Nominal**
Tavsifi	Barabanning turli harakatlarini birlashtirish orqali normal kirlangan kiyimlarni yuvadi.	

Хлопок+ (Paxta+)	**60 °C (Холод. (Sovuq) dan 60 °C gacha)**	**Maksimal yuklanma: Nominal**
Tavsifi	Normal kirlangan kirlarni barabanning turli harakatlarini birlashtirish orqali bir xil sozlamalar bilan **Хлопок (Paxta)** dasturidagiga qaraganda kamroq energiya sarfi bilan yuvadi.	

Смешанная (Aralash mato)	**40 °C (Холод. (Sovuq) dan 60 °C gacha)**	**Maksimal yuklanma: 4 kg**
Tavsifi	Aralash matolarni bir vaqtda yuvadi. • Maxsus mato (shoyi/nozik, sport kiyimlari, to'q kiyimlar, jun, par adyol/pardalar)dan tashqari turli xildagi matolar uchun foydalaning.	

Повседневная (Kundalik yuvish)	**40 °C (Холод. (Sovuq) dan 60 °C gacha)**	**Maksimal yuklanma: 4 kg**
Tavsifi	Yuvgandan keyin dazmollash shart bo'lmagan kiyimlarni yuvadi. • Poliamid, akril, poliester uchun foydalaning.	

Бесшумная (Shovqinsiz yuvish)	**40 °C (Холод. (Sovuq) dan 60 °C gacha)**	**Maksimal yuklanma: 5 kg**
Tavsifi	Kiyimlarni boshqa kir yuvish dasturlariga qaraganda kamroq shovqin va tebranish bilan yuvadi. • Yengil kirlangan oq paxtali matolar (ich kiyimlar) uchun foydalaning.	

Гипоаллергенная (Allergiyadan himoya)	**60 °C**	**Maksimal yuklanma: 4 kg**
Tavsifi	Allergik reaksiyalarni yuzaga keltiruvchi moddalarni kamaytirishga yordam beradi. • Paxta, ichki kiyim, yostiq panellari, choyshab, bola kiyimlari uchun foydalaning.	

Детская одежда (Bug'da go'dak kiyimi parvarishi)	**60 °C**	**Maksimal yuklanma: 4 kg**
Tavsifi	Bolalar kiyimlaridagi ovqat dog'larini ketkazishga yordam beradi.	

uz-latn-uz_main.book.book Page 28 Sunday, June 30, 2024 3:34 PM

Деликатная (Nozik matolar)	**20 °C (Холод. (Sovuq) dan 40 °C gacha)**	**Maksimal yuklanma: 3 kg**
Tavsifi	Mashinada yuviluvchi ayollar ich kiyimlari, nozik va to‘rli kiyimlarni yuvadi.	

Шерсть (Qo'lda/Yungli matolar)	**30 °C (Холод. (Sovuq) dan 40 °C gacha)**	**Maksimal yuklanma: 2 kg**
Tavsifi	Qo‘lda va kir yuvish mashinasida yuviladigan jun, ichki kiyim, ko‘ylak va h.k. kabi yuvish mumkin bo‘lgan nozik kiyimlarni yuvadi. • Mashinada yuviluvchi junli matolar uchun kir yuvish vositasidan foydalaning	

Быстро 30 (Tezkor 30)	**20 °C (Холод. (Sovuq) dan 40 °C gacha)**	**Maksimal yuklanma: 2 kg**
Tavsifi	Kamroq kirlangan oz miqdordagi kirlarni taxminan 30 daqiqa yuvadi.	

Сушка (Faqat Quritish)	**-**	**Maksimal yuklanma: Nominal (Quritish)**
Tavsifi	Ko‘pchilik kirlarni quritish uchun avtomatik dasturlardan foydalanadi. • Bir maromda quritish natijasiga erishish uchun kiyimlarning barchasi o‘xshash turda va qalinlikda bo‘lishini ta’minlang.	

Стирка+Сушка (Yuvish+Quritish)	**40 °C (Холод. (Sovuq) dan 95 °C gacha)**	**Maksimal yuklanma: Nominal (Quritish)**
Tavsifi	Bitta dasturda kiyimlarni yuvadi va quritadi.	

Очистка барабана (Barabanni tozalash)	**-**	**-**
Tavsifi	Bu funksiya jihoz barabanining ichini tozalashga yordam beradi.	

Моя программа (Siklni yuklab olish)	**-**	**-**
Tavsifi	Ushbu dastur sizning qurilmangizga yangi va maxsus yuvish dasturlarini smartfoningizdan yuklab olishga imkon beradi. Standard dastur **Полоск.+Отжим (Chayish+Siqish)**.	

Izoh

- Tanlangan yuvish dasturi uchun mos bo‘lgan suv haroratini tanlang. Kirlarga zarar yetmasligi uchun yuvishda doimo kiyim ishlab chiqaruvchisining yorlig‘iga yoki ko‘rsatmalariga amal qiling.
- Kerakli dastur uchun mos yuvish harorati va siqish tezligini tanlang.
- Haqiqiy suv harorati e’lon qilingan sikl haroratidan farq qilishi mumkin.

uz-latn-uz_main.book.book Page 29 Sunday, June 30, 2024 3:34 PM

- Neytral kir yuvish vositasi tavsiya qiladi.

Qo'shimcha parametrlar

Izoh

- **Таймер (Yuvishni kechiktirish)** va **Добавить белье (Kir qo'shish)** opsiyalarini ushbu jadvaldagi har bir yuvish dasturi uchun tanlash mumkin.
- **Полоскание+ (Chayish+)** opsiyasini ushbu jadvaldagi har bir yuvish dasturi uchun **Сушка (Faqat Quritish)** dasturisiz tanlash mumkin.

Dastur	Интенсивная (Intensiv)	Предв. Стирка (Oldindan yuvish)	Сушка (Quritish)
Хлопок (Paxta)	●	●	●
Хлопок+ (Paxta+)		●	●
Смешанная (Aralash mato)	●	●	●
Повседневная (Kundalik yuvish)	●	●	●
Бесшумная (Shovqinsiz yuvish)	●		●
Гипоаллергенная (Allergiyadan himoya)	●		●
Детская одежда (Bug'da go'dak kiyimi parvarishi)	●		●
Деликатная (Nozik matolar)	●		
Шерсть (Qo'lda/ Yungli matolar)	●		
Быстро 30 (Tezkor 30)	●	●	●
Сушка (Faqat Quritish)			●*1
Стирка+Сушка (Yuvish+Quritish)	●	●	●*1

*1 Ushbu funktsiya dasturga avtomatik ravishda qo'shiladi, uni o'chirib bo'lmaydi.

uz-latn-uz_main.book.book Page 30 Sunday, June 30, 2024 3:34 PM

Tanlasa bo‘ladigan siqish tezligi

Dastur	Siqish tezligi	
	Standart bo‘yicha	Mavjud
Хлопок (Paxta)	1400 ayl./daq	Barchasi
Хлопок+ (Paxta+)	1400 ayl./daq	Barchasi
Смешанная (Aralash mato)	1000 ayl./daq	Barchasi
Повседневная (Kundalik yuvish)	1400 ayl./daq	Barchasi
Бесшумная (Shovqinsiz yuvish)	800 ayl./daq	1000 ayl./daq gacha
Гипоаллергенная (Allergiyadan himoya)	1400 ayl./daq	Barchasi
Детская одежда (Bug‘da go‘dak kiyimi parvarishi)	1000 ayl./daq	1000 ayl./daq gacha
Деликатная (Nozik matolar)	800 ayl./daq	800 ayl./daq gacha
Шерсть (Qo'lda/Yungli matolar)	800 ayl./daq	800 ayl./daq gacha
Быстро 30 (Tezkor 30)	800 ayl./daq	Barchasi
Сушка (Faqat Quritish)	-	- / 1000 / 1200 / 1400 ayl./daq
Стирка+Сушка (Yuvish+Quritish)	1400 ayl./daq	1000 - 1400 ayl./daq

Izoh

- Yuklanish sharoitlariga bog‘liq ravishda haqiqiy maksimal siqish tezligi farq qilishi mumkin. Yuqoridagi qiymatlar eng yaqin yuzlik xonagacha yaxlitlangan.

uz-latn-uz_main.book.book Page 31 Sunday, June 30, 2024 3:34 PM

Quritish dasturi

Quritish bo'yicha umumiy maslahatlar

Ko'p kirlarni quritish uchun Avtomatik dasturlardan foydalaning. Elektron sensorlar quritish haroratini ko'tarish yoki pasaytirish uchun chiqishdagi haroratni o'lchab turadi va bu yanada tezkor reaksiya vaqti va harorat boshqaruviga erishishda yordam beradi.

- Quritish sikli vaqtida sovuq suv jo'mragi ochiq qoldirilishi kerak.
- Ushbu jihozning yuvishdan quritishgacha bo'lgan avtomatik jarayonini oson tanlash mumkin.
- Bir maromda quritish natijasiga erishish uchun kiyimlarning barchasi o'xshash turda va qalinlikda bo'lishini ta'minlang.
- Baraban ichiga juda ko'p narsa solib jihozni yuklab tashlamang. Ular bemalol aylana olishi ta'minlanishi shart.
- Agar jihoz o'z dasturini nihoyasiga yetkazmasdan turib eshigini ochib kirlarni chiqarmoqchi bo'lsangiz, **Boshlash/To'xtatish** tugmasini bosishni unutmang.
- Quritish yakunlanganidan keyin displeyda End paydo bo'ladi. Agar kiyimlar barabandan ma'lum davr mobayidan chiqarib olinmasa, displeyda Cd paydo bo'ladi va kir yuvish mashinasi g'ijimlanishlarni kamaytirish uchun kiyimlarni 4 soat davomida vaqti-vaqti bilan ag'darib turadi. Bu funksiyani to'xtatish uchun istalgan tugmani bosing va kiyimlarni barabandan chiqarib oling.

Yungli buyumlar

Quruq junli buyumlarni aylantirmang. Ularni asl shakliga keltiring va tekis holatda quriting.

To'qilgan va trikotaj materiallari

Ayrim to'qilgan materiallarmiqdoriga, sifatiga qarab chigallashib qolishi mumkin.

Ushbu to'qilgan buyumlarni quritgandan so'ng darhol cho'zib qo'ying.

G'ijimlanmaydigan va sintetik matolar

Jihozni ortiqcha yuklantirmang. G'ijimlanishni kamaytirish uchun jihoz to'xtashi bilan g'ijimlanmaydigan buyumlarni olib tashlang.

Bolalar kiyimlari va tungi ko'ylaklar

Doimo ishlab chiqaruvchining ko'rsatmalariga qarang.

Adyollar va to'shamalar

Quritish dasturidan foydalanishdan avval adyollar va to'shamalardagi matoga qarov yorliqlarini ko'rib chiqing. Ayrim adyollar va to'shamalar issiq havo tufayli kirishishi mumkin.

Rezina va plastik

Rezina va plastik qismlariga ega buyumlarni quritmang. Masalan:

- Fartuklar, bolalar oshxo'ragi, stul yopinchiqlari
- Pardalar va dasturxonlar
- Vanna tagliklari

Shisha tola

Jihozda shisha tolali buyumlarni quritmang. Kir yuvish mashinasi ichida shisha parchalari qolishi mumkin va kir parchalar kiyimlaringizga yopishib qolishi va teringizga shikast yetkazishi mumkin.

Izoh

- Jihozning quritish siklini o'chirganingizda qurituvchi parrakning dvigateli o'z maromi bilan 60 soniya davomida ishlab turishi mumkin.
- Kirlarni jihozdan olayotganingizda ehtiyot bo'ling, chunki ular qaynoq bo'lishi mumkin.
- Quritishning taxminiy vaqti avtomatik aylanish paytida haqiqiy quritish vaqtidan farq qiladi. Matoning turi, yuk hajmi va quruqligi tanlangan quritish vaqtiga ta'sir qiladi.
- Faqat quritish rejimini tanlasangiz, baraban energiyani tejash maqsadida avtomatik tarzda aylanadi.

uz-latn-uz_main.book.book Page 32 Sunday, June 30, 2024 3:34 PM

Quritish dasturidan foydalanish

Quyidagi quritish funksiyalaridan foydalangan holda dasturni sozlashingiz mumkin:

Normal
Quritish dasturi davomida quritish vaqti va energiya sarfini kamaytiradi.

- Mato turi: Paxta sochiqlar, ko‘ylaklar va choyshablar kabi paxta yoki zig‘ir toladan ishlangan kiyimlar.
- Maksimal yuklanma: **Nominal**

Vaqt 30/60/120 daqiqa
Quritish vaqtini maksimal yuklamga muvofiq o‘zgartiring.

- Mato turi: Paxtadan qilingan materiallar, sochiqlar
- Maks. yuklanma: **1 kg (30 daqiqa), 2 kg (60 daqiqa), 4 kg (120 daqiqa)**

Dazmollash uchun
Quruq kiyimlarni nam holatda oson dazmollash uchun mos keladi.

- Mato turi: Sikl tugashi bilan dazmollashga tayyor paxta yoki zig‘ir tolali matolar.
- Maksimal yuklanma: **Nominal**

Past harorat
Kiyimlarni kamroq darajada shikastlash uchun past haroratda quritishga mosdir.

- Mato turi: Nozik matolar uchun
- Maksimal yuklanma: **3,5 kg**

Normal Eko
Energiyali quritish dasturi uchun mos.

- Mato turi: Paxta sochiqlar, ko‘ylaklar va choyshablar kabi paxta yoki zig‘ir toladan ishlangan kiyimlar.
- Maksimal yuklanma: **Nominal**

Izoh

- Mashinaning kir yuvish uchun sig‘imi kirlarni quritishdagi hajmidan ikki marta katta. Agar mashinadan kirlarni quritish uchun foydalanilsa, quritish samaradorligini ta’minlash uchun yuklanma kichikroq bo‘lishi kerak. Agar to‘liq yuklanish bilan yuvilsa, quritish boshlanishidan avval yuklanmaning yarmini olib tashlang.
- Barcha quritish sikllari quritishdan avval kirlardan imkoni boricha ko‘proq namlikni chiqarib tashlash uchun qisqa siqish sikli bilan boshlanadi.

Yuvish va quritish funksiyasidan foydalanish

1. Kiyimlarni tayyorlang va barabanga soling.
   - Kirlar bir tekis qurishi uchun yuklanmadagi barcha buyumlar o‘xshash materialdan qilingan va bir hil qalinlikda bo‘lishi kerak.
   - Barabanni ortiqcha yuklantirmang. Kiyimlar erkin aylanishi uchun yetarlicha bo‘sh joy bo‘lishi kerak.
2. **Quvvat** tugmasini bosing.
3. Yuvish dasturini tanlang.
4. Kir yuvish kukuni qo‘shing.
5. Tanlanmalar bo‘ylab o‘tish uchun **Сушка (Quritish)** tugmasini qayta-qayta bosing:
   - Normal - Umumiy quritish uchun
   - Vaqt 30/60/120 daqiqa - Vaqt bo‘yicha quritish uchun
   - Dazmollash uchun - Buyumlarni dazmollash uchun nam quritish uchun
   - Past harorat - Nozik matolar uchun
6. **Boshlash/To‘xtatish** tugmasini bosing.

Faqat Quritish funksiyasidan foydalanish.

1. Kiyimlarni tayyorlang va barabanga soling.

uz-latn-uz_main.book.book Page 33 Sunday, June 30, 2024 3:34 PM

- Kirlar bir tekis qurishi uchun yuklanmadagi barcha buyumlar o'xshash materialdan qilingan va bir hil qalinlikda bo'lishi kerak.
- Barabanni ortiqcha yuklantirmang. Kiyimlar erkin aylanishi uchun yetarlicha bo'sh joy bo'lishi kerak.

2 **Quvvat** tugmasini bosing.

- Kir yuvish dasturini tanlamang va kir yuvish vositasini qo'shmang.

3 Tanlanmalar bo'ylab o'tish uchun **Сушка (Quritish)** tugmasini qayta-qayta bosing:

- Normal - Umumiy quritish uchun
- Vaqt 30/60/120 daqiqa - Vaqt bo'yicha quritish uchun
- Dazmollash uchun - Buyumlarni dazmollash uchun nam quritish uchun
- Past harorat - Nozik matolar uchun
- Normal Eko - Og'irroq matolar uchun

4 **Boshlash/To'xtatish** tugmasini bosing.

Izoh

- Agar bu dasturni tanlasangiz, quritish siklini tanlay olmaysiz. Ushbu holatda mashinani o'chirib-yoqish uchun **Quvvat** tugmasini ikki marta bosing.

uz-latn-uz_main.book.book Page 34 Sunday, June 30, 2024 3:34 PM

Qo‘shimcha opsiyalar va funksiyalar

Shahsiy dastur parametrlarini sozlash uchun siz qo'shimcha rejimlar va funktsiyalardan foydalanishingiz mumkin.

Yuvish dasturini sozlash

Har bir dastur avtomatik tarzda tanlanuvchi standart sozlamalarga ega. Bu tugmalardan foydalanib ushbu sozlamalarni sozlashingiz ham mumkin.

Температура (Harorat)
Bu tugma tanlangan dastur uchun yuvish haroratini tanlaydi.

- Kerakli sozlama yongunicha **Температура (Harorat)** tugmasini bosing.
- Yuvish uchun kirlar turiga mos keladigan suv haroratini tanlang. Yaxshi natijaga erishish uchun kiyimdagi yorliqlarga amal qiling.

Отжим (Siqish)
Bu tugmani takroran bosish orqali siqish jadalligini tanlash mumkin.

- Siqish tezligini tanlash uchun **Отжим (Siqish)** tugmasini bosing.

Izoh

- Agar ∅ siqish darajasi tanlansa, kir yuvish mashinasining barabani quritishdan avval aylanadi.

Полоскание+ (Chayish+)
Bu funksiya kir yuvish vositalariga allergiyalari bo‘lgan kishilar uchun tavsiya qilinadi.

- Yana bitta chayish qo‘shish uchun **Полоскание+ (Chayish+)** tugmasini bosing.

Интенсивная (Intensiv)
Bu funksiyadan me’yorida va og‘ir kirlangan kirlarni yuvish uchun foydalaniladi.

- **Интенсивная (Intensiv)** tugmasini bosing.

Kir yuvish dasturini sozlash uchun quyidagi qadamlarni bajaring:

1. Kiyimlarni tayyorlang va barabanga soling.
2. **Quvvat** tugmasini bosing.
3. Kir yuvish kukuni qo‘shing.
4. Yuvish dasturini tanlang.
5. Zarur hollarda kir yuvish dasturini sozlang (**Температура (Harorat)**, **Отжим (Siqish)**, **Полоскание+ (Chayish+)** va **Интенсивная (Intensiv)**).
6. **Boshlash/To‘xtatish** tugmasini bosing.

Faqat Siqish funksiyasidan foydalanish

1. Kiyimlarni tayyorlang va barabanga soling.
2. **Quvvat** tugmasini bosing.
   - Kir yuvish dasturini tanlamang va kir yuvish vositasini qo'shmang.
3. **Отжим (Siqish)** tugmasini bosing.
4. **Boshlash/To‘xtatish** tugmasini bosing.

Izoh

- Agar ushbu kir yuvish dasturni tanlasangiz, faqat siqish siklini tanlay olmaysiz. Agar bu yuz bersa, mashinani o‘chirib-yoqish uchun **Quvvat** tugmasini ikki marta bosing.

Asosiy opsiyalardan foydalanish

Quyidagi asosiy opsiyalardan foydalangan holda dasturlarni sozlashingiz mumkin:

uz-latn-uz_main.book.book Page 35 Sunday, June 30, 2024 3:34 PM

Предв. Стирка (Oldindan yuvish)
Bu opsiya kuchli darajada kirlangan yuklamalarni yuvishda tavsiya qilinadi.

1 **Quvvat** tugmasini bosing.

2 Yuvish dasturini tanlang.

3 **Интенсивная (Intensiv)** tugmasini 3 soniya bosib turing.

4 **Boshlash/To'xtatish** tugmasini bosing.

Добавить белье (Kir qo'shish)
Kir yuvish dasturi ishga tushganidan keyin kiyimlarni qo'shish yoki olib tashlash uchun bu opsiyadan foydalanishingiz mumkin.

1 **Quvvat** tugmasini bosing.

2 Yuvish dasturini tanlang.

3 **Boshlash/To'xtatish** tugmasini bosing.

4 Zarur hollarda **Добавить белье (Kir qo'shish)** tugmasini bosing.

5 Eshik avtomatik ravishda ochilganda, uni oching va kerakli kirlarni qo'shing yoki olib tashlang.

6 Eshikni yopib, **Boshlash/To'xtatish** tugmasini bosing.

Izoh

- Xavfsizlik nuqtai-nazaridan baraban ichida suv sathi yoki harorat baland bo'lganda eshiq qulf holatda turadi. Bu vaqt davomida kiyimlar qo'shib bo'lmaydi.

Таймер (Yuvishni kechiktirish)
Jihoz avtomatik ravishda ishga tushishi va ko'rsatilgan vaqt o'tganidan keyin siklni yakunlashi uchun bu funksiyani o'rnatishingiz mumkin.

1 **Quvvat** tugmasini bosing.

2 Yuvish dasturini tanlang.

3 Zarur hollarda **Таймер (Yuvishni kechiktirish)** tugmasini bosing.

4 **Boshlash/To'xtatish** tugmasini bosing.

Izoh

- Boshqaruv panelidagi **Таймер (Yuvishni kechiktirish)** tugmasining LED chirog'idan boshqa barcha LED chiroqlari 20 daqiqa ichida o'chadi. Xarid qilingan modelga bog'liq ravishda bu xususiyat farq qilishi mumkin.
- Yuvishni kechiktirish dasturning boshlanishini emas, balki tugash vaqtini belgilaydi. Haqiqiy ishlash vaqti suvning harorati, kiyimlar hajmi va boshqa omillarga qarab o'zgarishi mumkin.
- Funksiyani bekor qilish uchun **Quvvat** tugmasini bosish lozim.
- Bu funksiya uchun suyuq kir yuvish vositasini ishlatmang.

Sozlamalar

Блокировка от детей (Bolalardan himoyalash)
Bu opsiya yordamida tugmalar ishlamay qoladi. Shunda bolalar sikllarni o'zgartirishi yoki jihozni ishlatishining oldi olinadi.

Izoh

- Bu funksiya o'rnatilgandan keyin **Quvvat** tugmasidan boshqa barcha tugmalar qulflab qo'yiladi.
- Agar boshqaruv elementlari qulflangan bo'lsa, CL belgisi va qolgan vaqt ushbu funktsiya o'chirilguncha navbatma-navbat ko'rsatiladi.

uz-latn-uz_main.book.book Page 36 Sunday, June 30, 2024 3:34 PM

Izoh

- O‘chirib qo‘yilsa ham bu funksiya o‘zgarmaydi. Boshqa funksiyalarga kirish uchun bu funksiyani o‘chirishingiz kerak.

Boshqaruv panelining qulflash

1 Jihozni o‘chiring.

2 Bu funksiyani yoqish uchun **Таймер (Yuvishni kechiktirish)** va **Добавить белье (Kir qo‘shish)** tugmalarini 3 soniya davomida bosib turing.
   - Ovozli signal beriladi va displeyda CL paydo bo‘ladi.

Boshqaruv panelini qulflashni bekor qilish

1 Jihozni o‘chiring.

2 Bu funksiyani o‘chirib qo‘yish uchun **Таймер (Yuvishni kechiktirish)** va **Добавить белье (Kir qo‘shish)** tugmalarini 3 soniya davomida bosib turing.

Звуковой сигнал вкл/выкл (Ovozli signalni yoqish/o‘chirish)
Bu jihoz ishga tushirilganida va to‘xtatilganida musiqa chalinadi.

- Bu funksiyani o‘chirish/yoqish uchun **Полоскание+ (Chayish+)** va **Сушка (Quritish)** tugmalarini bir vaqtda 3 soniya davomida bosib turing.

uz-latn-uz_main.book.book Page 37 Sunday, June 30, 2024 3:34 PM

AQLLI FUNKSIYALAR

LG ThinQ ilovasi

LG ThinQ ilovasi smartfondan foydalanib jihoz bilan aloqa qilishga imkon beradi.

LG ThinQ ilovasi xususiyatlari

Qulay aqlli funksiyalar yordamida smartfon orqali jihozga ulaning.

Удаленный старт (Masofadan ishga tushirish)
Ushbu funktsiya **LG ThinQ** ilovasi orqali jihozni masofadan boshqarishga imkon beradi.

Моя программа (Siklni yuklab olish)
Jihozdagi sikllarda mavjud bo‘lmagan yangi va maxsus sikllarni yuklab olishingiz mumkin.

Jihozga mos bo‘lgan turli maxsus sikllarni muvaffaqiyatli ro‘yxatga olingan jihozlarga yuklab olish mumkin.

Jihoz siklni yuklab olgach, boshqa sikl yuklab olinguncha, avvalgi yuklab olingan siklni saqlab qoladi.

Izoh

- Jihozda bir vaqtning o‘zida faqat bitta yuklab olingan siklni saqlab olish mumkin.

Barabanni tozalash bo‘yicha tavsiyalar
Bu funksiya **Очистка барабана (Barabanni tozalash)** funksiyasini ishlatish uchun nechta sikl qolganini ko‘rsatadi.

Energiya iste'moli nazorati
Bu funksiya oxirgi ishlatilgan sikllardagi va bir oy ichidagi o‘rtacha energiya sarfini tekshirish imkonini beradi.

Smart Diagnosis (Aqlli tashxislash)
Ushbu xususiyat foydalanish rejimiga asoslangan qurilmadagi muammolarni aniqlash va hal qilish uchun foydali ma’lumotlarni taqdim etadi.

Sozlamalar
Jihozda va ilovada turli parametrlarni qo‘yish imkonini beradi.

Majburiy bildirishnomalar
Sikl yakunlanganida yoki jihozda muammolar yuz berganida smartfonda push bildirishnomalarini olish imkoniyati mavjud. Bildirishnomalar hattoki **LG ThinQ** ilovasi o‘chiq bo‘lsa ham ishga tushiriladi.

Izoh

- Agar siz simsiz routeringiz, Internet provayderingiz yoki parolingizni o‘zgartirsangiz, ro‘yxatga olingan qurilmani **LG ThinQ** ilovasidan o‘chiring va qaytadan ro‘yxatdan o‘tkazing.
- Mahsulot sifatini yaxshilash maqsadida foydalanuvchiga oldindan ogohlantirishsiz ilovaga o‘zgartirishlar kiritilishi mumkin.
- Rusumga bog'liq ravishda xususiyatlar o'zgarishi mumkin.

LG ThinQ ilovasini o‘rnatish va LG jihozini ulash

QR kodli modellar

Smartfoningizdagi kamera yoki QR kod rideri ilovasidan foydalanib mahsulotga yopishtirilgan QR kodni skanerlang.

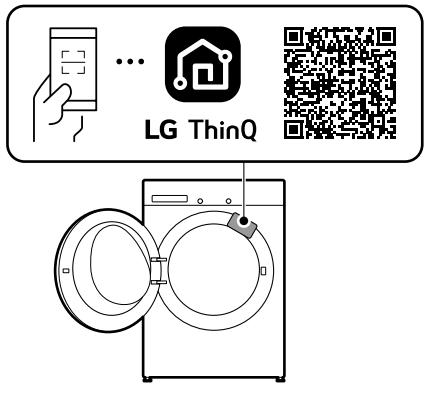

uz-latn-uz_main.book.book Page 38 Sunday, June 30, 2024 3:34 PM

QR kodsiz modellar

1 Smartfonda Google Play Store yoki Apple App Store do‘konidan **LG ThinQ** ilovasini qidiring va o‘rnating.

2 **LG ThinQ** ilovasini ishga tushiring va mavjud hisobingiz bilan kiring yoki kirish uchun LG hisobi yarating.

3 LG jihozingizni ulash uchun **LG ThinQ** ilovasidagi qo‘shish (+) tugmasini bosing. Jarayonni yakunlash uchun ilovadagi ko‘rsatmalarni bajaring.

Izoh

- Wi-Fi ulanishini tekshirish uchun boshqaruv panelida Wi-Fi indikatori yoqilganligini ko‘ring.
- Bu jihoz faqat 2,4 GGs chastotali Wi-Fi tarmoqlarda ishlaydi. Tarmoq chastotasini tekshirish uchun internet-provayderingizga murojaat qiling yoki simsiz router qo‘llanmasiga qarang.
- **LG ThinQ** tarmoqqa ulanish muammolari yoki tarmoqda yuzaga kelgan har qanday nosozlik, noto‘g‘ri ishlash yoki xatolarni bartaraf qilish uchun mo'ljallanmagan.
- Atrofdagi simsiz aloqa muhiti tufayli simsiz tarmoq xizmati sekin ishlashi mumkin.
- Agar jihoz va simsiz router orasidagi masofa juda uzoq bo‘lsa, signal kuchi pasayadi. Ulanish uzoq vaqt talab qilishi yoki o‘rnatish muvaffaqiyatsiz bo‘lishi mumkin.
- Agar jihozlar Wi-Fi tarmog‘iga ulana olmasa, muammo jihoz rauterdan uzoqda joylashganligi sababli yuzaga kelgan bo'lishi mumkin. Wi-Fi signalini kuchaytirish uchun Wi-Fi retranslyator (signal kuchaytirgich) sotib oling.
- Internet ta'minotchisiga qarab tarmoq ulanishida muammolar yuzaga kelishi mumkin.
- Uydagi tarmoq muhitiga qarab Wi-Fi ulanishi o‘rnatilmasligi yoki uzilib qolishi mumkin.
- Simsiz signal uzatilishida muammo bo‘lsa, jihoz ulana olmaydi. Jihozni o‘chiring va yana urinib ko‘rishdan avval taxminan bir daqiqa kuting.
- Agar simsiz routeringizda brandmauyer yoniq bo‘lsa, brandmauyerni o‘chiring yoki uni istisnolar ro‘yxatiga kiriting.
- Simsiz tarmoq nomi (SSID) inglizcha harflar va raqamlar birikmasidan iborat bo‘lishi lozim. (Maxsus belgilarni ishlatmang)
- Smartfonning foydalanuvchi interfeysi (UI) mobil operatsion tizim (OS) va ishlab chiqaruvchiga qarab farq qilishi mumkin.
- Agar routerning xavfsizlik protokoli **WEP** qilib belgilangan bo‘lsa, tarmoqni sozlay olmasligingiz mumkin. Uni boshqa xavfsizlik protokoliga o‘zgartiring (**WPA2** tavsiya etiladi) va jihozni yana ulang.
- Moslamani ro‘yxatga olish uchun **LG ThinQ** ilovasini ishga tushiring va undagi ko‘rsatmalarni bajaring.

Jihozdan masofadan turib foydalanish

Удаленный старт (Masofadan ishga tushirish) Smartfon orqali jihozingizni masofadan boshqaring. Sikl ishlashini nazorat qilish ham mumkin, bunda sikl yakunlanguniga qadar qancha vaqt qolganligi haqida ma'lumot olasiz.

Bu funksiyadan foydalanish

1 Barabanga kiyimlarni soling.
   - Zarur bo‘lgan hollarda taqsimlagichning mos joylariga oqartirish vositasi yoki mato yumshatgich soling.

2 **Quvvat** tugmasini bosing.

3 Masofadan boshqarish funksiyasini yoqish uchun **Удаленный старт (Masofadan ishga tushirish)** tugmasini 3 soniya bosib turing.

4 Kir yuvish mashinasini ishga tushirish uchun smartfondagi **LG ThinQ** ilovasida birorta siklni ishga tushiring.

uz-latn-uz_main.book.book Page 39 Sunday, June 30, 2024 3:34 PM

Izoh

- Bu funksiya yoqilgach, smartfondagi **LG ThinQ** ilovasi yordamida faqat siklni ishga tushirish mumkin. Sikl ishga tushirilmasa, ilova yordamida sikl o'chirilmaguncha yoki bu funksiya o'chirib qo'yilmaguncha ilova masofadan ishga tushirish buyrug'ini kutib turadi.
- Agar eshik ochiq bo'lsa, siklni masofadan ishga tushira olmaysiz.

Bu funksiyani qo'lda o'chirib qo'yish
Bu funsiya faollashtirilganda **Удаленный старт (Masofadan ishga tushirish)** tugmasini 3 soniya bosib turing.

Simsiz LAN modulining texnik xususiyatlari

Rusum	LCW-007
Chastotalar diapazoni	2412 MGs dan 2472 MGs gacha
Chiqish quvvati (Maks.)	IEEE 802.11 b : 17,59 dBm
	IEEE 802,11g: 17,39 dBm
	IEEE 802.11 n (HT20) : 16,64 dBm
	IEEE 802.11 n (HT40) : 17,05 dBm

Simsiz funksiya D/T versiyasi: V 1.0

Foydalanuvchiga xavfsiz bo'lishi uchun ushbu qurilma bilan inson o'rtasida kamida 20 sm oraliq qoldirilgan holda o'rnatilishi va ishlatilishi kerak.

Ochiq kodli dasturiy ta'minot eslatmasi

Manba kodini GPL, LGPL, MPL va boshqa ochiq manbali litsenziyalar ostida olish uchun bu mahsulotda mavjud bo'lgan manba kodini oshkor qilish majburiyatiga ega bo'lgan, shuningdek eslatib o'tilgan litsenziya shartlariga, mualliflik huquqi to'g'risidagi xabarnomalarga va boshqa tegishli hujjatlarga kirish uchun https://opensource.lge.com saytiga tashrif buyuring.

LG Electronics opensource@lge.com manziliga so'rov yuborilgan hollarda bunday yetkazib berish xarajatlarini (jumladan, media, jo'natish va qayta ishlash xarajatlari) qoplovchi to'lov evaziga CD-ROM orqali ham ochiq turdagi kodni yetkazib beradi.

Bu taklif bu mahsulotni oxirgi marta jo'natganimizdan keyin uch yil davomida bu ma'lumotni olgan har bir kishi uchun yaroqli hisoblanadi.

Smart Diagnosis (Aqlli tashxislash)

Jihozingiz bilan muammolarni tashxislash va hal qilish uchun ushbu xususiyatdan foydalaning.

Izoh

- LGE'ga xos bo'lmagan sabablar tufayli Wi-Fi ning mavjud emasligi, Wi-Fi ning uzilishi, mahalliy ilovalar do'konining siyosati yoki ilovaning mavjud emasligi kabi tashqi omillar tufayli xizmat ishlamasligi mumkin.
- Bu xususiyat avvaldan xabar berilmasdan turib o'zgartirilishi va qayerda joylashganligingizga bog'liq ravishda boshqacha bo'lishi mumkin.

Muammolarni tashxislash uchun LG ThinQ ilovasidan foydalanish

Agar sizda Wi-Fi bilan jihozlangan qurilmangiz bilan bo'liq muammo bo'lsa, u nosozliklarni bartaraf qilish ma'lumotlarini **LG ThinQ** ilovasidan foydalanib smartfonga o'tkazishi mumkin.

- **LG ThinQ** ilovasini ishga tushiring va menyuda **Smart Diagnosis** xususiyatini tanlang. **LG ThinQ** ilovasida berilgan ko'rsatmalarni bajaring.

uz-latn-uz_main.book.book Page 40 Sunday, June 30, 2024 3:34 PM

Nosozliklarni aniqlash uchun ovoz diagnostikasidan foydalanish

Ovozli diagnostika usulidan foydalanish uchun quyidagi ko‘rsatmalarni bajaring.

- **LG ThinQ** ilovasini ishga tushiring va menyuda **Smart Diagnosis** xususiyatini tanlang. **LG ThinQ** ilovasida eshitish orqali tashxislash uchun berilgan ko‘rsatmalarni bajaring.

1 Jihozni yoqish uchun **Quvvat** tugmasini bosing.
   - Boshqa birorta ham tugmani bosmang.

2 Smartfoningiz mikrofonini **Quvvat** tugmasiga yaqinroq joylashtiring.

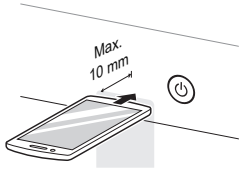

3 Ma’lumotlar o‘tkazish yakunlangunicha smartfoningiz mikrofonini **Quvvat** tugmasiga ushlab turgan holda **Температура (Harorat)** tugmasini 3 soniya yoki undan ko‘proq vaqt bosib turing.
   - Ma’lumot uzatilguniga qadar smartfonni shunday tutib turing. Ma’lumot uzatuvi yakunlanishiga qadar qolgan vaqt displeyda ko‘rsatiladi.

4 Ma’lumotlarni o‘tkazish yakunlangandan keyin tashxis ilovada ko‘rsatiladi.

Izoh

- Yaxshi natijaga erishish uchun ma’lumotni uzatish paytida smartfonni siljitmang.

uz-latn-uz_main.book.book Page 41 Sunday, June 30, 2024 3:34 PM

TEXNIK XIZMAT KO'RSATISH

⚠ OGOHLANTIRISH

- Tok urmasligi uchun tozalashdan oldin jihozni tokdan uzing. Bu ogohlantirishga amal qilinmasa, jiddiy jarohat, yong'in, tok urishi yoki o'limga olib kelishi mumkin.
- Hech qachon mashinani tozalash uchun kuchli kimyoviy moddalar, abraziv tozalagich yoki eritgichlardan foydalanmang. Ular jihoz yuzasiga shikast yetkazishi mumkin.

Har safar yuvishdan keyin tozalash

Tozalanadigan qismlar

Sikl tugallanishi bilan doim mashina ichidan kirlarni chiqarib oling. Nam buyumlar mashina ichida qolsa, g'ijimlanishi, rangi o'tishi yoki noxush hid hosil bo'lishi mumkin.

- Yuvish sikli tugallangach, eshikni va eshik zichlagichini artib, namlikni yo'qoting.
- Barabanni quritish uchun eshigini biroz ochiq qoldiring.
- Namlikni ketkazish uchun jihozni quruq mato bilan artib quriting.

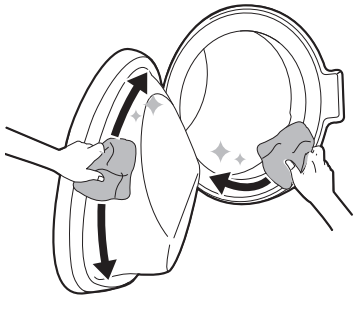

⚠ OGOHLANTIRISH

- Faqat uyda bolalar qarov ostida bo'lganlaridagina jihoz ichini quritish uchun eshikni ochiq qoldiring.

Jihoz tashqi qismini tozalash

Jihozni to'g'ri qarash uning xizmat ko'rsatish muddatini uzaytiradi.

Tashqi qismi

- Har qanday sachragan suvni darhol artib oling.
- Qismlar biriktirilgan joylari yoki burchaklarida namlik qolmaganligiga ishonch hosil qilish uchun nam latta bilan va keyin quruq latta bilan arting.
- Displey yuzasini o'tkir jismlar bilan bosmang.

Eshik

- Jihoz tashqi va ichki qismlarini avval nam mato bilan, so'ngra quruq yumshoq mato bilan artib tashlang.

⚠ OGOHLANTIRISH

- Hech qaysi panelni ajratish yoki jihozni qismlarga ajratishga urinmang. Jihozni ishlatish uchun boshqaruv paneliga o'tkir buyumlarni tekkizmang.

Jihozni davriy ravishda tozalab turish

Barabanni tozalash

Bu bo'ktirish, yuvish, chayish va siqish orqali jihozning ichini tozalashga yordam beruvchi dasturdir.

uz-latn-uz_main.book.book Page 42 Sunday, June 30, 2024 3:34 PM

To‘planib qolgan kir yuvish kukunlari, mato yumshatgichlar va boshqa qoldiqlarni kamaytirish uchun bu funksiyani **oyiga bir marta** (yoki zarur hollarda tezroq) ishlating.

- Agar jihoz ichida noxush hidlar yoki mog‘or mavjud bo‘lsa, muntazam ishga tushirish oraliqlariga qo‘shimcha tarzda bu funksiyani **3 haftada bir marta** ishlating.

Izoh

- Bu funksiyani ishlatish tavsiya qilinishi haqida ogohlantirish uchun ᴇᴄᴌ xabari ko‘rsatiladi.

1 Jihozdan har qanday kiyim yoki buyumlarni olib tashlab, eshigini yoping.

2 Kir yuvish vositalari tortmasini oching va asosiy yuvish bo‘lmasiga qasmoq kukuniga qarshi vosita qo‘shing.
   - Kukunli yuvish vositasiga alternativa bo'lgan tabletkali yuvish vositasi barabanga to'g'ridan-to'g'ri qo'shilishi mumkin.

3 Kir yuvish vositalari tortmasini sekin yoping.

4 Yoqing va keyin **Очистка барабана (Barabanni tozalash)** ni tanlang.

5 Boshlash uchun **Boshlash/To‘xtatish** tugmasini bosing.

6 Jihoz ichini to‘liq quritish uchun eshigini ochiq qoldiring.
   - Jihoz ichi to‘liq qurimagan hollarda noxush hidlar yoki mog‘or paydo bo‘lishiga olib kelishi mumkin.

⚠ OGOHLANTIRISH

- Faqat uyda bolalar qarov ostida bo‘lganlaridagina jihoz ichini quritish uchun eshikni ochiq qoldiring.

Suv kirish filtrini tozalash

Suv kirish filtri jihozga kiritiladigan suvda bo‘lishi mumkin bo‘lgan oxak yoki boshqa cho‘kmalarni ushlab qoladi. Suv kirish filtrini har olti oyda yoki suv qattiq bo‘lganida yoki uning tarkibida oxaktoshlar bo‘lganida tez-tez tozalab turing.

- Agar jihoz ma’lum vaqt davomida ishlatilmaydigan bo‘lsa (masalan, bayram tufayli), ayniqsa, polda drenaj bo‘lmasa, mashinaga ulangan suv ta’minoti jo‘mraklarini yopib qo‘ying.
- Yuvish vositasi tortmasiga suv kirmasa, boshqaruv panelida ᴇ xabari ko‘rsatiladi.

1 Elektr ta'minoti va suv kranini o'chiring, so'ngra suv kirish shlangini bo'shatib oling.

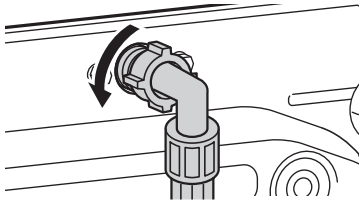

2 Kichkina ombur bilan suv kiritish tirqishi filtrini chiqarib oling va keyin o‘rtacha qattiqlikdagi tish chyotkasi bilan filtrni tozalang.

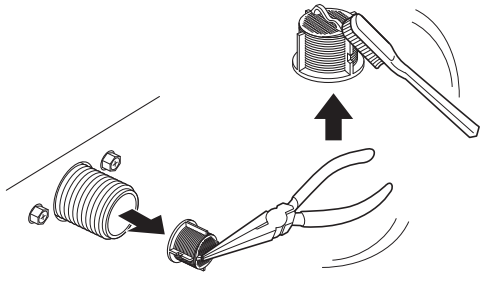

Suv chiqarish nasosi filtrini tozalash va suvni favqulodda chiqarib tashlashni bajarish

Drenaj filtri kiyimlardan chiqqan iplar va tasodifan kirda qoldirilgan bo‘lishi mumkin bo‘lgan shu kabi narsalarni yig‘adi. Jihozingiz bir maromda ishlashini ta’minlash uchun ushbu filtrni har olti oyda tozalab turing.

uz-latn-uz_main.book.book Page 43 Sunday, June 30, 2024 3:34 PM

Baraban nasosi filtrini tozalashdan avval suvni sovushini kuting. Favqulodda holatlarda eshikni oching yoki favqulodda suvni darhol chiqarib tashlang.

1 Jihozni rozetkadan uzing.

2 Qopqoqni oching va drenaj trubkasini tortib chiqaring.

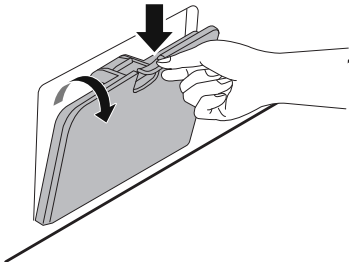

3 Avval suv chiqarish tiqinini suv chiqarish trubkasidan chiqarib oling va keyin suvni chiqaring.

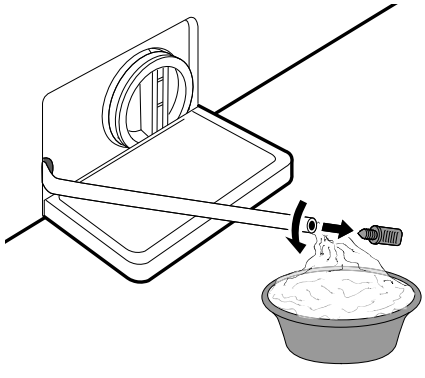

4 Qolgan suvni chiqarib tashlash uchun suv chiqarish nasosi filtrini sekin bo'shating va keyin filtrdagi har qanday kirlar yoki buyumlarni chiqarib tashlash uchun davom ettiring.

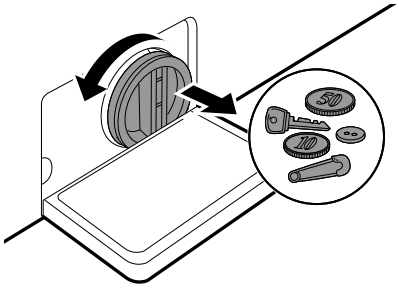

5 Drenaj nasosi filtrini tozalagandan keyin filtrni ehtiyotlik bilan qayta o‘rnating va buklanish va suv oqib ketishining oldini olish uchun drenaj shlangi qopqog‘ini soat strelkasi yo‘nalishida asta burang. Tiqinni qayta drenaj shlangi trubkasiga o‘rnating va trubkani ushlagichiga joylashtiring.

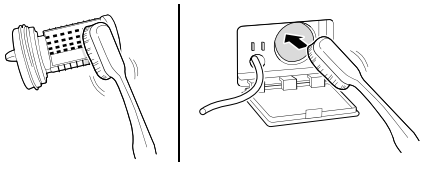

6 Qopqoqni yoping.

⚠ DIQQAT

- Suvni chiqarib yuborishda ehtiyot bo‘ling, qaynoq bo‘lishi mumkin.
- Yuvish vositasi qoldiqlari yoki boshqa qoldiqlarni olib tashlash uchun barabanni tozalash dasturini oyiga bir marta (yoki zarur bo‘lgan hollarda ko‘prioq) bajaring.

uz-latn-uz_main.book.book Page 44 Sunday, June 30, 2024 3:34 PM

Kir yuvish vositalari tortmasini tozalash

Kir yuvish vositalari tortmasida yuvish vositasi va mato yumshatgichi yig‘ilib qolishi mumkin. Suyuq kir yuvish vositalar taqsimlagich tortmasi ostida qolishi va to‘liq taqsimlanmasligi mumkin. **Oyda bir yoki ikki marta** tortmani va uning bo‘lmalarini chiqaring va to‘planib qolgan mahsulotlarni yig‘ilib qolmaganligini tekshiring.

1 Kir yuvish vositalari taqsimlagichi tortmasini tortma to‘xtagunicha to‘g‘ri tortish orqali tortib chiqaring.
   - Keyin ajratish tugmasini qattiq bosish vaqtida tortmani tashqari tomon torting.

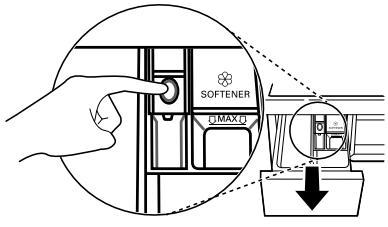

2 Kir yuvish vositasi yoki yumshatgich qoldiqlari qatlamini olib tashlang.
   - To‘planib qolgan yuvish vositalari va yumshatgich qoldiqlari qatlamini olib tashlash uchun tortma va tortma komponentlarini iliq suv bilan chaying. Taqsimlagich tortmasini tozalash uchun faqat suvdan foydalaning.

3 Tortma tirqishini tozalash uchun mato yoki metall bo‘lmagan kichkina cho‘tkadan foydalaning.
   - Tepa va quyi qismlarida qolib ketgan qoldiqlardan tozalang.

4 Tozalagandan keyin namlarni quruq sochiq yoki mato bilan artib tashlang.

5 Tortma komponentlarini mos bo‘lmalarga qaytadan yig‘ing va kir yuvish vositasi taqsimlagichi tortmasini soling.

uz-latn-uz_main.book.book Page 45 Sunday, June 30, 2024 3:34 PM

NOSOZLIKLARNI BARTARAF ETISH

Jihozdan foydalanishda xatoliklar va nosozliklar yuzaga kelishi mumkin. Quyida keltirilgan jadvallarda nosozliklar va xatoliklar yuzaga kelishi ehtimoliy sabablari va ularni bartaraf qilish bo'yicha tavsiyalar keltirilgan. LG Electronics kompaniyasi xizmat ko'rsatish markaziga murojaat qilish uchun sarflanadigan vaqtni tejash va xarajatlarni kamaytirish maqsadida quyidagi jadvaldagi ma'lumotlar bilan diqqat bilan tanishib chiqing.

Servis markaziga qo‘ng‘iroq qilishdan avval

Sizning kir yuvish mashinangiz muammolar boshlanishidanoq ularni aniqlash va ularga tashxis qo'yish maqsadida avtomatik xatoni kuzatish tizimi bilan jihozlangan. Agar mashina to‘g‘ri ishlamasa yoki umuman ishlamasa, LG Electronics xizmat ko‘rsatish markaziga qo‘ng‘iroq qilishdan oldin quyidagilarni tekshiring:

Xato haqidagi xabarlar

Alomatlari	Mumkin bo'lgan sababi va yechimi
IE **SUV TA'MINOTI XATOSI**	**O‘sha joyda suv ta’minoti yetarli emas. Suv jihozga kirmayapti yoki sekin kirayapti.** • Uydagi boshqa jo‘mrakni tekshirib ko‘ring.
	Suv ta’minoti jo‘mragi to‘liq ochilmagan. Suv jihozga kirmayapti yoki sekin kirayapti. • Jo‘mrakni to‘liq oching.
	Suv kirish shlang(lar)i bukilib qolgan. • Shlangni to‘g‘rilang yoki suv kirish shlangini qayta o‘rnating.
	Suv kirish shlanglari filtri tiqilib qolgan. • Jo‘mraklarni berkitgandan va kir yuvish mashinasiga boruvchi ulash shlanglarini olib qo‘ygandan keyin kiritish klapani filtrini tekshiring va tozalang.
UE **MUVOZANATDA BO'LMASLIK XATOSI**	**Jihoz undagi muvozanatsizlikni aniqlovchi va tuzatuvchi tizim bilan jihozlangan.** • Kiyimlar siklning oxirida juda issiq bo‘lishi mumkin, jihoz kirlarni tegishli tarzda siqishi uchun kirlarni qayta taqsimlab soling. Eshikni yoping va **Boshlash/To‘xtatish** tugmasini bosing. Jihoz siqishni boshlashi uchun bir necha soniya vaqt ketishi mumkin. Buning uchun eshik qulflangan bo‘lishi kerak.
	Juda oz kir yuklangan. Alohida og‘ir buyumlar (masalan, vanna gilamchasi, cho‘milish xalati va boshqalar) jihozga yuklansa, ushbu tizim siqish siklini butunlay to‘xtatib qo‘yishi mumkin. • Yuklangan kiyimlarni muvozanatga keltirish uchun 1 yoki 2 ta bir xil yoki kichikroq kirlarni qo‘shing. Eshikni yoping va **Boshlash/To‘xtatish** tugmasini bosing. Jihoz siqishni boshlashi uchun bir necha soniya vaqt ketishi mumkin. Buning uchun eshik qulflangan bo‘lishi kerak.

uz-latn-uz_main.book.book Page 46 Sunday, June 30, 2024 3:34 PM

Alomatlari	Mumkin bo'lgan sababi va yechimi
OE **SUV CHIQARISH XATOSI**	**Drenaj shlangi bukilib qolgan yoki tiqilib qolgan. Jihozdagi suv chiqarilmayapti yoki sekin chiqarilayapti.** • Drenaj shlangini tozalang va to'g'rilang.
	Drenaj filtri tiqilib qolgan. • Drenaj filtrini tekshiring va tozalang.
dE dE1 dE2 dE4 **ESHIK XATOSI**	**Eshik datchigi noto‘g‘ri ishlayapti.** • LG Electronics servis markaziga qo‘ng‘iroq qiling. Siz mahalliy LG Electronics servis markazi telefon raqamini Kafolat talonidan topishingiz mumkin.
tE **BOSHQARUV XATOSI**	**Bu boshqaruv xatosidir.** • Quvvat shnuri vilkasini rozetkadan uzing va xizmat ko‘rsatish markaziga qo‘ng‘iroq qiling.
LE **DVIGATELNING QULFLANISHI XATOSI**	**Motorga yuklanish oshib ketgan.** • Dvigatelning sovushi uchun 30 daqiqa jihozni ishlatmang va keyin siklni qaytadan ishga tushiring.
FE **TOSHIB KETISH XATOSI**	**Suv klapani buzilgan bo‘lishi mumkinligi uchun suv toshib ketmoqda.** • Suv jo‘mragini yoping. Elektr shnurini rozetkadan uzing. Servis markaziga qo‘ng‘iroq qiling.
PE **BOSIM SENSSORI XATOSI**	**Suv darajasi datchigi noto‘g‘ri ishlayapti.** • Suv jo‘mragini yoping. Elektr shnurini rozetkadan uzing. Servis markaziga qo‘ng‘iroq qiling.
uS **TEBRANISH DATCHIGI XATOSI**	**Tebranish datchigi noto‘g‘ri ishlayapti.** • Xizmat ko‘rsatish markaziga qo‘ng‘iroq qiling.
FF **MUZLAB QOLISH XATOSI**	**Suv kirish/drenaj shlangi yoki drenaj nasosi muzlab qolganmi?** • Suv chiqarish shlangi va drenaj nasosini muzdan tushirish uchun barabanga iliq suv quying. Ta’minot shlangini nam va iliq latta bilan o‘rang.
AE **SUV CHIQIB KETISHI**	**Suv sizib chiqmoqda.** • Xizmat ko‘rsatish markaziga qo‘ng‘iroq qiling.
PF **QUVVAT TA’MINOTI XATOSI**	**Ishlash vaqtida elektr tokining uzilib qolishi yoki elektr ta’minotidagi nuqsonlar yuz berishi mumkin.** • Siklni qaytadan ishga tushirish uchun **Boshlash/To‘xtatish** tugmasini bosing.
dHE **QURITISH XATOSI**	**Faqat quritish funksiyalari ishlamasligi mumkin.** • Xizmat ko‘rsatish markaziga qo‘ng‘iroq qiling.

uz-latn-uz_main.book.book Page 47 Sunday, June 30, 2024 3:34 PM

Sizga eshitilishi mumkin bo'lgan shovqinlar

Alomatlari	Mumkin bo'lgan sababi va yechimi
Qarsillagan va jaranglagan shovqin chiqmoqda	**Baraban ichida kalit, tanga yoki to'g'nag'ich singari begona jismlar bo'lishi mumkin.** • Jihozni to'xtating, barabanda begona buyumlar yo'qligini tekshiring. Agar jihoz qayta ishga tushirilgandan keyin shovqin chiqishi davom etsa, servis markaziga qo'ng'iroq qiling.
Taqillagan shovqin chiqmoqda	**Og'ir kiyimlarni yuvishda taqillagan shovqin chiqishi mumkin. Bu odatiy holat hisoblanadi.** • Agar tovush chiqaversa, jihoz muvozanatni yo'qotgan bo'lishi mumkin. Ishni to'xtating va kiyimlarni qayta taqsimlang.
	Kiyimlar notekis joylangan bo'lishi mumkin. • Dasturni to'xtatib qo'ying va eshik qulfi ochilgandan so'ng kirlarni qayta taqsimlang.
Tebranish shovqini chiqmoqda	**Qadoqlash materiallari olib tashlanmagan.** • Qadoqlash materiallarini olib tashlang.
	Barabanda kiyimlar notekis taqsimlangan bo'lishi mumkin. • Dasturni to'xtatib qo'ying va eshik qulfi ochilgandan so'ng kirlarni qayta taqsimlang.
	Barcha sozlanadigan oyoqchalar ham polda mustahkam va tekis turavermaydi. • Jihozni tekishlash uchun **Jihozni tekislash** ko'rsatmalari bo'limiga qarang.
	Pol yetarli darajada qattiq emas. • Polning qattiq va egilmaydigan ekanligini tekshiring. Mos joyni tanlash uchun **O'rnatiladigan joyga qo'yiladigan talablar** bo'limiga qarang.

Ishlatish

Alomatlari	Mumkin bo'lgan sababi va yechimi
Suv oqib ketayapti.	**Uydagi drenaj quvurlari tiqilib qolgan.** • Chiqindi quvurlarini tozalang. Zarur bo'lsa, santexnik chaqiring.
	Drenaj shlangi noto'g'ri o'rnatilganligi yoki tiqilib qolganligi sababli suv sizib chiqmoqda. • Drenaj shlangini tozalang va to'g'rilang. Drenaj filtrini muntazam ravishda tekshirib va tozalab turing.
	Suv chiqarish nasosi filtri qopqog'i to'g'ri solinmagan. • Drenaj nasosi filtrini qayda soling.

uz-latn-uz_main.book.book Page 48 Sunday, June 30, 2024 3:34 PM

Alomatlari	Mumkin bo'lgan sababi va yechimi
Jihoz ishlamayapti.	**Faolsizlik tufayli boshqaruv paneli o‘chib qolgan.** • Bu tabiiy holat. Jihozni yoqish uchun **Quvvat** tugmasini bosing.
	Jihoz rozetkadan uzib qo‘yilgan. • Vilkaning ishlayotgan rozetkagan mahkam suqilganligiga ishonch hosil qiling.
	Suv ta’minoti o‘chirilgan. • Suv ta’minoti jo‘mragini to‘liq oching.
	Boshqaruv tugmalari to‘g‘ri sozlanmagan. • Dasturning to‘g‘ri o‘rnatilganligiga ishonch hosil qiling. Eshikni yoping va **Boshlash/To‘xtatish** tugmasini bosing.
	Eshik ochiq qolgan. • Eshikni yoping va uning to‘liq yopilishiga halaqit beruvchi hech narsaning eshik ostida tiqilib qolmaganligiga ishonch hosil qiling.
	Avtomatik o‘chirgich/saqlagich o‘chib qolgan/kuygan. • Uydagi zanjir uzgichlar/saqlagichlarni tekshiring. Saqlagichlarni almashtiring yoki zanjir uzgichlarni qaytadan o‘rnating. Jihoz maxsus zanjirga ulangan bo‘lishi kerak. Quvvat qaytadan berilganida jihoz dasturni to‘xtagan joyidan davom ettiradi.
	Boshqaruv qayta sozlanishi zarur. • **Quvvat** tugmasini bosing, keyin kerakli dasturni qaytadan tanlang va **Boshlash/To‘xtatish** tugmasini bosing.
	Sikl o‘rnatilganidan keyin Boshlash/To‘xtatish tugmasi bosilmagan. • **Quvvat** tugmasini bosing, keyin kerakli dasturni tanlang va **Boshlash/To‘xtatish** tugmasini bosing. Agar **Boshlash/To‘xtatish** tugmasi ma’lum vaqt ichida bosilmasa, jihoz o‘chadi.
	O‘ta past suv bosimi • Uydagi suv bosimining mos ekanligiga ishonch hosil qilish uchun uydagi boshqa jo‘mrakni tekshiring.
	Jihoz suvni isitadi yoki bug' hosil qilmoqda. • Ma’lum sikllar davomida suv o‘rnatilgan haroratgacha isitilar ekan, baraban vaqtinchalik ishlashdan to‘xtashi mumkin.
Jihoz bir necha daqiqaga to‘xtaydi va keyin qaytadan ishga tushadi.	**Motorning qizib ketishining oldini olish uchun motorni himoya qilish qurilmasi faollashtirilgan.** • Bu oddiy holat hisoblanadi. Agar motorni himoya qilish qurilmasi yoqilsa, jihoz bir necha daqiqaga to‘xtaydi va keyin qaytadan ishga tushadi.
Tugmalar tegishli tarzda ishlamasligi mumkin.	**Блокировка от детей (Bolalardan himoyalash) opsiyasi faollashtirilgan.** • Zarur hollarda **Блокировка от детей (Bolalardan himoyalash)** opsiyasini o‘chiring.

uz-latn-uz_main.book.book Page 49 Sunday, June 30, 2024 3:34 PM

Alomatlari	Mumkin bo'lgan sababi va yechimi
Eshik ochilmayapti.	**Jihoz ishga tushganida xavfsizlik sabablari tufayli eshikni ochib bo‘lmaslik mumkin.** • Bu oddiy holat. ⊗/⊗ o‘chganidan keyin eshikni bemalol ochishingiz mumkin.
Jihoz mos tarzda to‘lmayapti.	**Suv kiritish filtri tiqilib qolgan.** • To‘ldirish klapanlaridagi kiritish filtrlarining tiqilib qolmaganligiga ishonch hosil qiling.
	Suv kiritish shlanglari bukilib qolgan bo‘lishi mumkin. • Kiritish shlanglarinig bukilib yoki tiqilib qolmaganligini tekshiring.
	Suv ta’minoti yetarli darajada emas. • Issiq va sovuq suv jo‘mraklarining butunlay ochib qo‘yilganligiga ishonch hosil qiling.
	Issiq va sovuq suv ta’minot shlanglari teskari ulangan. • Ta’minot shlanglari ulanishlarini tekshiring.
Jihozda chiqariladigan suv yo‘q.	**Drenaj shlangi bukilib qolgan.** • Drenaj shlangining bukilib qolmaganligiga ishonch hosil qiling.
	Drenaj shlangi poldan 1 m dan ko‘proq balandda joylashgan. • Drenaj shlangining jihoz tag qismidan 1 m dan ko‘proq balandda joylashmaganligiga ishonch hosil qiling.
Kir yuvish vositasi to‘liq taqsimlanmagan yoki umuman taqsimlanmagan.	**Haddan tashqari ko‘p kir yuvish vositasidan foydalanilgan.** • Vosita ishlab chiqaruvchisining yo‘l-yo‘riqlariga amal qiling.
	Suv chiqarish nasosi filtri to‘silib qolgan bo‘lishi mumkin. • Drenaj filtrini tozalang.
Sikl vaqti odatdagidan uzoqroq.	**Yuklanish juda kam.** • Jihozga yuklangan kirlarni muvozanatga keltirishga imkon berish uchun ko‘proq kir soling.
	Og‘ir buyumlar yengilroq buyumlar bilan aralashib ketgan. • Jihozga yuklangan kirlar vaznini teng taqsimlashga imkon berish uchun o‘xshash vazngа ega bo‘lgan buyumlarni birgalikda yuvishga harakat qiling.
	Kirni yuklashda muvozanat saqlanmagan. • Agar buyumlar o'ralib qolgan bo‘lsa, kirlarni qo‘lda qayta taqsimlashga urinib ko‘ring.
Sikl tugashi kechikadi	**Muvozanatsizlik aniqlandi yoki sovuq ko‘piklarini olib tashlash dasturi yoqilgan.** • Bu odatiy holat. Displeyda ko‘rsatiladigan qolgan vaqt taxminiy davomiylikdir. Asl vaqti boshqacha bo‘lishi mumkin.

uz-latn-uz_main.book.book Page 50 Sunday, June 30, 2024 3:34 PM

Samaradorlik

Alomatlari	Mumkin bo'lgan sababi va yechimi
Dog‘ ketkazish yaxshi emas	**Avvaldan qolgan dog‘lar.** • Avvalroq yuvilgan buyumlarda avvaldan qolgan dog‘lar mavjud bo‘lishi mumkin. Bu dog‘larni ketkazish qiyin bo‘lishi va bu dog‘larni ketkazishga yordam berish uchun qo‘lda dastlabki yuvish yoki dastlabki ishlov berishni talab qilishi mumkin.
Dog‘lashish	**Oqartirgich yoki yumshatgich juda erta solingan.** • Dispenser bo‘lmasi ortiqcha to‘lib ketgan. U oqartirgich yoki yumshatgichni tez taqsimlanishiga olib keladi. Ortiqcha to‘lib ketishning oldini olish uchun oqartirgich yoki yumshatgichni o‘lchang. • Kir yuvish vositasi taqsimlagichini sekin yoping.
	Oqartirgich yoki yumshatgich to‘g‘ridan-to‘g‘ri barabandagi kiyimlarning ustiga solingan. • Oqartirgich yoki yumshatgichning siklning mos vaqtida to‘g‘ri taqsimlanishini kafolatlash uchun doimo kir yuvish vositasi taqsimlagichdan foydalaning.
	Kiyimlar noto‘g‘ri saralangan. • Rangsizlanishning oldini olish uchun qora rangli kiyimlarni och rangli va oq rangli kiyimlardan alohida holda yuving. • Kuchli darajada kirlangan buyumlarni yengil kirlangan buyumlar bilan birga yuvmang.
G‘ijimlanish	**Jihoz mos tarzda bo‘shatilmayapti.** • Buyumlarni dastur yakunlanishi bilan jihozdan darhol chiqarib oling.
	Jihoz ortiqcha yuklangan. • Jihoz to‘liq yuklangan bo‘lishi mumkin, biroq baraban buyumlar bilan zich to‘ldirilgan bo‘lmasligi kerak. Jihozning eshigi osongina yopilishi kerak.
	Issiq va sovuq suv ta’minot shlanglari teskari ulangan. • Issiq suv bilan chayish kiyimlarda g‘ijimlarni hosil qilishi mumkin. Suv ta’minot shlangi ulanishlarini tekshiring.
	Siqish tezligi juda baland bo‘lishi mumkin. • Siqish tezligini mato turiga mos holda o‘rnating.

Hidlar

Alomatlari	Mumkin bo'lgan sababi va yechimi
Jihozda sassiq yoki mog‘or hidi mavjud	**Barabanning ichi to‘g‘ri tozalanmagan.** • **Очистка барабана (Barabanni tozalash)** funksiyasini muntazam ravishda ishlatib turing.

uz-latn-uz_main.book.book Page 51 Sunday, June 30, 2024 3:34 PM

Alomatlari	Mumkin bo'lgan sababi va yechimi
Jihozda sassiq yoki mog‘or hidi mavjud	**Drenaj shlangi noto‘g‘ri o‘rnatilgan va buning oqibatida suv jihozga qaytib oqib kirayotgan bo‘lsa, hid paydo bo‘lishi mumkin.** • Drenaj shlangini o‘rnatishda u bukilib va to‘silib qolmaganligiga ishonch hosil qiling.
	Kir yuvish vositasi taqsimlagichi muntazam ravishda tozalanmasa, mog‘or yoki begona moddalar hid paydo qilishi mumkin. • Kir yuvish vositasi taqsimlagichini, ayniqsa tortmaning yuqori va past qismidagi tirqishlarni tozalang.

Quritish

Alomatlari	Mumkin bo'lgan sababi va yechimi
Quritishda muammo bor	**Suv jo‘mragini tekshiring.** • Haddan ortiq kirni yuklab yubormang. Mashina kirlardan kerakli miqdordagi suvni siqib chiqarib yuborayotganligini tekshiring. To‘g‘ri aylantirib quritish uchun kiyimlar juda kam bo‘lganida. Bir nechta sochiq qo‘shing. • Suv jo‘mragini yoping.
Quritish vaqti juda ko‘p.	**Atrofdagi harorat past.** • Haroratning ruxsat berilgan diapazonda ekanligiga ishonch hosil qiling.
Quritish samaradorligi juda past yoki yomon.	**Suv mos darajada yetkazib berilmayapti. Quritish davomida suvdan barabandagi tolalar filtrini avtomatik tozalash uchun foydalaniladi.** • Suv ta’minot kranining ochiq ekanligiga ishonch hosil qiling.
	Suv mos darajada chiqarib yuborilmayapti. • Suv chiqarish filtrining tiqilib qolmaganligiga ishonch hosil qiling.
	Jihoz ortiqcha darajada yuklangan. • Tanlangan dastur uchun yuklanish sig‘imini tekshiring. Zarur hollarda quritish sikli vaqtini qo‘shing.
	Siqish tezligi juda past. • Yuvish dasturi uchun ruxsat berilgan eng baland siqish tezligini tanlang.
Iliq havo jihozning orqa tomonidan chiqadi.	**Bu jihoz kiyimlarni quritish uchun havoni ilitadi.** • Bu iliq havo kiyimlarni quritadi va jihozning orqa tomonidan chiqadi.

uz-latn-uz_main.book.book Page 52 Sunday, June 30, 2024 3:34 PM

Wi-Fi

Alomatlari	Mumkin bo'lgan sababi va yechimi
Uy jihozingiz va smartfoningiz Wi-Fi tarmoqqa ulanmagan.	**Siz ulanishga harakat qilayotgan Wi-Fi paroli xato.** • Smartfoningizga ulangan Wi-Fi tarmoqni toping va uni o‘chirib yuboring, so‘ng jihozingizni **LG ThinQ** ilovasida ro‘yxatdan o‘tkazing.
	Smartfoningizda Mobil internet yoqilgan. • Smartfoningizda **Mobil internetni** o‘chiring va Wi-Fi tarmoqdan foydalangan holda jihozingizni ro‘yxatdan o‘tkazing.
	Simsiz tarmoq nomi (SSID) xato o‘rnatilgan. • Simsiz tarmoq nomi (SSID) inglizcha harflar va raqamlar birikmasidan iborat bo‘lishi lozim. (Maxsus belgilarni ishlatmang).
	Router chastotasi 2,4 GGs emas. • Router faqat 2,4 GGs chastotada ishlaydi. Simsiz routerni 2,4 GGs chastotaga sozlang va jihozingizni simsiz routerga ulang. Router chastotasini tekshirish uchun Internet xizmati provayderingizga yoki routeringizni ishlab chiqargan kompaniyaga murojaat qiling.
	Jihoz va simsiz router orasidagi masofa juda uzoq. • Agar jihoz va simsiz router orasidagi masofa juda uzoq bo‘lsa, signal kuchsiz bo‘lishi va ulanish to‘g‘ri yo‘lga qo‘yilmasligi mumkin. Routeringizni jihozga yaqinroq joyga o‘rnating.

Qo‘shimcha ma’lumotlar

Ishlab chiqarish sanasi

Ishlab chiqarish sanasi jihozning yon tomonidagi pasport yorlig‘ida joylashgan.

Sana formati: mm/yyyy

Sertifikatlash ma’lumotlari

LG Mijozlarga xizmat ko‘rsatish markaziga qo‘ng‘iroq qilib, jihozingiz uchun sertifikatlash raqami, amal qilish muddati va boshqalar kabi istalgan sertifikatlash ma’lumotlarini bepul olishingiz mumkin.

uz-latn-uz_main.book.book Page 53 Sunday, June 30, 2024 3:34 PM

ILOVA

Mahsulot haqida ma'lumot

Energiya bo'yicha yorliqlash va sertifikatlash to'g'risidagi mahsulot ma'lumotlari

Ta'minotchi nomi	LG
Rusum nomi	TW4V5EG2S
Energiya samaradorligi sinfi (A-G)	A
Yuvish, aylantirish va quritish bo'yicha energiya iste'moli har bir to'liq sikl uchun kVts dagi ko'rsatmasi	7,48
Faqat yuvish va aylantirish bo'yicha energiya iste'moli har bir to'liq sikl uchun kVts dagi ko'rsatmasi	1,52
Yuvish samaradorligi sinfi (A-G)	A
Suvni siqib chiqarish samaradorligi (%)	44
Maksimal siqish tezligi (ayl./daq)	1370
Nominal yuvish va quritish sig'imi (kg)	11 va 7
Yuvish va quritish uchun suv sarfi (litr)	190
Yuvish uchun suv sarfi (litr)	75
Yuvish va quritishning ishlash vaqti (daqiqa)	838
Doimo quritish mashinasidan foydalanilgan hollarda 200 marta ishlatilgandagi yillik energiya (kVt/yil) va suv (litr/yil) sarfi.	1496 va 38000
Quritish mashinasidan umuman foydalanilmaydigan hollarda 200 marta ishlatilgandagi yillik energiya (kVt/yil) va suv (litr/yil) sarfi.	304 va 15000
Quvvat omili	0,92
Yuvish vaqtida chiqadigan shovqin (dBA) Siqish vaqtida chiqadigan shovqin (dBA) Quritish vaqtida chiqadigan shovqin (dBA)	55 76 57

- **EN50229** standartiga muvofiq sinov o'tkazish uchun dasturni 'Yuvish: **Хлопок+ (Paxta+)**, 60 °C, 1400 ayl./daq' va 'Quritish opsiyasi: **Normal Eko**' ga o'rnating.

Energiya bo'yicha yorliqni joylashtirish bo'yicha yo'riqnoma

Energiya samaradorligi to'g'risidagi yorliq jihozga yoki foydalanuvchi qo'llanmasida taqdim etiladigan alohida olinuvchi yordamchi jihozlarga yopishtiriladi.

uz-latn-uz_main.book.book Page 54 Sunday, June 30, 2024 3:34 PM

Ishlab chiqarish sanasini joylashtirish bo‘yicha yo‘riqnoma

Ishlab chiqarish sanasi (oy/yil) mahsulotning pasport yorlig‘ida ko‘rsatiladi.

Izoh

Izoh

Izoh